DOKUMENTACJA KONSERWATORSKA STOLARKI OKIENNEJ

Wykonawca

OCHRONA ZABYTKÓW KRESY

ul. Lipowa 3
21-542 Leśna Podlaska

Zespół opracowujący:
mgr Malwina Pasińska
mgr Andrzej Damian Borsuk
mgr Michał Horbowicz

SPIS TERŚCI

1. KARTA IDENTYFIKACYJNA ZABYTKU I DOKUMENTACJI....1
2. CEL ORAZ ZAŁOŻENIA DOKUMENTACJI....3
3. ANALIZA HISTORYCZNA....4
4. OPIS, ANALIZA FORMY I FUNKCJI ORAZ STAN ZACHOWANIA....10
I. USYTUOWANIE....10
II. OGÓLNA CHARAKTERYTYKA STOLARKI OKIENNEJ....15
III. CZYNNIKI WPŁYWAJĄCE NEGATYWNIE NA ANALIZOWANĄ STOLARKĘ OKIENNĄ....16
IV. OGÓLNY STAN ZACHOWANIA....17
V. ANALIZA POSZCZEGÓLNYCH TYPÓW....19
VI. ANALIZA KONSTRUKCJI STOLARKI OKIENNEJ....42
VII. CHARAKTERYTYKA SKRZYDŁA OKIENNEGO ORYGINALNEGO (PIERWOTNEGO)....45
VIII. CHARAKTERYTYKA SKRZYDŁA OKIENNEGO WTÓRNEGO (HISTORYCZNEGO)....46
IX. CHARAKTERYSTYKA OŚCIEŻNIC OKIENNYCH....46
X. CHARAKTERYSTYKA ORYGINALNYCH ELEMENTÓW METALOWYCH....46
XI. ZESTAWEIENIE....49
XII. CHARAKTERYTYKA PARAPETÓW....51
XIII. POTENCJALNE PRZYCZYNY ZMIAN W STOLARCE OKIENNEJ....51
XIV. INDYWIDUALNE PRZYPADKI....52
5. BADANIA WARTSW MALARSKICH....53
I. METODYKA BADAŃ....53
II. BADANIA STRATYGRAFICZNE....53
III. WYNIKI BADAŃ I WNIOSKI....61
6. WNIOSKI DO STANU ZACHOWANIA....65
7. WYTYCZNE KONSERWATORSKIE....65
8. ZAŁOŻENIA PROJEKTOWE....67
9. DOKUMENTACJA RYSUNKOWA....72

1. KARTA IDENTYFIKACYJNA ZABYTKU I DOKUMENTACJI

1.1. DANE IDENTYFIKACYJNE

RODZAJ	stolarka okienna w budynku dawnego Towarzystwa Jad Charyjcym, przy ul. Hetmana Jana Tarnowskiego 1 w Jarosławiu
DATOWANIE	budynek – początek XX w., 1912 r., stolarka okienna – początek XX w., częściowo wtórna z lat 50-tych XX w.
NR REJESTRU ZABYTKÓW	A-707, wpis z dnia: 16.01.1984 r. (jako biblioteka)
WŁAŚCICIEL	Powiat Jarosławski
MATERIAŁ I TECHNIKA	Drewniana stolarka okienna**,** malowana, okucia metalowe

1.2. DANE DOTYCZĄCE OPRACOWANIA

INWESTOR	Powiat Jarosławki, Starostwo Powiatowe w Jarosławiu, ul. Jana Pawła II 17, 37-500 Jarosław
WYKONAWCA DOKUMENTACJI	Ochrona Zabytków KRESY
AUTORZY	mgr Malwina Pasińska – konserwacja i resturacja dzieł sztuki, nr dyplomu 1400/172512/2014 UMK w Toruniu mgr Andrzej Damian Borsuk – konserwatorstwo, nr dyplomu 1400/185794/2016 UMK w Toruniu 2016 r. mgr Michał Horbowicz – konserwatorstwo, nr dyplomu 1400/165354/2014
DATA I MIEJSCE WYKONANIA	03.2024 r., Jarosław–Toruń



Jarosław – fragment współczesnej mapy: plan orientacyjny z zaznaczoną lokalizacją obiektu, skala przybliżona 1:5000 (źródło: https://sip.gison.pl/jaroslawmiasto, dostęp: 27.02.2024 r.)

2. CEL ORAZ ZAŁOŻENIA DOKUMENTACJI

Poniższe opracowanie dotyczy wykonania badań, inwentaryzacji oraz projektu konserwacji i częściowej wymiany czternastu typów historycznej stolarki okiennej, znajdujących się w budynku dawnego Towarzystwa Jad Charyjcym, przy ul. Hetmana Jana Tarnowskiego 1 w Jarosławiu.

Zakres opracowania obejmuje analizę historii obiektu (z dużym naciskiem na zmiany funkcji oraz prowadzone na przestrzeni lat prace remontowe budynku), analizę historyczną stolarki okiennej, opis aktualnego stanu zachowania stolarki okiennej, analizę kolorystyki (zmian powłok malarskich stolarki okiennej), formy i funkcji oraz dokumentację fotograficzną i rysunkową.

Istotną częścią dokumentacji jest dokumentacja inwentaryzacyjno-pomiarowa oraz projektowa. Zostały sporządzone rysunki inwentaryzacyjne czternastu typów okien występujących w budynku oraz projekt konserwacji i wymiany skrzydeł zewnętrznych na nowe odtworzeniowe z szybą zespoloną. Na inwentaryzację i projekt składają się:

- widoki i przekroje wykonane w skali 1: 10
- przekroje: poprzeczne i podłużny w skali 1:1
- detal (elementy metalowe) w skali 1: 1.

Podstawę opracowania stanowią: oględziny i pomiary, badania kolorystyki i analiza historycznych okien oraz materiały ikonograficzne. Wszystkie prace bazują na materiałach źródłowych, literaturze specjalistycznej oraz wiedzy i doświadczeniu wykonawców dokumentacji.

3. ANALIZA HISTORYCZNA

HISTORIA OBIEKTU

Towarzystwo „Jad Charyjcym” (hebr. „Zręczna Dłoń”) wraz z początkiem XX w. zintensyfikowało swoje działania celem budowy swojej siedziby. Duże zaangażowanie żydowskich rękodzielników z Izraelem Nagelsteinem (finansistą, pierwszym prezesem towarzystwa) oraz dr Salo Rossebergiem (lekarzem, radnym miasta Jarosławia) sprawiło, że w 1902 r. urząd miasta Jarosław podarował towarzystwu działkę budowlaną w centrum miasta o pow. ok. 200 m^2. Od tego momentu towarzystwo rozpoczęło gromadzenie środków na budowę „domu własnego”, aby 18 sierpnia 1911 r. uroczyście położyć kamień węgielny. Projekt nowego budynku stworzył inż. Samuel Kornman. Gmach towarzystwa miał składać się z kilku pomieszczeń użytkowych na parterze, dużych i reprezentacyjnych schodów w tylnym trakcie budynku, a przede wszystkim na pierwszym piętrze miał posiadać ogromnych rozmiarów, pięknie dekorowaną salę widowiskową. Prace ukończono w 1912 r. Na przestrzeni kolejnych lat w budynku funkcjonowały: Związek Kredytowy dla drobnego handlu i przemysłu, sala na modlitwę, sala nauki hebrajskiego, sala do ćwiczeń Towarzystwa Gimnastycznego i Sportowego „Dror”, czytelnia z biblioteką, biuro pośrednictwa pracy, spółka rzemieślnicza, ochronka dla biednych dzieci oraz herbaciarnia. Budynek wyróżniał się na tle innych budynków swoimi gabarytami oraz bogato opracowaną elewacją frontową. Duże wrażenie robiły potężne okna pierwszego piętra. Nad oknami znajdował się napis „DOM TOWARSZYSTWA JAD CHARYJCYM”. W okrągłym otworze frontonu znajdowało się okno z Gwiazdą Dawida. Zaś na samym zwieńczeniu fasady znajdowała się data „1912” odnosząca się do roku zakończenia budowy budynku.



Zdj. 1. Gmach Towarzystwa „Jad Charyjcym”, ok. 1915 r. (źródło: https://fotopolska.eu/1669217, dostęp: 10.01.2024 r.)

W czasie II wojny światowej budynek uległ dewastacji. Wojska niemieckie we wrześniu 1939 roku zdewastowały wnętrze budynku, szczególnie brutalnie potraktowano salę modlitewną. Wówczas zniszczeniu uległo prawdopodobnie okno w formie Gwiazdy Dawida. W roku 1944 budynek przez krótki okres pełnił funkcję szpitala dla żołnierzy radzieckich.


Zdj. 2. W tle widoczny budynek towarzystwa żydowskiego, wrzesień 1939 r. (źródło: https://fotopolska.eu/915237,foto.html?o=b120938&p=1, dostęp: 10.01.2024 r.)

Po II wojnie światowej w budynku mieścił się Teatr Miasta Jarosławia im. M. Bałuckiego.



Zdj. 3. Budynek w latach 1947-1950. (źródło: https://fotopolska.eu/1929883,foto.html?o=b120938&p=1, dostęp: 10.01.2024 r.)

W latach 50. XX w. budynek stał się siedzibą Domu Kultury oraz Powiatowego Ogniska Baletowego im. Lidii Nartowskiej. Prawdopodobnie na przełomie lat 50 i 60 XX w. budynek przeszedł remont – przemalowano fasadę i elewacje, w tym także stolarkę okienną – okna zyskały kolor biały.



Zdj. 4. Budynek w 1962 r. (źródło: https://fotopolska.eu/582632,foto.html?o=b120938, dostęp: 10.01.2024 r.)

Od 1970 r. w budynku zaczęła działać Powiatowa i Miejska Biblioteka Publiczna. Prawdopodobnie wprowadzenie nowej instytucji skłoniło władze powiatowe do przeprowadzenia remontu budynku: wzmocniono elementy więźby dachowej oraz konstrukcję stropów, wykonano instalację centralnego ogrzewania, zaadaptowano wnętrza na nowe potrzeby, w tym zlikwidowano amfiteatralny poziom podłogi dawnej sali teatralnej i zabudowę balkonów z przeznaczeniem na magazyny.



Zdj. 5. Dom Kultury, ok. 1970 r. (źródło: https://fotopolska.eu/169679,foto.html?o=b120938, dostęp: 10.01.2024 r.)

W latach 80. XX w. wykonano prace remontowe elewacji zewnętrznych.


Zdj. 6. Budynek obecnie (04.01.2024 r.)

W 2006 r. gmach przeszedł na własność Fundacji Ochrony Dziedzictwa Żydowskiego w Warszawie. W 2016 r. zakupiony został przez Starostwo Powiatowe w Jarosławiu.

Literatura:

Materiały, na których oparto opracowanie [w tym wcześniejsze dokumentacje]:
Karta ewidencyjna, Budynek Towarzystwa Żydowskiego „Jad Charyjcym", oprac. Piekarz T., 1995 r., Archiwum Wojewódzkiego Urzędu Ochrony Zabytków z siedzibą w Przemyślu.
Program prac konserwatorskich i restauratorskich budynku wolnostojącego przy ul. Jana Tarnowskiegonr 1 w Jarosławiu, oprac. Stanisław Sęk, Przemyśl 2018 r.
Zanim ognisko miało własne lokum…
(http://ogniskobaletowe.republika.pl/html/historia_budynku.htm, dostęp przez https://web.archive.org/web/20090213215056/http://ogniskobaletowe.republika.pl/html/historia_budynku.html, dostęp styczeń 2024 r.);
Jad Charuzim (https://turystyka.jaroslaw.pl/86-jaroslaw-jad-charuzim, dostęp styczeń 2024 r.);

4. OPIS, ANALIZA FORMY I FUNKCJI ORAZ STAN ZACHOWANIA

I. USYTUOWANIE

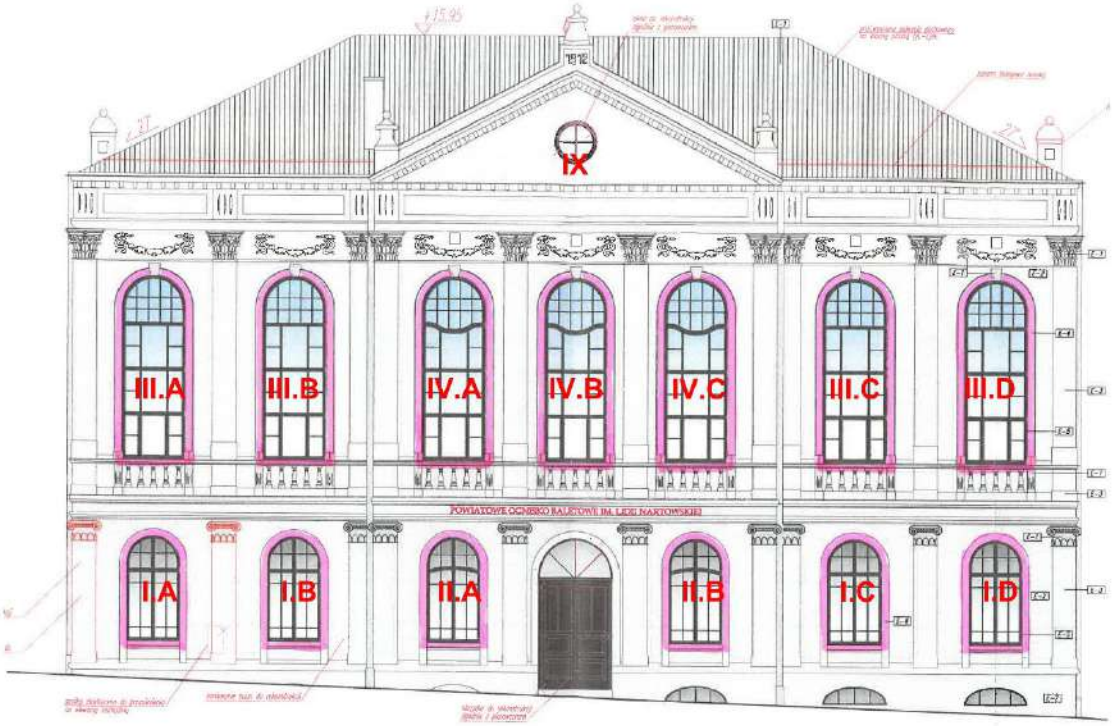

Dawny gmach Towarzystwa „Jad Charyjcym", widok fasady z zaznaczonymi typami stolarki okiennej, źródło inwentaryzacji: Elewacja południowo-wschodnia, autor: Musz Architekci mgr inż. arch. Marcin Musz



Dawny gmach Towarzystwa „Jad Charyjcym”, widok fasady z zaznaczonymi typami stolarki okiennej, styczeń 2024 r.

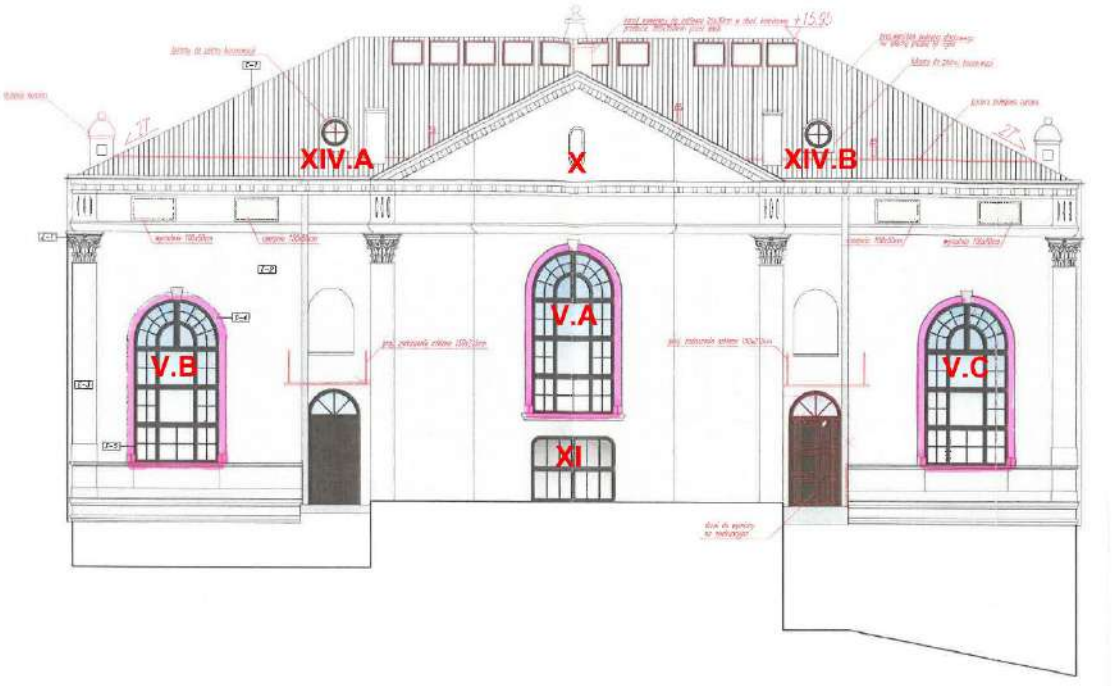

Dawny gmach Towarzystwa „Jad Charyjcym”, widok elewacji północno-zachodniej (tylnej) z zaznaczonymi typami stolarki okiennej, źródło inwentaryzacji: Elewacja północno-zachodnia, autor: Musz Architekci mgr inż. arch. Marcin Musz



Dawny gmach Towarzystwa „Jad Charyjcym”, widok elewacji północno-zachodniej (tylnej) z zaznaczonymi typami stolarki okiennej, styczeń 2024 r.

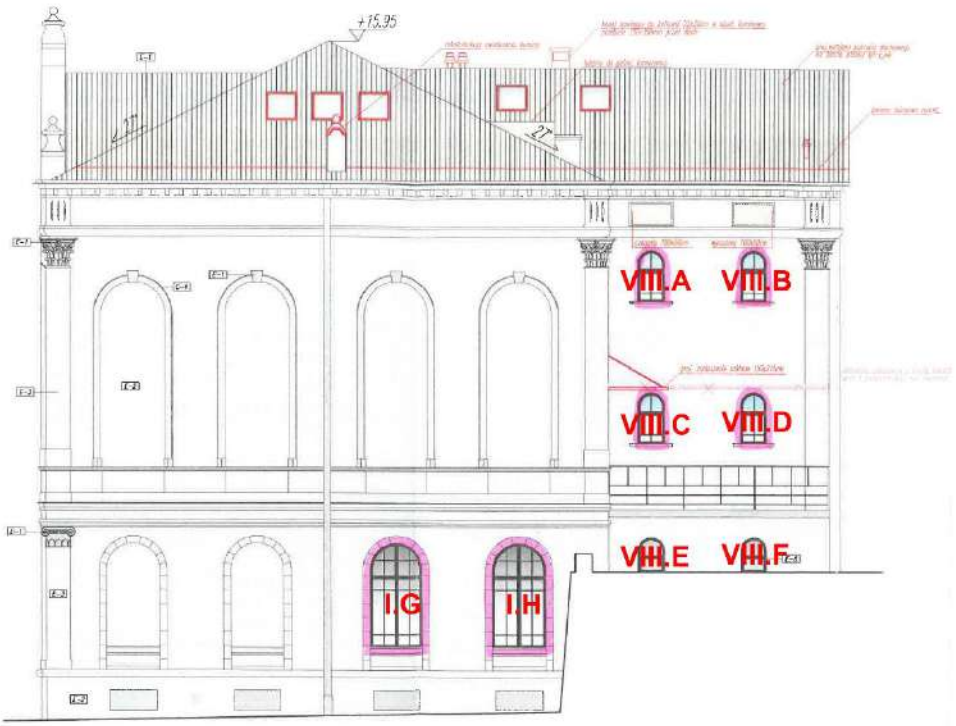

Dawny gmach Towarzystwa „Jad Charyjcym”, widok elewacji północno-wschodniej z zaznaczonymi typami stolarki okiennej, źródło inwentaryzacji: Elewacja północno-wschodnia, autor: Musz Architekci mgr inż. arch. Marcin Musz



Dawny gmach Towarzystwa „Jad Charyjcym”, widok elewacji południowo-zachodniej z zaznaczonymi typami stolarki okiennej, styczeń 2024 r.

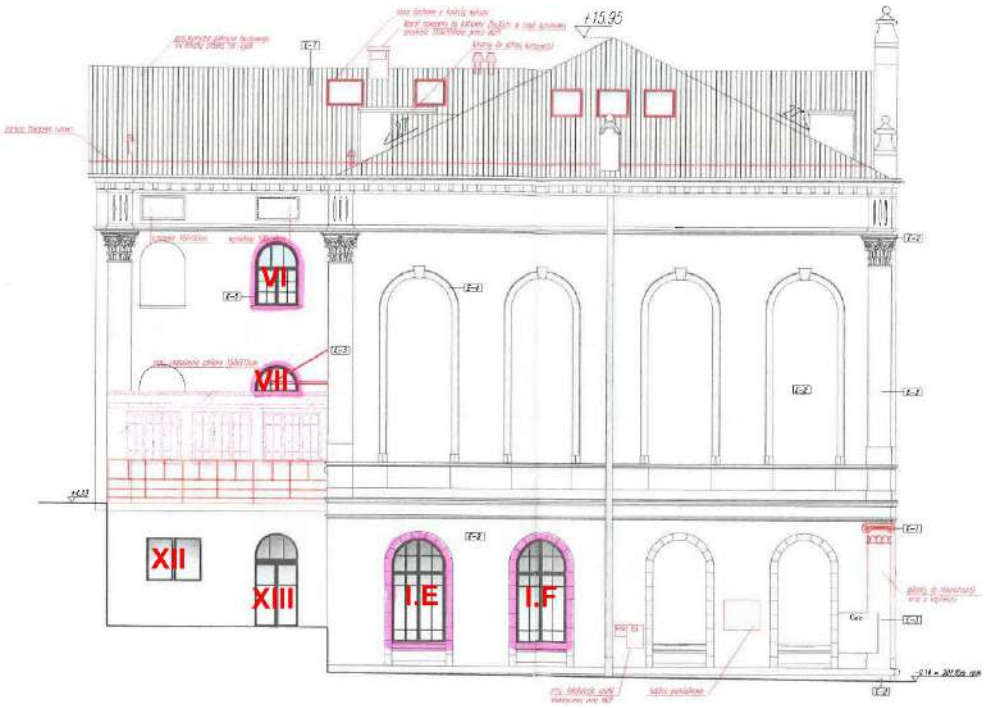

Dawny gmach Towarzystwa „Jad Charyjcym”, widok elewacji południowo-zachodniej z zaznaczonymi typami stolarki okiennej, źródło inwentaryzacji: Elewacja południowo-zachodnia, autor: Musz Architekci mgr inż. arch. Marcin Musz



Dawny gmach Towarzystwa „Jad Charyjcym”, widok elewacji południowo-zachodniej z zaznaczonymi typami stolarki okiennej, styczeń 2024 r.

II. OGÓLNA CHARAKTERYTYKA STOLARKI OKIENNEJ

Po wnikliwej analizie zachowanej w budynku stolarki okiennej stwierdzono, że możliwym jest zakwalifikowanie jej do jednej grupy pod względem stylistyczno-konstrukcyjnym. Poszczególne okna łączą liczne wspólne cechy, np. forma osadzenia w ścianie, opracowanie profili, układy kwater, zastosowane materiały, elementy metalowe. Wspomniane cechy zostały przedstawione w tabeli poniżej, zaś cechy indywidualne charakteryzujące poszczególne typy okien szczegółowo opisane w dalszej części rozdziału.

Lokalizacja	Okna zlokalizowane we wszystkich elewacjach budynku, na każdym piętrze (od piwnicy do poddasza).
Ilość	14 typów – łącznie
Ogólne datowanie	ościeżnice – początek XX w., skrzydła okienne – początek XX w., lata 50.-60. XX w., elementy metalowe – początek XX w., 2. połowa XX w. parapety – początek XX w., 2. połowa XX w.
Charakterystyka (konstrukcja, forma, podziały, budowa, dekoracja, wykończenie)	Otwory okienne: dominują otwory o wykroju prostokątnym zamknięte łukiem pełnym, nieznacznie rozglifione. Ponadto w budynku znajdują się otwory o wykroju prostokątnym (typ XII), prostokątnym z zaokrąglonymi górnymi narożami (typ XI), okrągłym (typ IX i XIV) oraz zbliżonym do owalu (typ X). Ościeżnice okien: cofnięte nieznacznie względem lica elewacji, trwale osadzone, osłonięte przez zaprawę tynkarską, o wyraźnej grubości i szerokości. Konstrukcja okien: dominuje konstrukcja skrzynkowa. Skrzydła okienne: Stałe i otwierane do wewnątrz oraz na zewnątrz. Wszystkie posiadające profilowane ramiaki (w dwóch rodzajach), profilowane szprosy (powtarzające profile ramiaków) oraz większość posiadająca profilowane listwy przymykowe. Szklenie: pojedyncze, cienkie tafle szkła osadzone w ramiakach i szprosach za pomocą kitu szklarskiego. Elementy metalowe: skrzydła okienne wzmocnione blaszanymi narożnikami okiennymi (od strony zewnętrznej), osadzone na zawiasach czopowych (dekorowanych lub prostych), zamykane klameczkami, zasuwkami etc. o różniej formie. Kolorystyka: od zewnątrz okna pomalowane na kolor brązowy, od wewnątrz (i wewnątrz okien) na biało. Parapety: w zależności od okna, różnią się materiałem wykonania oraz osadzeniem (na równi z licem ściany lub lekko wysunięte).
Materiał wykonania	Okna (ościeżnice i skrzydła) drewniane, szklenie ze szkła zwykłego, blaszane elementy metalowe użyte do wzmocnienia konstrukcji skrzydeł okiennych; okucia z metalu, w większości odlewane; parapety z drewna, lastryko i tworzywa sztucznego.

III. CZYNNIKI WPŁYWAJĄCE NEGATYWNIE NA ANALIZOWANĄ STOLARKĘ OKIENNĄ

Naturalnym zjawiskiem jest starzenie się i stopniowa degradacja poszczególnych elementów budynku. Tyczy się to również stolarki okiennej, która jest narażona na wiele czynników niszczących. W przypadku analizowanego obiektu stwierdzić można, że znajdujące się w nim okna narażone były na te same czynniki niszczące, jednakże, w zależności od lokalizacji okien, wpływające na ich zachowanie w różnym stopniu.

Na obecny stan okien w budynku wpływ miały:

- Czynniki atmosferyczne – deszcz, śnieg, grad, zwiększona wilgotność, gwałtowne zmiany temperatury i wilgotności, silny wiatr itd. – obszar oddziaływania: zewnętrzne skrzydła okienne, zewnętrzne części ościeżnic;
- Brak lub niewłaściwa opieka – unikanie napraw, konserwacji, zastępowanie elementów oryginalnych elementami wtórnymi nie zawsze pasującymi do okien, dodatkowe uszczelnianie okien, trwałe zamocowywanie skrzydeł okiennych, nakładanie kolejnych warstw malarskich itd. – obszar oddziaływania: całe okna, głównie jednak ich dolne (dostępne z poziomu posadzki) części okien;
- Niewłaściwe użytkowanie – niewłaściwe zamykanie lub niedomykanie itd. – obszar oddziaływania: całe okna, zwłaszcza ruchome skrzydła dolnych partii (najczęściej otwierane i użytkowane);
- Naturalne procesy starzenia się materiałów – wysychanie drewna, rozchodzenie się konstrukcji, wypadanie wyschniętego kitu szklarskiego, rdzewienie itd. – obszar odziaływania: całe okna;
- Lokalizacja obiektu – zlokalizowanie budynku przy ruchliwej drodze, a co za tym idzie wpływ zanieczyszczenia na budynek, przenoszenie się drgań na konstrukcję obiektu itd. – obszar odziaływania: całe okna;
- Akty wandalizmu – wybijanie szyb, uszkadzanie konstrukcji okien, działanie graficiarzy oraz wandali itd. – obszar odziaływania: całe okna; głównie okna znajdujące się na parterze i okna od strony elewacji tylnej na poziomie rynku;

IV. OGÓLNY STAN ZACHOWANIA

ELEMENT	OPIS STANU ZACHOWANIA
Otwory okienne	Otwory okienne zachowane w dobrym stanie. Podobnie jak całe elewacje, wymagają odświeżenia – oczyszczenia (umycia), pomalowania tynków, miejscami ich wymiany (skruszenia, zawilgocenia). Niektóre otwory, głównie w elewacjach bocznych, wymagają drobnych napraw murarskich.
Ościeżnice okienne	Ościeżnice zachowane są w dość dobrym stanie. Konstrukcje ościeżnic są stabilne, sztywnie osadzone w otworach okiennych (brak ryzyka wypadnięcia), nie są wypaczone, uszkodzeń mechanicznych jest niewiele. Ościeżnice są kompletne – nie występują ubytki. Od strony zewnętrznej struktura drewna ościeżnic jest wypłukana i wysuszona, szczególnie widoczne jest to na ślemionach. Od wnętrza brak widocznych śladów znaczących uszkodzeń (nieznaczne przetarcia). Ościeżnice pokryte są wtórnymi warstwami malarskimi, które od strony zewnętrznej są bardzo mocno złuszczone. Od strony wewnętrznej warstwy malarskie trzymają się w miarę dobrze (chociaż ich ilość i grubość może negatywnie wpływać na żywotność drewna).
Skrzydła zewnętrzne	Skrzydła zewnętrzne zachowane są w złym (niekiedy bardzo złym) stanie. Skrzydła te są narażone na działanie czynników zewnętrznych. Ich zewnętrzna strona jest mocno wypłukana i wysuszona, widoczne są ubytki drewna i kitu szklarskiego. Niektóre skrzydła cechuje osłabiona konstrukcja która grozi ich wypadnięciu z ościeżnic lub wypadnięciu oszklenia z nich samych (mogą stanowić zagrożenie dla przechodniów). Niektóre ruchome skrzydła nie domykają się prawidłowo (nie wpasowują się w ościeżnice). W części skrzydeł zewnętrznych występują braki w oszkleniu oraz uszkodzenia oszklenia. Od strony elewacji tylnej i bocznych w niektórych oknach zamiast szyb znajdują się dykty, styropiany i użyta jest pianka budowlana do zwiększenia ich szczelności (oraz stabilności). W pojedynczych przypadkach zewnętrzne stałe (nie otwierane) skrzydła okienne zamocowane są do ościeżnic za pomocą gwoździ. Skrzydła pokrywają wtórne warstwy malarskie – od strony zewnętrznej (od ulicy) są bardzo mocno złuszczone, odsłaniając strukturę drewna; od strony wewnętrznej (od pomieszczeń) łuszczą się, lecz względnie przylegają do drewna. Wtórne powłoki malarskie skutecznie unieczytelniają delikatne profilowania ich ramiaków, szprosów, listew przymykowych i maskownic. W części okien brak klamek, zameczków i innych elementów okuć umożliwiających ich swobodne otwieranie/zamykanie. Skrzydła zewnętrzne w dużej mierze utraciły swoje właściwości izolacyjności

	cieplnej, akustycznej, odporności na obciążenie wiatrem, wodoszczelności oraz przepuszczalności powietrza.
Skrzydła wewnętrzne	Skrzydła wewnętrzne zachowane są w dość dobrym stanie. Skrzydła te nie są narażone na działanie czynników zewnętrznych, znacznie bardziej na działanie czynników wewnętrznych, głównie związanych z ich użytkowaniem. Ich konstrukcja jest stabilna, nie ma ryzyka wypadnięcia z ościeżnic. Oszklenie dobrze trzyma się ramiaków, jednak kit szklarski miejscami wypada. Niektóre ruchome skrzydła nie domykają się prawidłowo (nie wpasowują się w ościeżnice). Od strony elewacji tylnej i bocznych w niektórych oknach zamiast szyb znajdują się dykty, styropiany i użyta jest pianka budowlana do zwiększenia ich szczelności (oraz stabilności). W pojedynczych przypadkach zewnętrzne stałe (nie otwierane) skrzydła okienne zamocowane są do ościeżnic za pomocą gwoździ. Skrzydła pokrywają wtórne warstwy malarskie względnie przylegające do drewna. Wtórne powłoki malarskie skutecznie unieczytelniają delikatne profilowania ich ramiaków, szprosów, listew przymykowych i maskownic. W części okien brak klamek, zameczków i innych elementów okuć umożliwiających ich swobodne otwieranie/zamykanie. Skrzydła wewnętrzne nieznacznie pomniejszyły swoje właściwości izolacyjności cieplnej, akustycznej, wodoszczelności oraz przepuszczalności powietrza.
Elementy metalowe	Stan zachowania bardzo zróżnicowany, jednak w większości dobry. Oryginalne zamki klameczki zachowane w niedużej ilości. Oryginalne zawiasy zachowane w znaczącej większości. Elementy usztywniające skrzydła okienne (naroża okienne) zachowane wszystkie, jednak najbardziej zniszczone (wielokrotnie przemalowywane, posiadają ślady korozji oraz wygięć).

V. ANALIZA POSZCZEGÓLNYCH TYPÓW

OKNO TYP I





Lokalizacja	elewacje frontowa (4 sztuki) i boczne (4 sztuki), parter
Ilość	8 sztuk
Datowanie	ościeżnice – początek XX w., skrzydła okienne – początek XX w., lata 50.-60. XX w., elementy metalowe – początek XX w., 2. połowa XX w. parapety – początek XX w., wtórne (współczesne?)
Charakterystyka	Konstrukcja okien: skrzynkowa, dwupoziomowa, dwuskrzydłowa, rozdzielona profilowanym ślemieniem zewnętrznym oraz prostym ślemieniem wewnętrznym (obydwa profilowane od wewnątrz ramy). Skrzydła okienne: Zewnętrzne pod ślemieniem otwierane do wewnątrz (zamknięcie osłonięte dwustronnie listwami przymykowymi; zawiasy od wewnątrz); zewnętrzne nad ślemieniem otwierane do zewnątrz, osadzone na słupku (zawiasy od zewnątrz). Okna wewnętrzne otwierane do wewnątrz, górne rozdzielone słupkiem (zawiasy od wewnątrz). Elementy metalowe: zawiasy czopowe dekorowane oraz proste, klameczki dwustronne symetryczne oraz jednostronne prosto opracowane. Parapety: drewniane.

Cechy indywidualne	Zewnętrzne skrzydła pod ślemieniem otwierane do wewnątrz, nad ślemieniem do zewnątrz; płyciny z profilowanymi brzegami w grubości ościeżnicy.

STAN ZACHOWANIA

Stolarka okienna typu I zachowana jest w zróżnicowanym stanie. Ościeżnice i skrzydła wewnętrzne zachowane są w dość dobrym stanie. Skrzydła zewnętrzne są w złym i bardzo złym stanie. Okna pokryte są warstwami wtórnych przemalowań. Zbyt gruba warstwa farby miejscami unieczytelnia drobny profil ramiaków, listew przymykowych, maskownic i ślemienia. Na skrzydłach zewnętrznych oraz na ościeżnicy widoczne są miejsca odspojeń i spękania warstwy malarskiej, natomiast wokół oszklenia dostrzega się znaczne ubytki kitu szklarskiego, przez co woda zacieka do wnętrza. Znaczna część ram zewnętrznych posiada zmurszałe elementy, które noszą ślady spękań i ubytków, nie wszystkie skrzydła się zamykają, konstrukcja ich jest osłabiona, częściowo są niekompletne (brak klameczek) lub posiadają wtórne elementy. W skrzydłach zewnętrznych istnieje ryzyko ich wypadnięcia z ościeżnic oraz szkleń z ramiaków. Oszklenie ma widoczne pęknięcia. Część skrzydeł okiennych jest na stałe skręcona. Część okuć jest pokryta wieloma warstwami farby, posiadają też widoczne ślady korozji.

Okna w obecnym stanie są nieszczelne – w znacznym stopniu utraciły swe właściwości izolacyjne.

OKNO TYP II





Lokalizacja	elewacja frontowa, parter
Ilość	2 sztuki
Datowanie	ościeżnice – początek XX w., skrzydła okienne – początek XX w., lata 50.-60. XX w., elementy metalowe – początek XX w. parapety – wtórne (współczesne?)
Charakterystyka	Konstrukcja okien: skrzynkowa, dwupoziomowa, dwuskrzydłowa, rozdzielona profilowanym ślemieniem zewnętrznym oraz prostym ślemieniem wewnętrznym (obydwa profilowane od wewnątrz ramy, obydwa w formie łuku wklęsło-wypukłego). Skrzydła okienne: Zewnętrzne pod ślemieniem otwierane do wewnątrz (zamknięcie osłonięte dwustronnie listwami przymykowymi; zawiasy od wewnątrz); zewnętrzne nad ślemieniem otwierane do zewnątrz, osadzone na słupku (zawiasy od zewnątrz). Okna wewnętrzne otwierane do wewnątrz, górne rozdzielone słupkiem (zawiasy od wewnątrz). Elementy metalowe: zawiasy czopowe dekorowane oraz proste, klameczki dwustronne symetryczne oraz jednostronne prosto opracowane. Parapety: drewniane.

Cechy indywidualne	Łukowate ślemiona, zewnętrzne skrzydła pod ślemieniem otwierane do wewnątrz, nad ślemieniem do zewnątrz; płyciny z profilowanymi brzegami w grubości ościeżnicy.

STAN ZACHOWANIA

Stolarka okienna zachowana jest w zróżnicowanym stanie. Ościeżnice i skrzydła wewnętrzne zachowane są w dość dobrym stanie. Skrzydła zewnętrzne są w złym stanie. Okna pokryte są warstwami wtórnych przemalowań. Zbyt gruba warstwa farby miejscami unieczytelnia drobny profil ramiaków, listew przymykowych, maskownic i ślemienia. Na skrzydłach zewnętrznych widoczne są miejsca odspojeń i spękania warstwy malarskiej, natomiast wokół oszklenia dostrzega się ubytki kitu szklarskiego, przez co woda zacieka do wnętrza. Znaczna część ram zewnętrznych posiada zmurszałe elementy, które noszą ślady spękań i ubytków, konstrukcja ich jest osłabiona, fragmentarycznie są niekompletne lub posiadają wtórne elementy. W skrzydłach zewnętrznych istnieje ryzyko ich wypadnięcia z ościeżnic oraz szkleń z ramiaków. Część okuć jest pokryta wieloma warstwami farby, posiadają też widoczne ślady korozji.

Okna w obecnym stanie są nieszczelne – w znacznym stopniu utraciły swe właściwości izolacyjne.

OKNO TYP III





Lokalizacja	elewacja frontowa, II kondygnacja
Ilość	4 sztuki
Datowanie	ościeżnice – początek XX w., skrzydła okienne – początek XX w., lata 50.-60. XX w., elementy metalowe – początek XX w., 2. połowa XX w. parapety – wtórne (współczesne?)
Charakterystyka	Konstrukcja okien: skrzynkowa, czteropoziomowa, trzyskrzydłowa, rozdzielona prostymi ślemionami profilowanymi od wnętrza ościeżnicy. Skrzydła okienne: Zewnętrzne poziomu drugiego otwierane do zewnątrz (środkowe skrzydło demontowalne), pozostałych poziomów stałe, demontowalne (zamocowane na rygielki). Wewnętrzne poziomu drugiego otwierane do wewnątrz (środkowe skrzydło demontowalne), pozostałych poziomów stałe, demontowalne (zamocowane na rygielki). Elementy metalowe: zawiasy czopowe dekorowane, rygielki metalowe dociskające skrzydła otwierane oraz stałe. Parapety: lastryko.
Cechy indywidualne	Okna dużych gabarytów, czteropoziomowe, zamknięte łukiem pełnym, otwierane na jednym poziomie, ościeżnice symetryczne,

	skrzydła zewnętrzne otwierane do zewnątrz, wewnętrzne do wewnątrz.

STAN ZACHOWANIA

Stolarka okienna zachowana jest w zróżnicowanym stanie. Ościeżnice i skrzydła wewnętrzne zachowane są w średnim stanie. Skrzydła zewnętrzne są w złym i bardzo złym stanie. Okna pokryte są warstwami wtórnych przemalowań. Zbyt gruba warstwa farby miejscami unieczytelnia drobny profil ramiaków, listew przymykowych, maskownic i ślemienia. Na skrzydłach zewnętrznych oraz na ościeżnicy widoczne są miejsca odspojeń i spękania warstwy malarskiej, natomiast wokół oszklenia dostrzega się znaczne ubytki kitu szklarskiego, przez co woda zacieka do wnętrza. Znaczna część ram zewnętrznych posiada zmurszałe elementy, które noszą ślady spękań i ubytków, nie wszystkie skrzydła się zamykają, konstrukcja ich jest osłabiona, częściowo są niekompletne (brak klameczek) lub posiadają wtórne elementy. W skrzydłach zewnętrznych istnieje ryzyko ich wypadnięcia z ościeżnic oraz szkleń z ramiaków. Oszklenie ma widoczne pęknięcia. Część skrzydeł okiennych jest na stałe skręcona. Część okuć jest pokryta wieloma warstwami farby, posiadają też widoczne ślady korozji.

Okna w obecnym stanie są nieszczelne – w znacznym stopniu utraciły swe właściwości izolacyjne.

OKNO TYP IV





Lokalizacja	elewacja frontowa, II kondygnacja
Ilość	3 sztuki
Datowanie	ościeżnice – początek XX w., skrzydła okienne – początek XX w., lata 50.-60. XX w., elementy metalowe – początek XX w., 2. połowa XX w. parapety – wtórne (współczesne?)
Charakterystyka	Konstrukcja okien: skrzynkowa, czteropoziomowa, trzyskrzydłowa, rozdzielona prostymi ślemionami profilowanymi od wnętrza ościeżnicy (górne w formie łuku wklęsło-wypukłego). Skrzydła okienne: Zewnętrzne poziomu drugiego otwierane do zewnątrz (środkowe skrzydło demontowalne), pozostałych poziomów stałe, demontowalne (zamocowane na rygielki). Wewnętrzne poziomu drugiego otwierane do wewnątrz (środkowe skrzydło demontowalne), pozostałych poziomów stałe, demontowalne (zamocowane na rygielki). Elementy metalowe: zawiasy czopowe dekorowane, rygielki metalowe dociskające skrzydła otwierane oraz stałe. Parapety: lastryko.
Cechy indywidualne	Okna dużych gabarytów, czteropoziomowe, zamknięte łukiem pełnym, łukowate ślemiona w górnej części okna, otwierane na

	jednym poziomie, ościeżnice symetryczne, skrzydła zewnętrzne otwierane do zewnątrz, wewnętrzne do wewnątrz.

STAN ZACHOWANIA

Stolarka okienna zachowana jest w zróżnicowanym stanie. Ościeżnice i skrzydła wewnętrzne zachowane są w średnim stanie. Skrzydła zewnętrzne są w złym i bardzo złym stanie. Okna pokryte są warstwami wtórnych przemalowań. Zbyt gruba warstwa farby miejscami unieczytelnia drobny profil ramiaków, listew przymykowych, maskownic i ślemienia. Na skrzydłach zewnętrznych oraz na ościeżnicy widoczne są miejsca odspojeń i spękania warstwy malarskiej, natomiast wokół oszklenia dostrzega się znaczne ubytki kitu szklarskiego, przez co woda zacieka do wnętrza. Znaczna część ram zewnętrznych posiada zmurszałe elementy, które noszą ślady spękań i ubytków, nie wszystkie skrzydła się zamykają, konstrukcja ich jest osłabiona, częściowo są niekompletne lub posiadają wtórne elementy. Istnieje ryzyko wypadnięcia skrzydeł z ościeżnic oraz szkleń z ramiaków. Oszklenie ma widoczne pęknięcia. Część skrzydeł okiennych jest na stałe skręcona. Część okuć jest pokryta wieloma warstwami farby, posiadają też widoczne ślady korozji.
Okna w obecnym stanie są nieszczelne – w znacznym stopniu utraciły swe właściwości izolacyjne.

OKNO TYP V





Lokalizacja	elewacja północno zachodnia, II kondygnacja, klatka schodowa
Ilość	3 sztuki
Datowanie	ościeżnice – początek XX w., skrzydła okienne – początek XX w., lata 50.-60. XX w., elementy metalowe – początek XX w., 2. połowa XX w. parapety – początek XX w., wtórne (współczesne?)
Charakterystyka	Konstrukcja okien: skrzynkowa, czteropoziomowa, trzyskrzydłowa (poziom 1-3) oraz dwuskrzydłowa (poziom 4, podłucze), rozdzielona prostymi ślemionami profilowanymi od wnętrza ościeżnicy. Skrzydła okienne: Zewnętrzne poziomu drugiego otwierane do zewnątrz (środkowe skrzydło demontowalne), pozostałych poziomów stałe, demontowalne (zamocowane na rygielki). Wewnętrzne poziomu drugiego otwierane do wewnątrz (środkowe skrzydło demontowalne), pozostałych poziomów stałe, demontowalne (zamocowane na rygielki). Elementy metalowe: zawiasy czopowe dekorowane, rygielki metalowe dociskające skrzydła otwierane oraz stałe. Parapety: drewniane.
Cechy indywidualne	Okna dużych gabarytów, czteropoziomowe, zamknięte łukiem pełnym, charakterystyczne podziały skrzydeł czwartego poziomu

	(łukowate szprosy), otwierane na jednym poziomie, ościeżnice symetryczne, skrzydła zewnętrzne otwierane do zewnątrz, wewnętrzne do wewnątrz.

STAN ZACHOWANIA

Ościeżnice zachowane są w średnim stanie. Skrzydła są w średnim i złym (szczególne zewnętrzne). Okna pokryte są warstwami wtórnych przemalowań. Zbyt gruba warstwa farby miejscami unieczytelnia drobny profil ramiaków, listew przymykowych, maskownic i ślemienia. Na skrzydłach zewnętrznych oraz na ościeżnicy widoczne są miejsca odspojeń i spękania warstwy malarskiej, natomiast wokół oszklenia dostrzega się znaczne ubytki kitu szklarskiego, przez co woda zacieka do wnętrza. Znaczna część ram zewnętrznych i fragmentarycznie wewnętrznych, posiada zmurszałe elementy, które noszą ślady spękań i ubytków, nie wszystkie skrzydła się zamykają, konstrukcja ich jest osłabiona, częściowo są niekompletne lub posiadają wtórne elementy. Część skrzydeł nie zachowała się. Istnieje ryzyko wypadnięcia skrzydeł z ościeżnic oraz szkleń z ramiaków. Oszklenie ma widoczne pęknięcia i ubytki. Część skrzydeł okiennych jest na stałe skręcona. Część okuć jest pokryta wieloma warstwami farby, posiadają też widoczne ślady korozji.

Okna w obecnym stanie są nieszczelne – w znacznym stopniu utraciły swe właściwości izolacyjne.

OKNO TYP VI



Lokalizacja	elewacja południowo-zachodnia, II kondygnacja
Ilość	1 sztuka
Datowanie	ościeżnice – 2. połowa XX w. skrzydła okienne – 2. połowa XX w. elementy metalowe – 2. połowa XX w. parapety – 2. połowa XX w.
Charakterystyka	Konstrukcja okien: skrzynkowa, dwupoziomowa, dwuskrzydłowa, rozdzielona prostym ślemieniem zewnętrznym oraz prostym ślemieniem wewnętrznym (obydwa delikatnie profilowane od wewnątrz ramy). Skrzydła okienne: Zewnętrzne pod ślemieniem otwierane do wewnątrz (zamknięcie osłonięte dwustronnie listwami przymykowymi; zawiasy od wewnątrz); zewnętrzne nad ślemieniem otwierane do zewnątrz, z zawiasami na ślemieniu. Okna wewnętrzne otwierane do wewnątrz, górne z zawiasem na ślemieniu uchylane do środka. Elementy metalowe: zawiasy czopowe proste, klameczki dwustronne symetryczne oraz jednostronne prosto opracowane. Parapety: drewniane.

Cechy indywidualne	Okno o szerokich ramiakach i szprosach, o bardzo uproszczonym profilu, niedekorowanym ślemieniu, skrzydła pod ślemieniem 6. kwaterowe, skrzydła nad ślemieniem 3. kwaterowe, uchylane.

STAN ZACHOWANIA

Stolarka okienna zachowana jest w złym stanie. Okna pokryte są warstwami wtórnych przemalowań. Na skrzydłach widoczne są miejsca odspojeń i spękania warstwy malarskiej, natomiast wokół oszklenia dostrzega się ubytki kitu szklarskiego. Ramy posiadają zmurszałe elementy, które noszą ślady spękań i ubytków, konstrukcja ich jest osłabiona. Zawiasy są pokryte wieloma warstwami farby.

Okna w obecnym stanie są nieszczelne – w znacznym stopniu utraciły swe właściwości izolacyjne.

OKNO TYP VII




Lokalizacja	elewacja południowo-zachodnia, I kondygnacja
Ilość	1 sztuka
Datowanie	ościeżnice – początek XX w. skrzydła okienne – początek XX w. elementy metalowe – początek XX w. (?)
Charakterystyka	Konstrukcja okien: skrzynkowa, jednopoziomowa, jednoskrzydłowa, w formie półkola. Skrzydła okienne: Zewnętrzne niezachowane, pierwotnie było uchylnie otwierane do zewnątrz, wewnętrzne zachowane otwierać się powinno do wewnątrz (krata obecnie to uniemożliwia). Elementy metalowe: zawiasy czopowe dekorowane oraz rygielki. Parapety: brak
Cechy indywidualne	Okno o bardzo charakterystycznej formie półkola.

STAN ZACHOWANIA

Stolarka okienna zachowana jest fragmentarycznie. Okno pierwotnie było prawdopodobnie jak Typ XIII. Obecnie zamurowane i pozostawione jedynie nadślemię obecnie w złym stanie zachowania.

Okno pokryte jest warstwami wtórnych przemalowań. Na skrzydle widoczne są miejsca odspojeń i spękania warstwy malarskiej, natomiast wokół oszklenia dostrzega się ubytki kitu szklarskiego. Rama posiada zmurszałe elementy, które noszą ślady spękań i ubytków, konstrukcja ich jest osłabiona.

Okna w obecnym stanie są nieszczelne – w znacznym stopniu utraciły swe właściwości izolacyjne.

OKNO TYP VIII





Lokalizacja	elewacja północno-wschodnia, parter, I i II kondygnacja
Ilość	6 sztuk
Datowanie	ościeżnice – początek XX w. skrzydła okienne – początek XX w. elementy metalowe – początek XX w., 2. połowa XX w. parapety – początek XX w.
Charakterystyka	Konstrukcja okien: ościeżnicowa o grubej ościeżnicy, dwupoziomowa, jednoskrzydłowa, prostym ślemieniem profilowanym od wewnątrz. Skrzydła okienne: Skrzydło zewnętrzne pod ślemieniem otwierane do zewnątrz, skrzydło nad ślemieniem stałe, demontowalne. Brak skrzydeł wewnętrznych (rozwiązanie pierwotne). Elementy metalowe: zawiasy czopowe dekorowane, rygielki, zameczki. Parapety: drewniane, profilowane
Cechy indywidualne	Okna o charakterystycznej i indywidualnej konstrukcji, typu ościeżnicowego, zaopatrzone jedynie w skrzydła zewnętrzne .

STAN ZACHOWANIA

Stolarka okienna zachowana jest w przeważającej większości w złym stanie. Okna pokryte są warstwami wtórnych przemalowań. Na skrzydłach widoczne są miejsca odspojeń i spękania warstwy malarskiej, natomiast wokół oszklenia dostrzega się ubytki kitu szklarskiego. Ramy posiadają zmurszałe elementy, które noszą ślady spękań i ubytków, konstrukcja ich jest osłabiona. Zawiasy są pokryte wieloma warstwami farby.
Okna w obecnym stanie są nieszczelne – w znacznym stopniu utraciły swe właściwości izolacyjne.

OKNO TYP IX



Lokalizacja	elewacja frontowa, poddasze
Ilość	1 sztuka
Datowanie	ościeżnice – 2. połowa XX w. (?) skrzydła okienne – 2. połowa XX w. (?)
Charakterystyka	Okno zachowane szczątkowo (ościeżnica, krzyż okienny). Pierwotnie było tu okno w kształcie okręgu z dekoracją w formie Gwiazdy Dawida, później okno z krzyżem okiennym. Okno pierwotne mogło być konstrukcji ościeżnicowej, stałe, demontowalne, zamocowane na rygielki, profilami nawiązujące do pozostałych okien w budynku.
Cechy indywidualne	Okno o bardzo charakterystycznej formie okręgu.

STAN ZACHOWANIA

Stolarka okienna wtórna, zachowana jedynie fragmentarycznie, zaślepiona od wnętrza. Zachowana rama posiada liczne ubytki w warstwie malarskiej oraz w strukturze drewna, konstrukcja ich jest osłabiona. Brak szklenia.
Okno w obecnym stanie nie spełnia swoich podstawowych funkcji.

OKNO TYP X



Lokalizacja	elewacja północno-zachodnia, poddasze
Ilość	1 sztuka
Datowanie	ościeżnice – 2. połowa XX w. (?)
Charakterystyka	Okno zachowane szczątkowo (ościeżnica). Pierwotnie było tu okno w kształcie prostokąta z zaokrąglonymi krótszymi bokami. Okno pierwotne mogło być konstrukcji ościeżnicowej, stałe, demontowalne, zamocowane na rygielki, profilami nawiązujące do pozostałych okien w budynku.
Cechy indywidualne	Okno o bardzo charakterystycznej formie.

STAN ZACHOWANIA

Stolarka okienna wtórna, zachowana jedynie fragmentarycznie, zaślepiona plexiglasem od wnętrza. Zachowana rama posiada liczne ubytki w warstwie malarskiej oraz w strukturze drewna, konstrukcja ich jest osłabiona.
Okno w obecnym stanie nie spełnia swoich podstawowych funkcji.

OKNO TYP XI





Lokalizacja	elewacja północno-zachodnia, parter, klatka schodowa
Ilość	1 sztuka
Datowanie	ościeżnice – początek XX w., skrzydła okienne – początek XX w., lata 50.-60. XX w. (?), elementy metalowe – początek XX w., 2. połowa XX w.
Charakterystyka	Konstrukcja okien: skrzynkowa, dwupoziomowa, dwuskrzydłowa, rozdzielona profilowanym ślemieniem zewnętrznym oraz prostym ślemieniem wewnętrznym (obydwa profilowane od wewnątrz ramy). Skrzydła okienne: Zewnętrzne i wewnętrzne pod ślemieniem stałe, demontowalne; zewnętrzne nad ślemieniem otwierane do zewnątrz, wewnętrzne otwierane do wewnątrz.

	Elementy metalowe: zawiasy czopowe dekorowane oraz proste, rygielki Parapety: brak
Cechy indywidualne	Kształt okna – prostokąt z zaokrąglonymi górnymi narożami, dolny poziom stały, demontowalny, górny otwierany.

STAN ZACHOWANIA

Stolarka okienna zachowana jest w złym stanie, szczególnie skrzydła zewnętrzne. Okno niekompletne, wypełnione śmieciami.

Okno pokryte jest warstwami wtórnych przemalowań. Na skrzydłach zewnętrznych oraz na ościeżnicy widoczne są miejsca odspojeń i spękania warstwy malarskiej, natomiast wokół oszklenia dostrzega się znaczne ubytki kitu szklarskiego, przez co woda zacieka do wnętrza. Ramy zewnętrzne posiadają zmurszałe elementy, które noszą ślady spękań i ubytków, konstrukcja ich jest osłabiona, częściowo są niekompletne. W skrzydłach zewnętrznych istnieje ryzyko wypadnięcia szkleń z ramiaków. Oszklenie ma widoczne pęknięcia. Część skrzydeł okiennych jest na stałe skręcona. Część okuć jest pokryta wieloma warstwami farby, posiadają też widoczne ślady korozji.

Okna w obecnym stanie są nieszczelne – w znacznym stopniu utraciły swe właściwości izolacyjne.

OKNO TYP XII





Lokalizacja	elewacja południowo-zachodnia, parter
Ilość	1 sztuka
Datowanie	ościeżnice – początek XX w. (?) skrzydła okienne – początek XX w. (?) elementy metalowe – początek XX w. (?)
Charakterystyka	Konstrukcja okien: ościeżnicowa, jednopoziomowa, dwuskrzydłowa, o formie prostokąta. Skrzydła okienne: Zewnętrzne otwierane do wewnątrz (zamknięcie osłonięte dwustronnie listwami przymykowymi; zawiasy od wewnątrz).

	Elementy metalowe: zawiasy czopowe dekorowane oraz rygielek Parapety: Brak
Cechy indywidualne	Charakterystyczny kształt okna – prostokąt.

STAN ZACHOWANIA

Stolarka okienna zachowana jest w złym stanie. Okno pokryte jest warstwami wtórnych przemalowań. Na skrzydłach widoczne są miejsca odspojeń i spękania warstwy malarskiej, natomiast wokół oszklenia dostrzega się ubytki kitu szklarskiego. Ramy posiadają zmurszałe elementy, które noszą ślady spękań i ubytków, konstrukcja ich jest osłabiona. Zawiasy są pokryte wieloma warstwami farby.

Okna w obecnym stanie są nieszczelne – w znacznym stopniu utraciły swe właściwości izolacyjne.

OKNO TYP XIII



Lokalizacja	elewacja południowo-zachodnia, parter
Ilość	1 sztuka
Datowanie	ościeżnice – początek XX w. (?) skrzydła okienne – początek XX w. elementy metalowe – początek XX w. (?)
Charakterystyka	Konstrukcja okien: skrzynkowa, dwupoziomowa, dwuskrzydłowa, rozdzielona prostym ślemieniem zewnętrznym oraz prostym ślemieniem wewnętrznym (obydwa profilowane od wewnątrz ramy). Skrzydła okienne: Zewnętrzne pod ślemieniem otwierane do wewnątrz (zamknięcie osłonięte dwustronnie listwami przymykowymi; zawiasy od wewnątrz); zewnętrzne nad ślemieniem otwierane uchylnie do zewnątrz, z zawiasami na ślemieniu. Okna wewnętrzne (obecnie brak) pierwotnie otwierane do wewnątrz, z zawiasami na ślemieniu. Elementy metalowe: zawiasy czopowe dekorowane oraz proste. Parapety: brak
Cechy indywidualne	Zewnętrzne skrzydła pod ślemieniem otwierane do wewnątrz, nad ślemieniem do zewnątrz.

STAN ZACHOWANIA

Stolarka okienna zachowana jest w złym stanie. Zachowane jedynie skrzydła zewnętrzne z ubytkami. Skrzydła zabezpieczone na stałe pianką poliuretanową. Brak szklenia w nadślemieniu.

Okna pokryte są warstwami wtórnych przemalowań. Zbyt gruba warstwa farby miejscami unieczytelnia drobny profil ramiaków, listew przymykowych, maskownic i ślemienia. Na skrzydłach zewnętrznych oraz na ościeżnicy widoczne są miejsca odspojeń i spękania warstwy malarskiej, natomiast wokół oszklenia dostrzega się znaczne ubytki kitu szklarskiego, przez co woda zacieka do wnętrza. Ramy posiadają zmurszałe elementy, które noszą ślady spękań i ubytków, skrzydła się nie otwierają, konstrukcja ich jest osłabiona. Istnieje ryzyko wypadnięcia szkleń z ramiaków. Część okuć jest pokryta wieloma warstwami farby, posiadają też widoczne ślady korozji.

Okna w obecnym stanie są nieszczelne – w znacznym stopniu utraciły swe właściwości izolacyjne.

OKNO TYP XIV



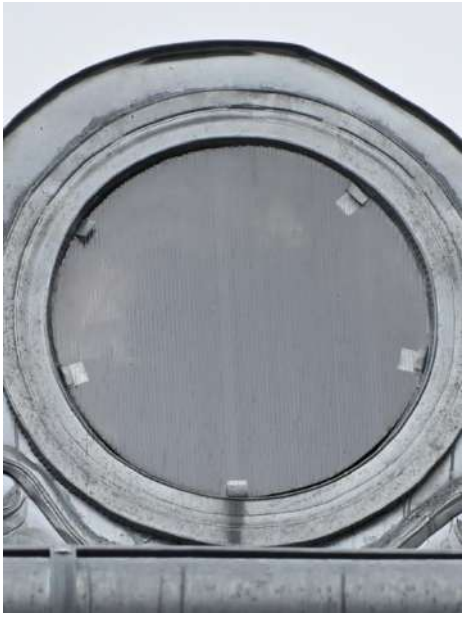

Lokalizacja	elewacja północno-zachodnia, poddasze
Ilość	2 sztuki
Datowanie	-
Charakterystyka	Okno niezachowane. Pierwotnie było tu okno w kształcie okręgu z krzyżem okiennym. Okno pierwotne mogło być konstrukcji ościeżnicowej, stałe, demontowalne, zamocowane na rygielki, profilami nawiązujące do pozostałych okien w budynku.
Cechy indywidualne	Okno o bardzo charakterystycznej formie okręgu i niedużych gabarytach.

STAN ZACHOWANIA

Brak zachowanej stolarki okiennej.

VI. ANALIZA KONSTRUKCJI STOLARKI OKIENNEJ

Budynek na przestrzeni dziesięcioleci zmieniał swoje funkcje i przeznaczenie. Każda zmiana wiązała się z większym lub mniejszym remontem, głównie skupiającym się na adaptacji wnętrz do nowych funkcji (przemalowaniu ścian wewnętrznych, wprowadzenie nowych lub usunięcie starych ścian działowych). Żadna jednak z tych zmian nie wpłynęła znacząco na zewnętrzny wygląd budynku. Detal architektoniczny, podziały horyzontalne i wertykalne, rytmika dekoracji, detal sztukatorski – wszystko to w znaczącej mierze zostało zachowane (zwłaszcza w obszarze fasady budynku). Zmianie ulegała kolorystyka elewacji, ale nie ich wystrój. Tym samym zachowała się stolarka okienna, której forma jest niezmienna od początku istnienia budynku – podziały skrzydeł i kwater szklanych, układy ślemion – wszystko identyczne jak na zdjęciach archiwalnych z okresu budowy budynku. Jednakże wnikliwsza analiza pozwoliła dostrzec niewielkie, aczkolwiek liczne, elementy świadczące, że omawiana stolarka również była poddawana naprawom.



Fragment okna typu II (B), widoczne różnice w ramiakach i szprosach, styczeń 2024 r.

Analizując wewnętrzne skrzydła okienne dostrzeżono w pierwszej kolejności, że widoczne są różnice w opracowaniu ramiaków oraz szprosów. Najpierw zauważono różnice

w grubości szprosów – kwatery dzielą szprosy o szerokości większej i mniejszej, o bardzo zbliżonym do siebie profilowaniu.[1]

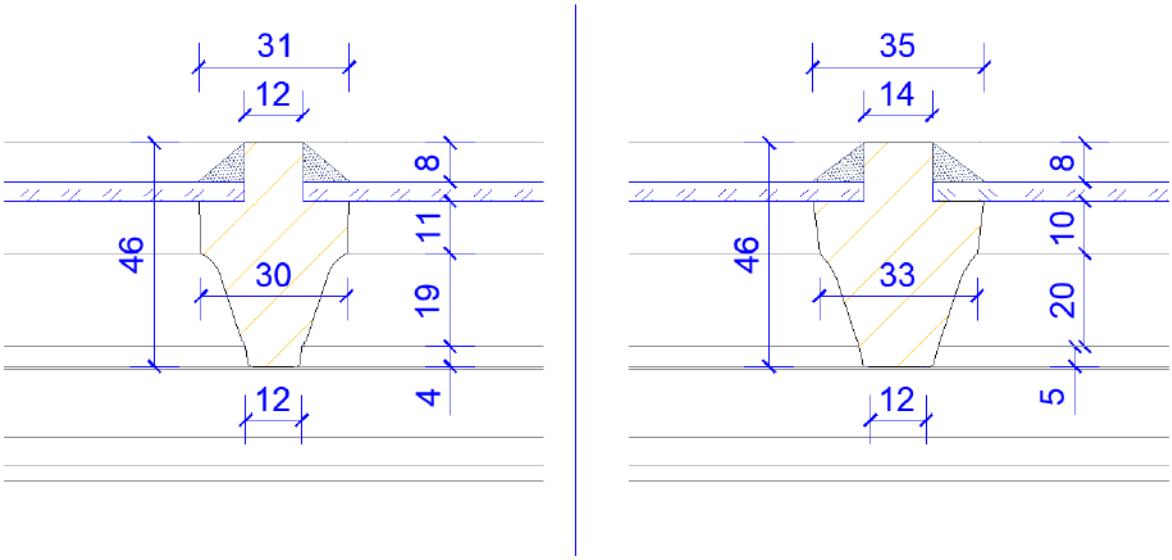

W drugiej kolejności dostrzeżono różnicę pomiędzy profilowaniem ramiaków skrzydeł. O ile profil wewnętrzny (od szyby) jest zbliżony, to profil zewnętrzny (od ściany) był znacząco różny. W jednym występuje zaokrąglenie do wewnątrz ramiaka, w drugim na zewnątrz.

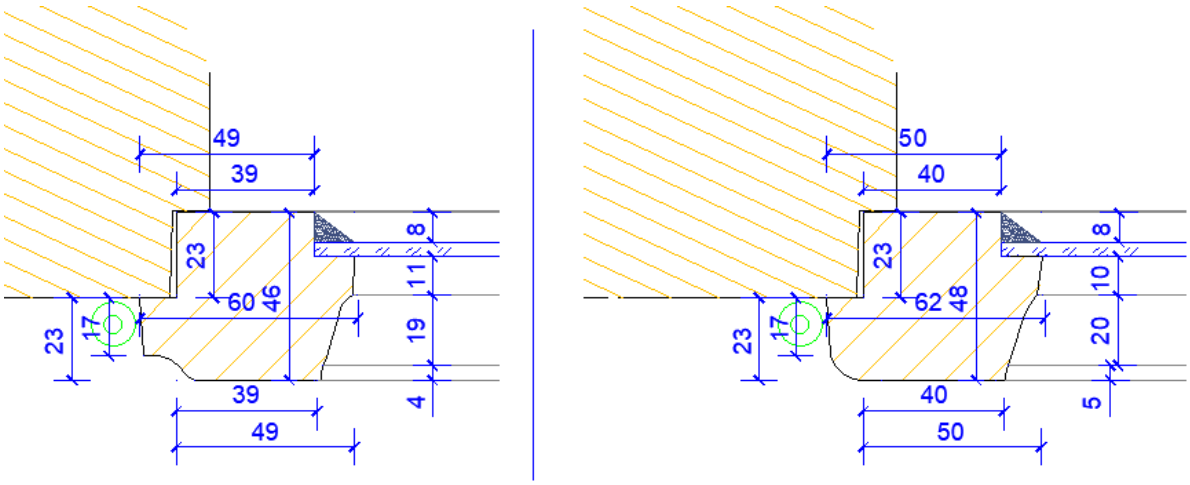

W dalszej kolejności skupiono się na pozostałych elementach różniących okna. Zauważono przede wszystkim:

[1] Należy zaznaczyć, że podane wartości na rysunku są wartościami uśrednionymi. Pomiar na różnych oknach, często na całej długości elementu drewnianego (ślemienia, ramiaka, szprosu) wskazywał odchylenia rzędu 2-4 mm.

- brak konkretnej reguły w montowaniu skrzydeł o zaokrąglonym lub wklęsłym profilu ramiaka - okna różnych typów, ale i w zakresie tego samego typu, miały skrzydła okienne wewnętrzne i zewnętrzne posiadające ramiak o profilu zaokrąglonym i/albo o profilu wklęsłym. Mogły to być skrzydła nadślemienia, lub podślemienia, prawe i/lub lewe. Dominują skrzydła o profilu wklęsłym. Jednakże, w oknach parteru, a także oknach typu III, IV i V, ramiak o profilu zaokrąglonym występuje w dolnych sekcjach okna – dostępnych z poziomu podłogi;
- skrzydła o profilu zaokrąglonym i szerszym szprosie wizualnie (ale i pomiarowo) są większe, cięższe – brakuje im smukłości;



Okno typu II (B), widoczne różnice w ramiakach i szprosach, styczeń 2024 r.

- w skrzydłach z zaokrągleniem zastosowano zawiasy czopowe pozbawione dekoracyjnego zakończenia. Często zawias wmontowany w skrzydło okienne nie ma dekoracji, zaś zawias w ramie okiennej już tak – wskazuje to na fakt, że zawias w ramie nie uległ demontażowi;
- okna z zaokrąglonym ramiakiem posiadają wtórne klamki lub inne, wtórne mocowania;

- w niektórych oknach parteru (typ I i II) brakuje ustawienia w linii szprosów, co jest bardzo charakterystyczne w oknach wyższych kondygnacji otwieranych do wewnątrz i na zewnątrz;
- listwy przymykowe, maskownice, listwy imitujące listwy przymykowe w oknach z zaokrąglonym profilem zewnętrznym ramiaka mają inne profilowanie, niż listwy w pozostałych oknach.

Na bazie tych analiz udało się ustalić, że w stolarce okiennej budynku mamy do czynienia z skrzydłami okiennymi oryginalnymi, pochodzącymi z okresu budowy obiektu, oraz skrzydłami wtórnymi, wstawionymi w miejsce skrzydeł historycznych, próbującymi naśladować okna historyczne.

VII. CHARAKTERYTYKA SKRZYDŁA OKIENNEGO ORYGINALNEGO (PIERWOTNEGO)

Skrzydło okienne wewnętrzne lub zewnętrzne, osadzone na zawiasie czopowym posiadającym dekoracyjne zwieńczenie w formie zwężającego się stożka zakończonego niewielką kulą, posiada profilowany ramiak oraz szprosy. Ramiak posiada profil zewnętrzny wklęsły i jest wyraźnie smuklejszy, delikatniejszy. Profil wewnętrzny posiada delikatne, wyczuwalne zaokrąglenia. Szprosy są również smuklejsze, delikatniejsze, węższe. Całe skrzydło jest delikatne w swoim kształcie. Skrzydła od strony zewnętrznej posiadają blaszane wzmocnienia kątowe. W skrzydłach tych, jeżeli są zachowane, znajdują się klameczki i zatrzaski odlewane, z dekoracyjnym opracowaniem. Gdy mamy do czynienia ze skrzydłem stałym (nieruchomym, lecz demontowalnym), wyróżniają go przede wszystkim profilowania. W skrzydłach oryginalnych zastosowane są profilowane listwy przymykowe o wysokości całego okna (sięgające do zewnętrznych profilowań ramiaków). Skrzydła oryginalne znajdują się w dużej mierze w miejscu skrzydeł zewnętrznych, licznie występują na parterze i w elewacjach bocznych oraz głównie w górnych patiach skrzydeł typu III, IV, V (oknach o dużych gabarytach). Gdy w oknie występują oryginalne skrzydła, to ich szprosy są ustawione w jednej linii (niezależnie od rodzaju ościeżnicy).

VIII. CHARAKTERYTYKA SKRZYDŁA OKIENNEGO WTÓRNEGO (HISTORYCZNEGO)

Skrzydło okienne wewnętrzne lub zewnętrzne, osadzone na zawiasie czopowym zwykłym, bez dekoracji, posiada profilowany ramiak oraz szprosy. Ramiak posiada profil zewnętrzny zaokrąglony. Profil wewnętrzny posiada delikatne, niezbyt wyczuwalne zaokrąglenia – raczej wydaje się być prosty. Szprosy są szersze, profilowanie mniej zauważalne. Skrzydła od strony zewnętrznej posiadają blaszane wzmocnienia kątowe. W skrzydłach tych, jeżeli są zachowane, znajdują się klameczki i zatrzaski odlewane, ale raczej pozbawione dekoracji. Gdy mamy do czynienia ze skrzydłem stałym (nieruchomym, lecz demontowalnym), wyróżniają go przede wszystkim profilowania. W skrzydłach oryginalnych zastosowane są zaokrąglone listwy przymykowe o wysokości mniejszej niż skrzydło okienne. Skrzydła te występują najczęściej w dolnych partiach okien.

IX. CHARAKTERYSTYKA OŚCIEŻNIC OKIENNYCH

W trakcie analiz stwierdzono z dużym prawdopodobieństwem, że wszystkie zachowane (wątpliwości są przy ościeżnicach okien typu IV oraz X) należy uznać za oryginalne, pochodzące z okresu budowy. Przemawia za tym ich forma i kształt, zastosowane ślemiona, zwartość konstrukcji, wmontowane w nie historyczne zawiasy, a przede wszystkim bardzo dobre spasowanie ze skrzydłami oryginalnymi.

X. CHARAKTERYSTYKA ORYGINALNYCH ELEMENTÓW METALOWYCH

W niektórych oknach zachowały się oryginalne elementy metalowe pochodzące z okresu budowy. Najwięcej zachowanych zostało zawiasów kątowych usztywniających skrzydła okienne. W drugiej kolejności pod względem liczebności najwięcej zachowało się zawiasów czopowych z dekoracyjnym zwieńczeniem w formie stożka zakończonego kulą. W sporej ilości zachowały się również małe rygielki służące głównie do osadzania skrzydeł stałych, demontowalnych. Najmniej zachowało się klamek dwustronnych, symetrycznych oraz zasuwek.



Oryginalne elementy metalowe zamykające okna – klameczka dwustronna oraz klameczka zatrzaskowa, styczeń 2024 r.



Oryginalne zawiasy czopowe, styczeń 2024 r.



Oryginalny rygielek, styczeń 2024 r.



Oryginalne rygielki stosowane głównie przy skrzydłach stałych, demontowalnych, styczeń 2024 r.

XI. ZESTAWEIENIE

TYP OKNA	NR OKNA	OŚCIEŻNICA	SKRZYDŁA WEWNĘTRZNE	SKRZYDŁA ZAWNĘTRZNE	ELEMENTY METALOWE	PARAPETY
TYP I	I A	Historyczna	Historyczne	Historyczne	Historyczne	Wtórny
	I B	Historyczna	Historyczne	Historyczne	Historyczne	Wtórny
	I C	Historyczna	Historyczne dolne, wtórne górne	Historyczne, jedno skrzydło wtórne	Historyczne, wtórne	Wtórny
	I D	Historyczna	Historyczne górne, wtórne dolne	Historyczne	Historyczne, wtórne	Wtórny
	I E	Historyczna	Historyczne	Historyczne	Historyczne, wtórne	Historyczny
	I F	Historyczna	Historyczne	Historyczne	Historyczne, wtórne	Historyczny
	I G	Historyczna	Historyczne	Historyczne dolne, wtórne górne	Historyczne	Historyczny
	I H	Historyczna	Wtórne, jedno skrzydło historyczne	Historyczne	Historyczne, wtórne	Historyczny
TYP II	II A	Historyczna	Historyczne	Historyczne	Historyczne	Wtórny
	II B	Historyczna	Historyczne dolne, wtórne górne	Historyczne dolne, wtórne górne	Historyczne	Wtórny
TYP III	III A	Historyczna	Historyczne (partie górne), wtórne (partie dolne)	Historyczne	Historyczne, wtórne	Wtórny
	III B	Historyczna	Historyczne (partie górne), wtórne (partie dolne)	Historyczne	Historyczne, wtórne	Wtórny
	III C	Historyczna	Historyczne (partie górne), wtórne (partie dolne)	Historyczne	Historyczne, wtórne	Wtórny
	III D	Historyczna	Historyczne, wtórne	Historyczne	Historyczne, wtórne	Wtórny
TYP IV	IV A	Historyczna	Historyczne, wtórne	Historyczne	Historyczne, wtórne	Wtórny

	IV B	Historyczna	Historyczne (partie górne), wtórne (partie dolne)	Historyczne	Historyczne, wtórne	Wtórny
	IV C	Historyczna	Historyczne, wtórne	Historyczne	Historyczne, wtórne	Wtórny
TYP V	V A	Historyczna	Historyczne (partie górne), wtórne (partie dolne)	Historyczne, wtórne	Historyczne, wtórne	Historyczny (?)
	V B	Historyczna	Historyczne, wtórne	Historyczne, wtórne	Historyczne, wtórne	Historyczny
	V C	Historyczna	Historyczne, wtórne	Historyczne, wtórne	Historyczne, wtórne	Brak
TYP VI		Wtórne				Wtórny
TYP VII		Historyczna	-	Historyczne	Historyczne	Brak
TYP VIII	VIII A	Historyczna	-	Historyczne	Historyczne	Historyczny
	VIII B	Historyczna	-	Historyczne	Historyczne	Historyczny
	VIII C	Historyczna	-	Historyczne	Historyczne	Historyczny
	VIII D	Historyczna	-	Historyczne	Historyczne	Historyczny
	VIII E	Brak okna				Brak
	VIII F	Brak okna				Brak
TYP IX		Wtórna	-	Wtórne	Nieokreślone	Brak
TYP X		Wtórna (?)	-	-	Nieokreślone	Brak
TYP XI		Historyczna	Historyczne, wtórne	Historyczne (?)	Historyczne, wtórne	Brak
TYP XII		Historyczna (?)	-	Historyczne (?)	Historyczne (?)	Brak
TYP XIII		Historyczna (?)	Brak okna	Historyczne	Historyczne, wtórne	Brak
TYP XIV	XIV A	Brak okna				Brak
	XIV B	Brak okna				Brak

XII. CHARAKTERYTYKA PARAPETÓW

Za parapety oryginalne należy uznać parapety wykonane z desek drewnianych, które posiadają profilowaną krawędź lekko wystającą przed lico ściany (szczególnie widoczne przy oknach typu VIII).



Oryginalny parapet znajdujący się przy oknie VIII B, styczeń 2024 r

XIII. POTENCJALNE PRZYCZYNY ZMIAN W STOLARCE OKIENNEJ

Przede wszystkim uwagę zwraca fakt, że wtórne skrzydła okienne znajdują się w częściach okien, które były dostępne z poziomu podłogi, czyli były użytkowane. Co za tym idzie, można wysnuć wniosek, że wymianie uległy skrzydła, które były najbardziej zużyte w wyniku ich użytkowania. Otwieranie i zamykanie okna wpływa niekorzystnie na jego żywotność. Szklenie, które można zawadzić nogą (np. na schodach budynku) lub ręką, również narażone jest na uszkodzenie. Skrzydło dostępne z poziomu ulicy lub znajdujące się w pobliżu drzewa, krzewu, może zostać uszkodzone od zewnątrz. Częściowa losowość występowania skrzydeł wtórnych może świadczyć o tym, że w pewnym momencie funkcjonowania budynku, koniecznym była naprawa najbardziej zużytych okien. Naprawie poddano nie całe stolarki, a jedynie okna najbardziej zniszczone (redukcja kosztów, konieczność szybkich napraw).

Innym argumentem może być fakt nieszczelności skrzydeł okiennych, a tym samym negatywny wpływ na warunki klimatyczne w budynku. Ten argument mógł przyświecać głównie przy pracach związanych z wymianą skrzydeł w oknach wielkogabarytowych typu III, IV i V, gdzie wymianie poddano przede wszystkim skrzydła stałe.

Stolarz wykonujący naprawę postarał się, aby nowe skrzydła jak najbardziej przypominały skrzydła oryginalne – profilowaniami, podziałami, kształtem. Udało mu się to w znaczącej większości (za wyjątkiem pojedynczych przypadków braku zbieżności szprosów w skrzydłach zewnętrznych z wewnętrznymi). Co istotne – uznał, że ościeżnice mogą pozostać, w związku z czym zachowały się one w oryginalnej formie. A wraz z niektórymi ościeżnicami zachowały się dekoracyjnie opracowane ślemiona.

XIV. INDYWIDUALNE PRZYPADKI

Okno typu VI – okno prawdopodobnie całkowicie wtórne, wykonane przez innego stolarza i w innym okresie. Wyróżnia się znacznie grubszymi ramiakami i szprosami, które posiadają profilowania bez zaokrągleń, ale z uskokami. Okno zostało wstawione w miejsce wcześniejszego okna i z dużym prawdopodobieństwem powtarza jego podziały pionowe i poziome.

Okno typu X – niezachowane, pierwotnie z Gwiazdą Dawida, po wojnie z prostym krzyżem okiennym.

Okno typu XI – niezachowane, nieznana pierwotna dekoracja.

Okna typu XIV – niezachowane, pierwotnie z krzyżem okiennym.

5. BADANIA WARTSW MALARSKICH

I. METODYKA BADAŃ

W celu określenia oryginalnego opracowania kolorystycznego stolarki okiennej z budynku dawnego Stowarzyszenia Jad Charuzim w Jarosławiu wykonano 3 odkrywki konserwatorskie oraz pobrano 9 próbek warstw malarskich wraz z podłożem drewnianym z różnych typów okien, które wytypowano jako oryginalne. Próbki zatopiono w żywicy sztucznej, wyszlifowano i poddano obserwacji ich przekroje poprzeczne. Wykonano zdjęcia cyfrowe pod mikroskopem optycznym próbek w powiększeniu.

II. BADANIA STRATYGRAFICZNE

Budynek Stowarzyszenia Jad Charuzim w Jarosławiu
Okno I.E
Stolarka okienna konstrukcji skrzynkowej, górne skrzydło zewnętrze od strony zewnętrznej
Próbka nr 1, Odkrywka nr I

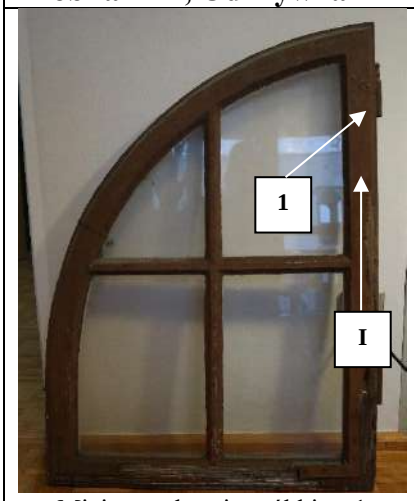

Miejsce pobrania próbki nr 1
Miejsce wykonania odkrywki nr I

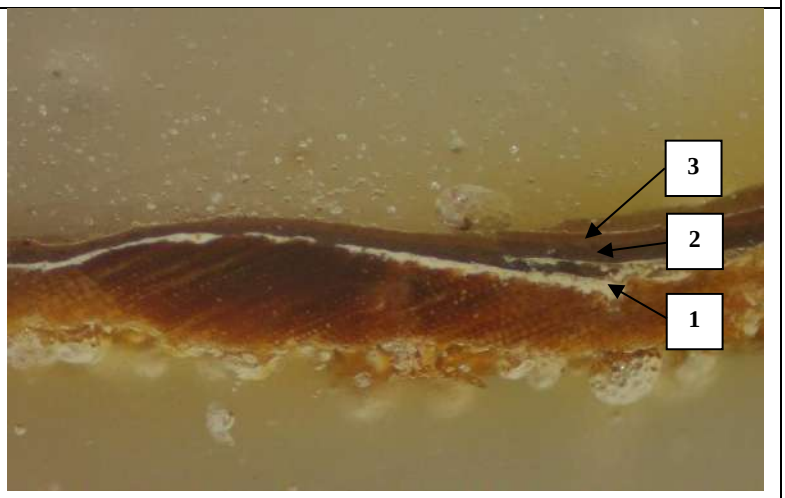

Przekrój przez próbkę nr 1

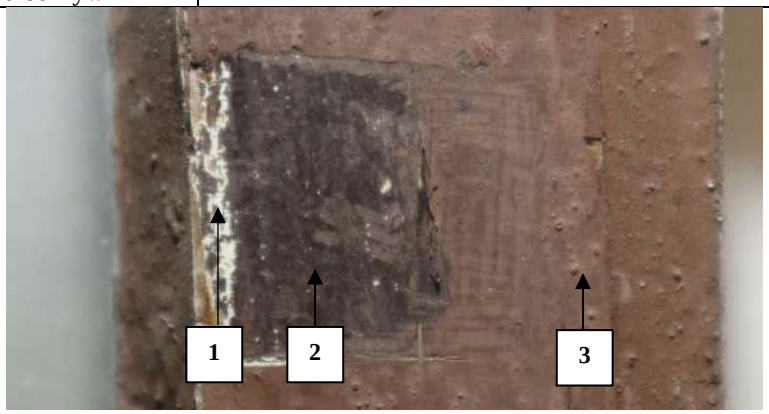

Odkrywka nr I

STRATYGRAFIA WARSTW			
Oznaczenie graficzne warstwy Technologicznej		**Charakterystyka warstwy i jej opis z identyfikacją techniki i kolorystyką**	**Datowanie**
3		Warstwa malarska olejna Kolor: brązowy	Lata 80. XX w.?
2		Warstwa malarska olejna Kolor: ciemnobrązowy NCS S 8010-Y10R	XX w.
1		Warstwa malarska olejna Kolor: biały	Lata 50. XX w.
0		**Drewno iglaste**	**1907-1912 r. (?)**

Budynek Stowarzyszenia Jad Charuzim w Jarosławiu

Okno I.E

Stolarka okienna konstrukcji skrzynkowej, górne skrzydło zewnętrze od strony wewnętrznej

Próbka nr 2



Miejsce pobrania próbki nr 2

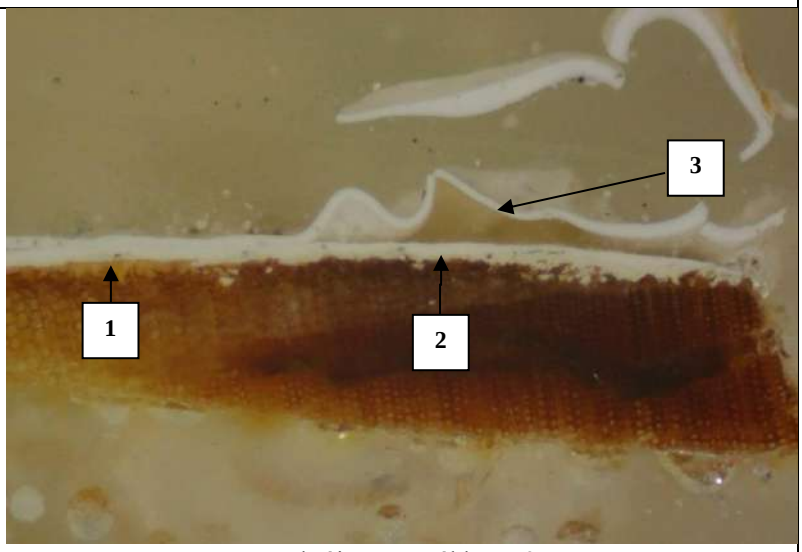

Przekrój przez próbkę nr 2

STRATYGRAFIA WARSTW			
Oznaczenie graficzne warstwy Technologicznej		**Charakterystyka warstwy i jej opis z identyfikacją techniki i kolorystyką**	**Datowanie**
3		Warstwa malarska olejna Kolor: biały	Lata 80. XX w.?
2		Warstwa malarska olejna Kolor: biały	Lata 50. XX w.?
1		**Warstwa malarska Kolor: brązowougrowy RAL nr 8003, NCS S nr 5040-Y30R NCS S nr5040-Y40R**	**1907-1912 r.**
0		**Drewno iglaste**	**1907-1912 r. (?)**

Budynek Stowarzyszenia Jad Charuzim w Jarosławiu

Okno I.C

Stolarka okienna konstrukcji skrzynkowej, górne skrzydło wewnętrzne od strony zewnętrznej

Próbka nr 3, Odkrywka nr II

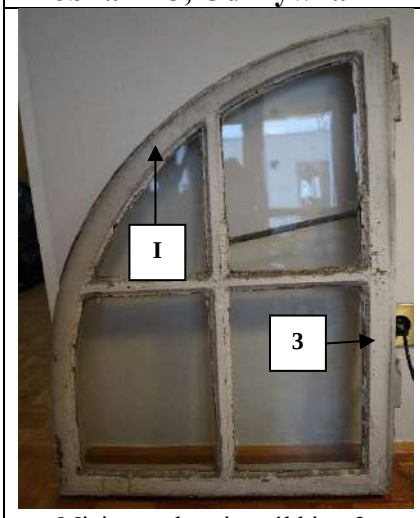

Miejsce pobrania próbki nr 3
Miejsce wykonania odkrywki nr II

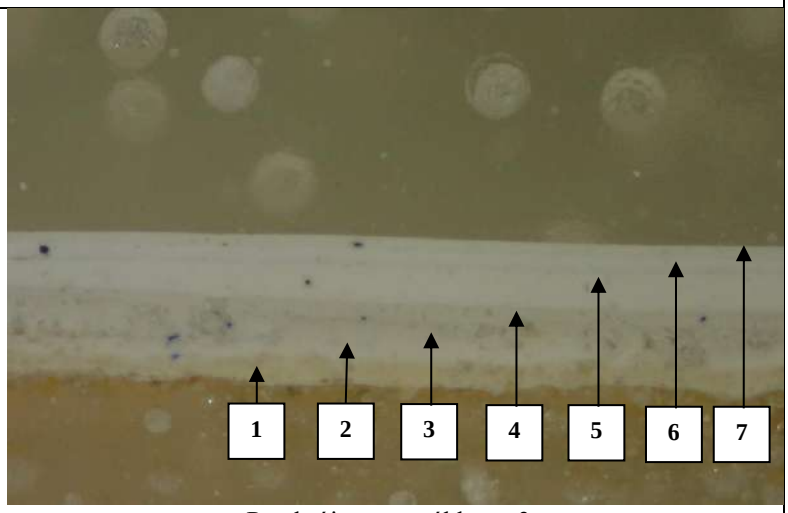

Przekrój przez próbkę nr 3

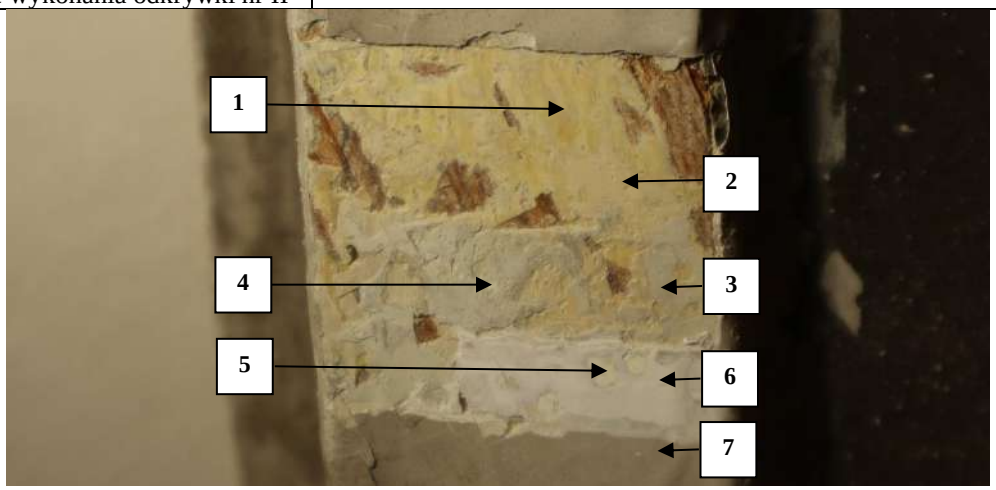

Odkrywka nr II

STRATYGRAFIA WARSTW			
Oznaczenie graficzne warstwy Technologicznej		**Charakterystyka warstwy i jej opis z identyfikacją techniki i kolorystyką**	**Datowanie**
5-7		Warstwa malarska olejna x 3 Kolor: biały	Lata 50/70/ 80. XX w.
4		Warstwa malarska/warstwa gruntu Kolor: białoszary	XX w.
3		Warstwa malarska/warstwa gruntu Kolor: białoszary	XX w.
2		Warstwa malarska Kolor: białokremowy	XX w.
1		**Warstwa malarska, warstwa gruntu Kolor: kremowy**	**1907-1912 r.**

		RAL nr 1013, NCS S 1005-Y10R	
0		**Drewno iglaste**	**1907-1912 r. (?)**

Budynek Stowarzyszenia Jad Charuzim w Jarosławiu
Okno I.C
Stolarka okienna konstrukcji skrzynkowej, górne skrzydło wewnętrzne od strony wewnętrznej
Próbka nr 4, Odkrywka nr III

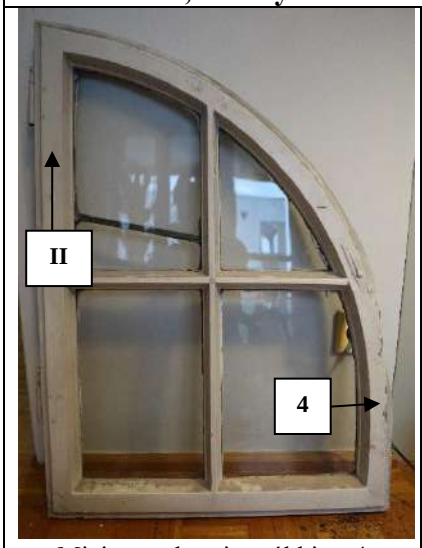

Miejsce pobrania próbki nr 4
Miejsce wykonania odkrywki nr III

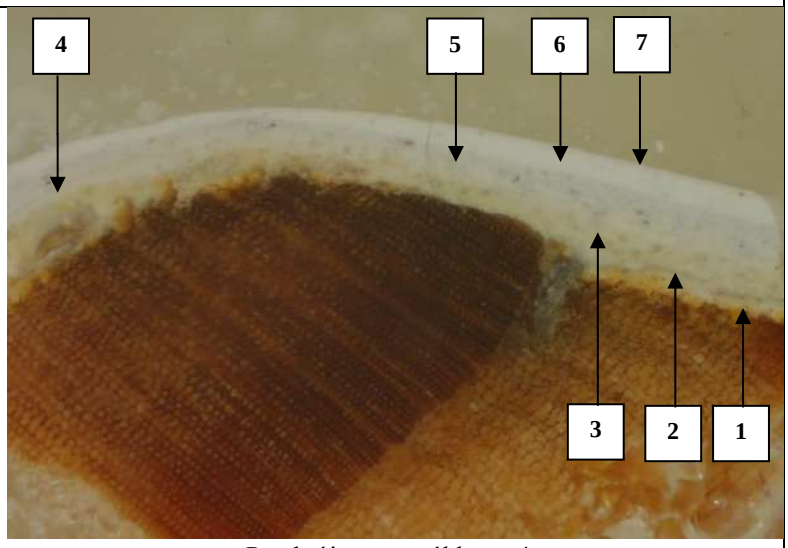

Przekrój przez próbkę nr 4

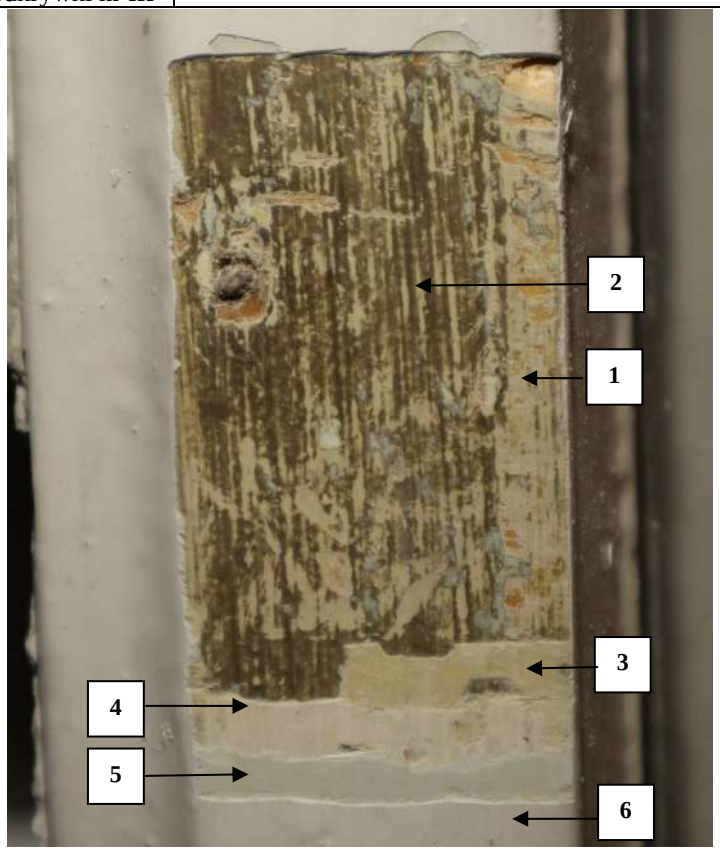

Odkrywka nr III

STRATYGRAFIA WARSTW			
Oznaczenie graficzne warstwy Technologicznej		**Charakterystyka warstwy i jej opis z identyfikacją techniki i kolorystyką**	**Datowanie**
6-7		Warstwa malarska olejna Kolor: biały	Lata 50/70/ 80. XX w.
5		Warstwa malarska/warstwa gruntu Kolor: białoszary	XX w.
4		Warstwa malarska olejna Kolor: biały	XX w.?
3		Warstwa malarska Kolor: kremowy	XX w.
2		**Warstwa malarska transparentna z widocznym duktem pędzla- mazerunek Kolor: brązowobrunatny RAL nr 7013, NCS S 7010-G90Y**	**1907-1912 r.**
1		**Warstwa gruntu Kolor: kremowy RAL nr 1013, NCS S 1005-Y10R**	**1907-1912 r.**
0		**Drewno iglaste**	**1907-1912 r. (?)**

Budynek Stowarzyszenia Jad Charuzim w Jarosławiu

Okno II.B

Stolarka okienna konstrukcji skrzynkowej, listwa przymykowa skrzydeł wewnętrznych od strony wewnętrznej

Próbka nr 5



Miejsce pobrania próbki nr 5

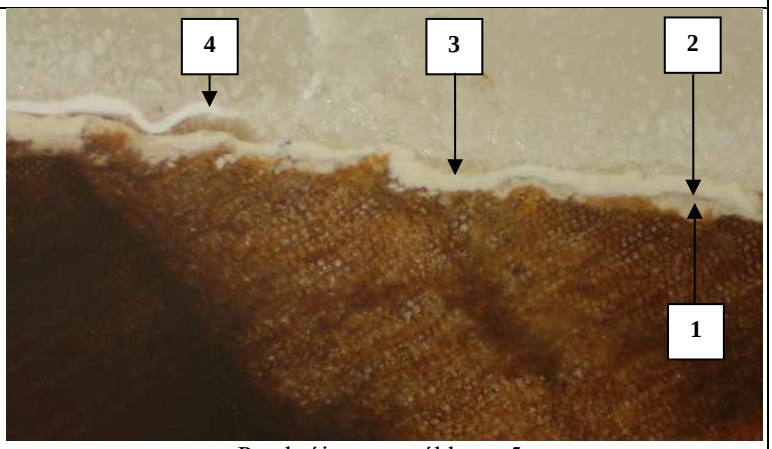

Przekrój przez próbkę nr 5

STRATYGRAFIA WARSTW			
Oznaczenie graficzne warstwy Technologicznej		**Charakterystyka warstwy i jej opis z identyfikacją techniki i kolorystyką**	**Datowanie**
3-4		Warstwa malarska olejna Kolor: biały	Lata 70., 80. XX w.?
2		**Warstwa malarska transparentna z widocznym duktem pędzla- mazerunek Kolor: brązowobrunatny**	**1907-1912 r.**

		RAL nr 7013, NCS S 7010-G90Y	
1		**Warstwa gruntu Kolor: kremowy RAL nr 1013, NCS S 1005-Y10R**	**1907-1912 r.**
0		**Drewno iglaste**	**1907-1912 r. (?)**

Budynek Stowarzyszenia Jad Charuzim w Jarosławiu
Okno III.B
Ślemię od strony zewnętrznej
Próbka nr 6

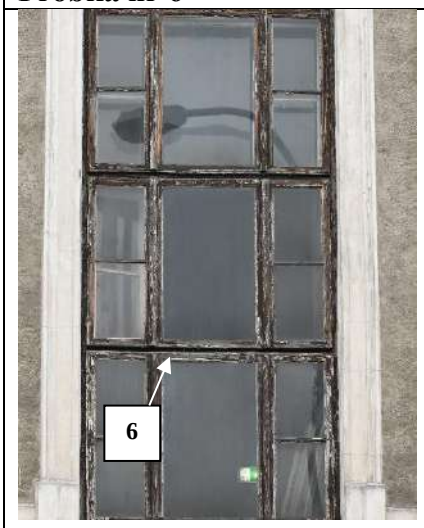

Miejsce pobrania próbki nr 6

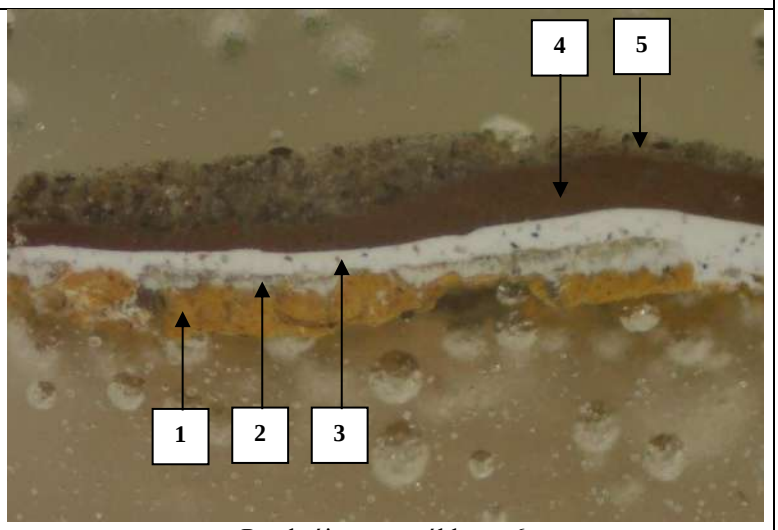

Przekrój przez próbkę nr 6

STRATYGRAFIA WARSTW			
Oznaczenie graficzne warstwy Technologicznej		**Charakterystyka warstwy i jej opis z identyfikacją techniki i kolorystyką**	**Datowanie**
5		Warstwa zabrudzenia, patyna, kurz	
4		Warstwa malarska olejna Kolor: brązowy	Lata 80. XX w.?
3		Warstwa malarska olejna Kolor: biały	Lata 50. XX w.
2		Warstwa malarska Kolor: biały	XX w.
1		**Warstwa malarska Kolor: brązowougrowy RAL nr 8003, NCS S nr 5040-Y30R NCS S nr5040-Y40R**	**1907-1912 r.**
0		**Drewno iglaste**	**1907-1912 r. (?)**

Budynek Stowarzyszenia Jad Charuzim w Jarosławiu
Okno I.D
Stolarka okienna konstrukcji skrzynkowej, listwa przymykowa od strony zewnętrznej
Próbka nr 7



Miejsce pobrania próbki nr 7

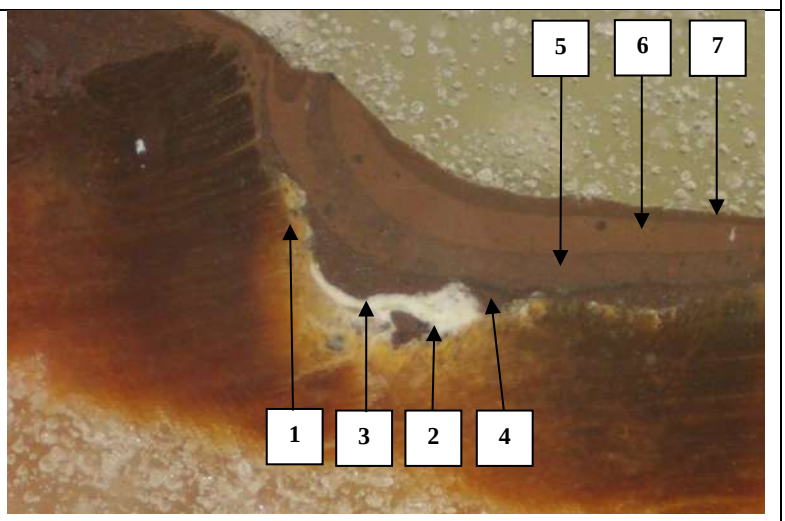

Przekrój przez próbkę nr 7

STRATYGRAFIA WARSTW

Oznaczenie graficzne warstwy Technologicznej		**Charakterystyka warstwy i jej opis z identyfikacją techniki i kolorystyką**	**Datowanie**
5-7		Warstwa malarska olejna x 3 Kolor: brązowy	Lata 80. XX w.
4		Warstwa malarska olejna Kolor: brązowy	Lat 70. XX w.
3		Warstwa malarska olejna Kolor: biały	Lata 50. XX w.
2		Warstwa malarska Kolor: biały	XX w.
1		**Warstwa malarska Kolor: brązowougrowy RAL nr 8003, NCS S nr 5040-Y30R NCS S nr5040-Y40R**	**1907-1912 r.**
0		**Drewno iglaste**	**1907-1912 r.**

Budynek Stowarzyszenia Jad Charuzim w Jarosławiu

Okno VIII.D

Parapet okienny od strony wnętrza

Próbka nr 8



Miejsce pobrania próbki nr 8

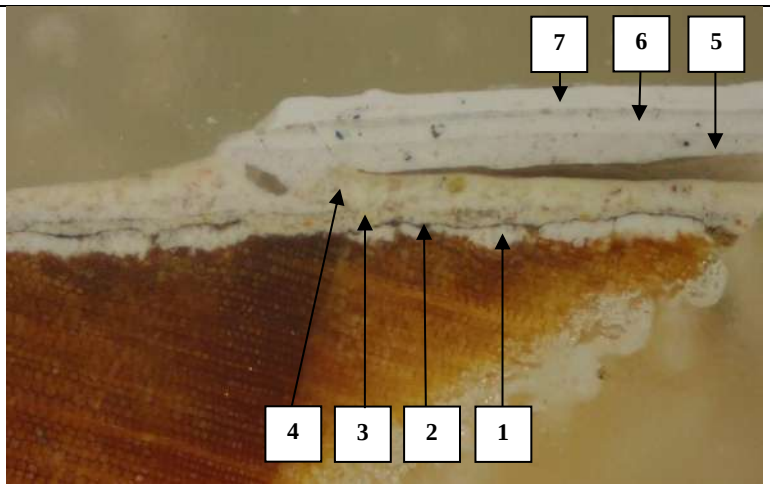

Przekrój przez próbkę nr 8

STRATYGRAFIA WARSTW

	Oznaczenie graficzne warstwy Technologicznej	**Charakterystyka warstwy i jej opis z identyfikacją techniki i kolorystyką**	**Datowanie**
7		Warstwa malarska olejna Kolor: biały	Lata 80. XX w.?
6		Warstwa malarska Kolor: białoszary	XX w.
5		Warstwa malarska olejna Kolor: białoszary	Lata 50. XX w.?
3-4		Warstwa malarska x 2 Kolor: kremowy	XX w.
2		**Warstwa malarska transparentna z widocznym duktem pędzla- mazerunek Kolor: brązowobrunatny RAL nr 7013, NCS S 7010-G90Y**	**1907-1912 r.**
1		**Warstwa gruntu Kolor: kremowy RAL nr 1013, NCS S 1005-Y10R**	**1907-1912 r.**
0		**Drewno iglaste**	**1907-1912 r. (?)**

Budynek Stowarzyszenia Jad Charuzim w Jarosławiu
Okno XI
Stolarka okienna konstrukcji skrzynkowej, ościeżnica od strony zewnętrznej
Próbka nr 9

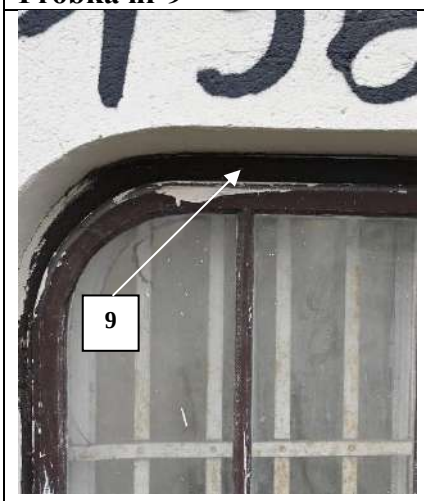

Miejsce pobrania próbki nr 9

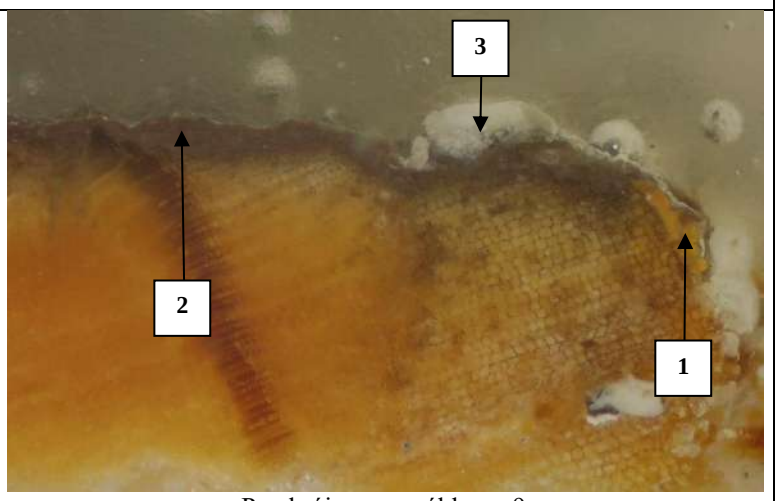

Przekrój przez próbkę nr 9

STRATYGRAFIA WARSTW			
Oznaczenie graficzne warstwy Technologicznej		**Charakterystyka warstwy i jej opis z identyfikacją techniki i kolorystyką**	**Datowanie**
3		Warstwa malarska olejna zachlapanie Kolor: biały	XX w.
2		Warstwa malarska olejna Kolor: brązowy	Lata 80. XX w. (?)
1		**Warstwa malarska Kolor: brązowougrowy RAL nr 8003, NCS S nr 5040-Y30R NCS S nr5040-Y40R**	**1907-1912 r.**
0		**Drewno iglaste**	**1907-1912 r. (?)**

III. WYNIKI BADAŃ I WNIOSKI

Badania konserwatorskie, polegające na wykonaniu odkrywek konserwatorskich bezpośrednio na ramach skrzydeł okiennych oraz analizie przekrojów poprzecznych pobranych próbek z ościeżnic, ślemion skrzydeł okiennych, parapetu i listew przymykowych, pozwoliły na określenie kolorystyki i sposobu opracowania malarskiego stolarki okiennej w budynku Stowarzyszenia Jad Charuzim w Jarosławiu.

Analizowane skrzydła okienne zewnętrzne posiadają konstrukcję, przekrój profili i zastosowane okucia analogiczne do skrzydeł wewnętrznych, toteż najpewniej pochodzą z tego samego okresu-są oryginalne. Jednak niewielka ilość powłok malarskich, do tego olejnych,

skłania na wysunięcie wniosku, że oryginalne powłoki malarskie na stolarce skrzydeł zewnętrznych od strony zewnętrznej **nie zachowały się** (odkrywka nr I, próbka nr 1). Powodem braku pierwotnej powłoki barwnej na drewnie był zły stan ich zachowania na skutek niszczącego działania czynników atmosferycznych oraz przeprowadzone w przeszłości remonty polegające na gruntownym oczyszczeniu drewna i pokryciu go farbą olejną (lata 50., 70. i 80. XX w.).

Jednak badania pobranych próbek ze ślemienia, listwy przymykowej i ościeżnicy (próbka nr 6, 7 i 9), gdzie oczyszczanie stolarki było trudniejsze i niedokładne, pozwoliły ustalić obecność pozostałości oryginalnej warstwy malarskiej na stolarce od strony zewnętrznej. **Była to wodorozcieńczalna (nie olejna) warstwa malarska koloru ugrowobrązowego (kolor zbliżony do RAL nr 8003, NCS S nr 5040-Y30R, NCS S nr 5040-Y40R).**

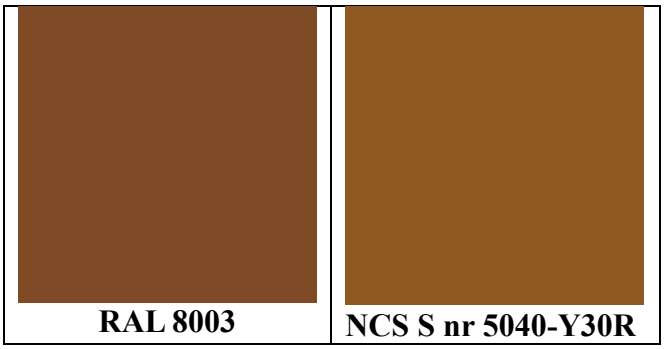

Jako pierwsza chronologicznie powłoka występuje ona również, w ilościach szczątkowych, na skrzydłach okiennych zewnętrznych od strony wnętrza (próbka nr 2). **W związku z tym można stwierdzić, że ościeżnice od strony zewnętrznej, ślemiona oraz skrzydła zewnętrze obustronnie malowane były na kolor brązowougrowy (kolor zbliżony do RAL nr 8003, NCS S nr 5040-Y30R, NCS S nr 5040-Y40R).**

Na niektórych skrzydłach okiennych wewnętrznych zachowały się wszystkie chronologicznie powłoki malarskie począwszy od oryginalnego opracowania z 1907-1912 r. Skrzydła okienne **obustronnie pokryte były warstwą gruntu/warstwą malarską koloru kremowego (kolor zbliżony do RAL nr 1013, NCS S 1005-Y10R)-** próbka nr 3, 4, 5. **Dodatkowo od strony wnętrza (pomieszczenia) stolarka okienna dekorowana była mazerunkiem koloru brązowobrunatnego (kolor zbliżony do RAL nr 7013, NCS S 7010-G90Y) -** odkrywka nr III, próbka nr 4, 5. **Mazerunek wykonano za pomocą transparentnej farby lub lakieru nanoszonego w cienkiej warstwie z pozostawieniem widocznego duktu pędzla, imitując w ten sposób usłojenie drewna.** Na powierzchni oryginalnego opracowania

kolorystycznego zachowanych jest 5-6 warstw powłok białych o różnym odcieniu. Najnowsze warstwy malarskie to warstwy farby olejnej.

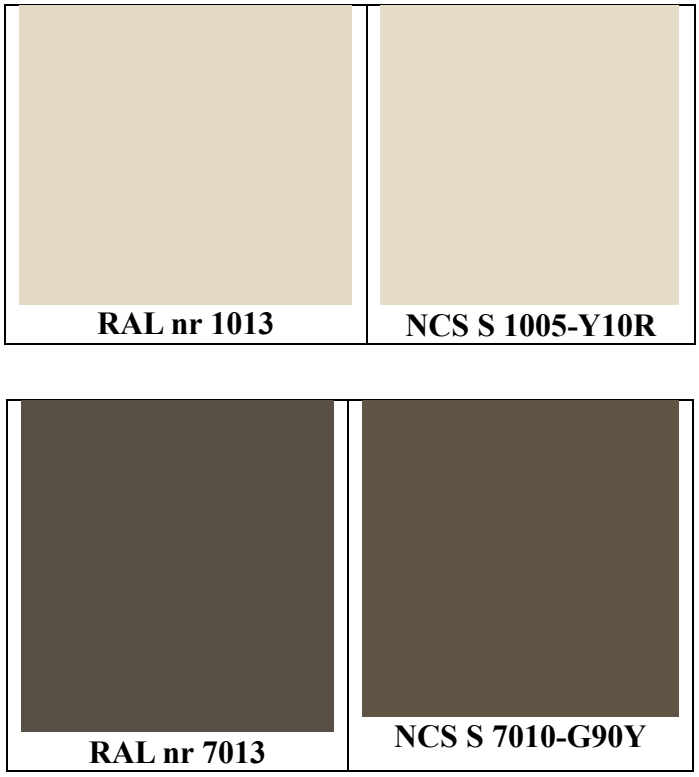

Parapety okienne posiadały identyczne opracowanie kolorystyczne jak skrzydła wewnętrzne od strony wewnętrznej (próbka nr 8): **na warstwie gruntu/warstwie malarskiej koloru kremowego (kolor zbliżony do RAL nr 1013, NCS S 1005-Y10R) nakładany był laserunkowy maserunek brązowobrunatny (kolor zbliżony do RAL nr 7013, NCS S 7010-G90Y).**

Wyniki badań w kierunku ustalenia pierwotnej kolorystyki stolarki okiennej, są zgodne z pierwszym przekazem ikonograficznym- fotograficznym budynku z 1915 r. (poniżej), gdzie widoczny jest kontrast między malowanymi na ciemny kolor elementami zewnętrznymi- ościeżnicami, ślemionami i skrzydłami zewnętrznymi- w tym przypadku był to kolor brązowougrowy, a skrzydłami wewnętrznymi malowanymi od strony zewnętrznej na kolor bardzo jasny (kremowy) .



Dom Towarzystwa „Jad-Charyjcym” w Jarosławiu. Pocztówka z 1915 r. Widoczna stolarka okienna zachowana od strony zewnętrznej w ciemnej kolorystyce.

6. WNIOSKI DO STANU ZACHOWANIA

Na podstawie przeprowadzonych badań i analiz, w szczególności dokładnej weryfikacji stanu zachowania poszczególnych okien, stwierdza się, że stolarka okienna w budynku zachowana jest w podobnym stopniu. Poszczególne elementy składające się na całe okna (ościeżnice, skrzydła okienne, elementy metalowe) podlegały identycznym czynnikom niszczącym, co zaś sprawiło, że zewnętrzna część okna może być gorzej zachowana, niż część wewnętrzna okna. Stolarka okienna analizowanego budynku zachowała jest w znaczącym stopniu w autentycznej formie, jednak zły stan zachowania skrzydeł zewnętrznych, pozwala na zakwalifikowanie jej do niezbędnych prac naprawczych, w ramach których dopuszcza się wymianę skrzydeł zewnętrznych na nowe odtwarzające skrzydła oryginalne, zaś pozostałe części okien poddać profesjonalnej konserwacji.

7. WYTYCZNE KONSERWATORSKIE

Na podstawie przeprowadzonych badań i analiz, zalecamy:

- wszystkie ujęte w dokumentacji okna budynku poddać niezbędnym naprawom, mającym na celu poprawić ich stan zachowania, a zwłaszcza pozwolić na ich bezpieczne i sprawne użytkowanie,
- przywrócić oknom ich właściwości izolacyjności cieplnej, akustycznej, odporności na obciążenie wiatrem, wodoszczelności oraz przepuszczalności powietrza;
- zachować i poddać konserwacji ościeżnice, skrzydła wewnętrzne oraz elementy metalowe, niezależnie czy są to elementy pierwotne (pochodzące z okresu budowy) czy historyczne (wstawione w latach późniejszych) – wszystkie te elementy należy zachować i traktować jako elementy cenne, świadczące o historii budynku i jego przemian;
- skrzydła zewnętrzne wymienić na nowe, odtwarzające formy historyczne (materiałem, konstrukcją, podziałami, detalami, profilowaniami, zastosowanymi okuciami);
- w przypadku skrzydeł zewnętrznych dopuszcza się zastosowanie pakietu szybowego (szyby zespolonej) celem poprawy izolacyjności cieplnej;
- nie zaleca się zmieniać kształtów wykrojów okiennych;
- zaleca się wszelkie elementy metalowe – okucia, wzmocnienia, klameczki, zameczki, rygle – poddać konserwacji i ponownie zastosować w oknach (także w wymienianych

skrzydłach zewnętrznych); a w przypadku braku zachowanych elementów metalowych, dorobić nowe na wzór elementów historycznych;

- oczyścić stolarkę okienną ze zbędnych nawarstwień malarskich i pokryć ją nową powłoką malarską o barwach wskazanych w niniejszej dokumentacji.

8. ZAŁOŻENIA PROJEKTOWE

Typ okna	Ilość	Wymagania i wskazania
I-VII, IX, XIII	24	▪ Konserwacja ościeżnic okiennych przeprowadzona na miejscu polegająca na: o zdemontowaniu skrzydeł okiennych; o oczyszczeniu ościeżnic ze starych powłok malarskich; o sprawdzeniu konstrukcji ościeżnic i ewentualnym ich naprawieniu, skorygowaniu, usztywnieniu, uzupełnieniu o brakujące elementy drewniane wykonane z drewna sezonowanego, wiernie odtwarzające kształtem elementy wymieniane (w oparciu o dokumentację konserwatorską); o w przypadku ślemion - oczyszczeniu i w razie konieczności odtworzeniu profili (na wzór przedstawionych w projekcie); o demontażu elementów metalowych (zawiasów, elementów wzmacniających), ich odrdzewieniu, oczyszczeniu z powłok malarskich, ewentualnej naprawie i ponownym zamontowaniu; w przypadku braku możliwości ponownego wykorzystania okuć należy zrekonstruować elementy metalowe na podstawie zachowanych elementów historycznych; o dostosowaniu ościeżnic do zgrubionych skrzydeł zewnętrznych wyposażonych w pakiet szybowy poprzez zwiększenie grubości ościeżnic (jak przedstawiono w projekcie); o pokryciu oczyszczonych ościeżnic preparatami owadobójczymi oraz impregnatami zwiększającymi ich żywotność; o pokryciu ościeżnic warstwą malarską o kolorze wskazanym w projekcie; o ponownym wykorzystaniu wszelkich elementów metalowych; o ponownym osadzeniu i spasowaniu skrzydeł okiennych;

		▪ Konserwacja wewnętrznych skrzydeł okiennych polegająca na: o zdemontowaniu skrzydeł okiennych (po wcześniejszym ich zinwentaryzowaniu celem właściwego osadzenie po przeprowadzonych pracach) i bezpiecznym przetransportowaniu do miejsca konserwacji; o oczyszczeniu skrzydeł okiennych ze starych powłok malarskich; o sprawdzeniu konstrukcji skrzydeł i ewentualnym ich naprawieniu, skorygowaniu, usztywnieniu, uzupełnieniu o brakujące elementy drewniane wykonane z drewna sezonowanego, wiernie odtwarzające kształtem elementy wymieniane, zwłaszcza profilowania (w oparciu o dokumentację konserwatorską); o w przypadku ramiaków, szprosów, listew przymykowych i maskownic - oczyszczeniu i w razie konieczności odtworzeniu profili (na wzór przedstawionych w projekcie); o demontażu elementów metalowych (zamków, klameczek, rygli, zawiasów, elementów wzmacniających), ich odrdzewieniu, oczyszczeniu z powłok malarskich, ewentualnej naprawie i ponownym zamontowaniu; w przypadku braku możliwości ponownego wykorzystania okuć należy zrekonstruować elementy metalowe na podstawie zachowanych elementów historycznych; o demontażu oszklenia, jego oczyszczeniu, w razie konieczności wymiany na nowe szkło oraz ponownemu osadzeniu z wykorzystaniem kitu szklarskiego lub listew zastępujących kit szklarski, o kolorze zbliżonym do stolarki okiennej; o pokryciu oczyszczonych skrzydeł preparatami owadobójczymi oraz impregnatami zwiększającymi ich żywotność; o pokryciu skrzydeł warstwą malarską o kolorze wskazanym w projekcie;

		○ ponownym wykorzystaniu wszelkich elementów metalowych; ○ ponownym osadzeniu i spasowaniu skrzydeł okiennych. Wymiana zewnętrznych skrzydeł okiennych polegająca na: ○ zdemontowaniu zewnętrznych skrzydeł okiennych; ○ demontażu elementów metalowych (zamków, klameczek, rygli, zawiasów, elementów wzmacniających), ich odrdzewieniu, oczyszczeniu z powłok malarskich, ewentualnej naprawie i ponownym zamontowaniu; w przypadku braku możliwości ponownego wykorzystania okuć należy zrekonstruować elementy metalowe na podstawie zachowanych elementów historycznych; ○ wykonaniu nowych, drewnianych skrzydeł zewnętrznych odtwarzających skrzydła historyczne, w szczególności w zakresie formy, kształtu, podziałów, profilowań poszczególnych elementów skrzydła (ramiaków, szprosów, listew przymykowych, maskownic) w oparciu o załączony projekt; ○ wykorzystaniu w nowych skrzydłach zewnętrznych pakietu dwuszybowego; ○ pokryciu nowych skrzydeł preparatami owadobójczymi oraz impregnatami zwiększającymi ich żywotność; ○ pokryciu skrzydeł warstwą malarską o kolorze wskazanym w projekcie; ○ ponownym wykorzystaniu wszelkich elementów metalowych; ○ ponownym osadzeniu i spasowaniu skrzydeł okiennych. ▪ Konserwacja oryginalnych parapetów drewnianych polegająca na: ○ zdemontowaniu parapetów oryginalnych (po wcześniejszym ich zinwentaryzowaniu celem właściwego osadzenia po przeprowadzonych pracach) i bezpiecznym przetransportowaniu do miejsca konserwacji;

		○ oczyszczeniu parapetów okiennych ze starych powłok malarskich; ○ sprawdzeniu konstrukcji parapetów i ewentualnym ich naprawieniu, uzupełnieniu o brakujące elementy drewniane wykonane z drewna sezonowanego, wiernie odtwarzające kształtem elementy wymieniane, zwłaszcza profilowania (w oparciu o dokumentację konserwatorską); ○ w razie konieczności odtworzeniu profili (na wzór przedstawionych w projekcie); ○ pokryciu oczyszczonych parapetów preparatami owadobójczymi oraz impregnatami zwiększającymi ich żywotność; ○ pokryciu parapetów warstwą malarską identycznym kolorem jak wewnętrzna strona stolarki okiennej; ○ ponownym osadzeniu i spasowaniu parapetów okiennych. ▪ Wymiana wtórnych parapetów polegająca na: ○ zdemontowaniu wtórnych parapetów; ○ zastąpienia ich parapetami drewnianymi odtwarzającymi parapety historyczne, zwłaszcza w zakresie profilowania zewnętrznej krawędzi oraz osadzenia w murze (według załączonego projektu). ▪ Zachowanie i ewentualna konserwacja krat okiennych polegająca na: ○ usunięciu wtórnych warstw malarskich; ○ usunięciu ognisk korozji; ○ pokryciu krat nową warstwą malarską nawiązującą do kolorystyki stolarki okiennej. ▪ Kolorystyka okienna: należy zastosować od strony zewnętrznej warstwę malarską **koloru ugrowobrązowego (kolor zbliżony do RAL nr 8003, NCS S nr 5040-Y30R, NCS S nr 5040-Y40R)**, natomiast ościeżnice od strony zewnętrznej, ślemiona oraz skrzydła zewnętrze obustronnie malowane powinny zostać na kolor brązowougrowy (kolor zbliżony do RAL nr 8003, NCS S nr 5040-Y30R, NCS S nr 5040-Y40R). Dodatkowo

		od strony wnętrza (pomieszczenia) warto rozważyć mazerunek koloru brązowobrunatnego (kolor zbliżony do RAL nr 7013, NCS S 7010-G90Y). Mazerunek wykonać w cienkiej warstwie z pozostawieniem widocznego duktu pędzla, imitując w ten sposób usłojenie drewna.
VIII, XII	7	▪ Wobec okien nieposiadających okna wewnętrznego, należy wykonać wszystkie czynności, które zostały wypisane powyżej dla działań związanych z ościeżnicą i skrzydłami zewnętrznymi, z tą różnicą, że dopuszcza się wprowadzenie skrzydeł wewnętrznych w oparciu o załączoną dokumentację. Nowe skrzydła mają imitować skrzydła historyczne i swoimi podziałami oraz kształtem nawiązywać do skrzydeł zewnętrznych (bez szprosów).
IX, X, XIV	3	▪ Wobec okien niezachowanych (lub zachowanych częściowo) należy je odtworzyć w oparciu o załączoną dokumentację.

<u>UWAGA</u>:

Wymiary gabarytowe okien i drzwi podano na podstawie pomiaru w naturze okien i drzwi oryginalnych. Z uwagi na ewentualne różnice w świetle ościeży wykonawca stolarki przed przystąpieniem do jej realizacji powinien sprawdzić wymiary istniejących okien i drzwi w naturze i w miarę potrzeby skorygować gabaryty okien.

9. DOKUMENTACJA RYSUNKOWA

TYP I

WIDOK ZEWNĘTRZNY

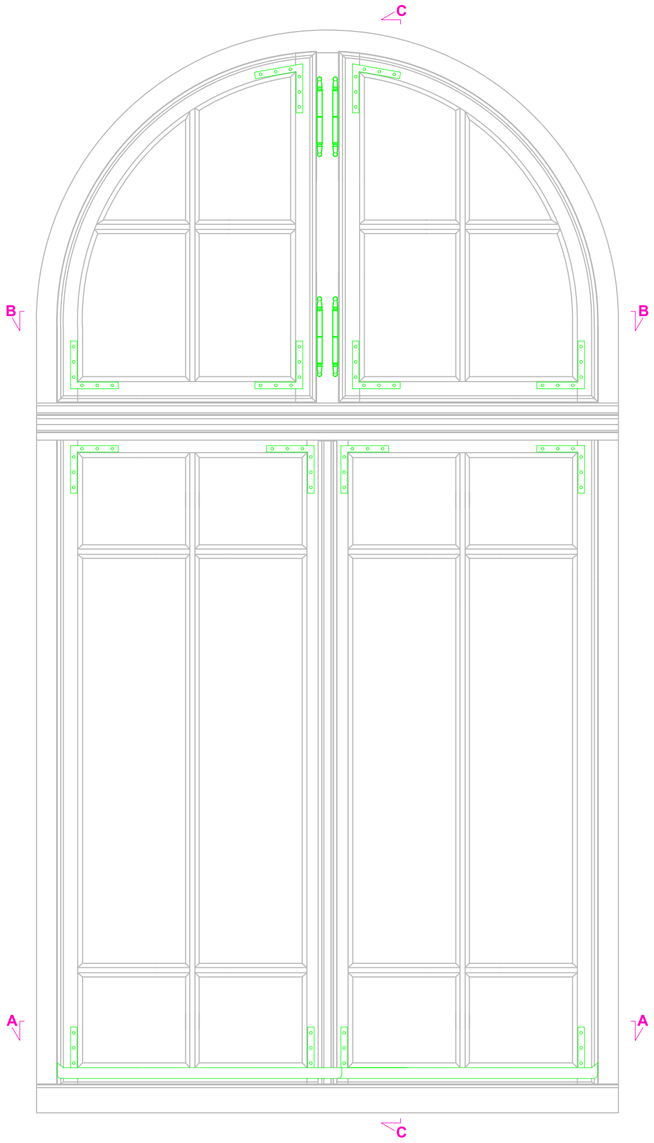

Przekrój C-C

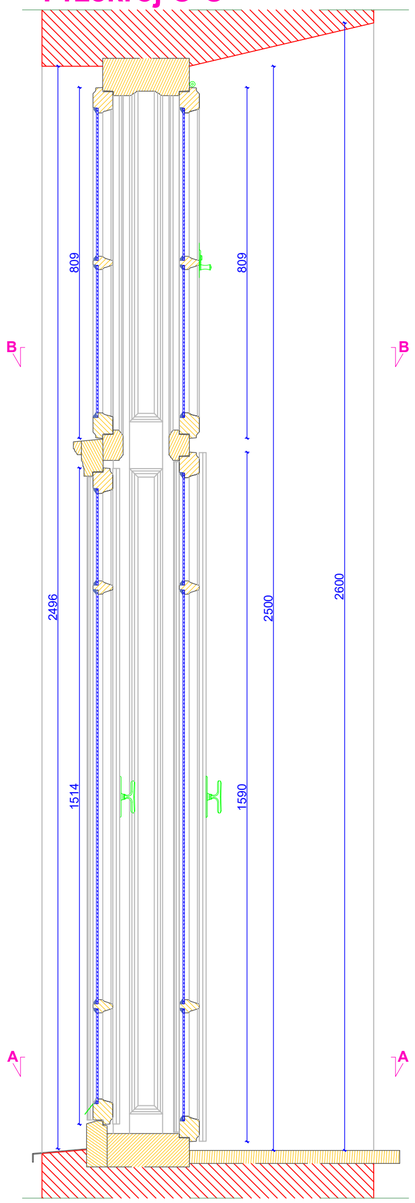

WIDOK WEWNĘTRZNY

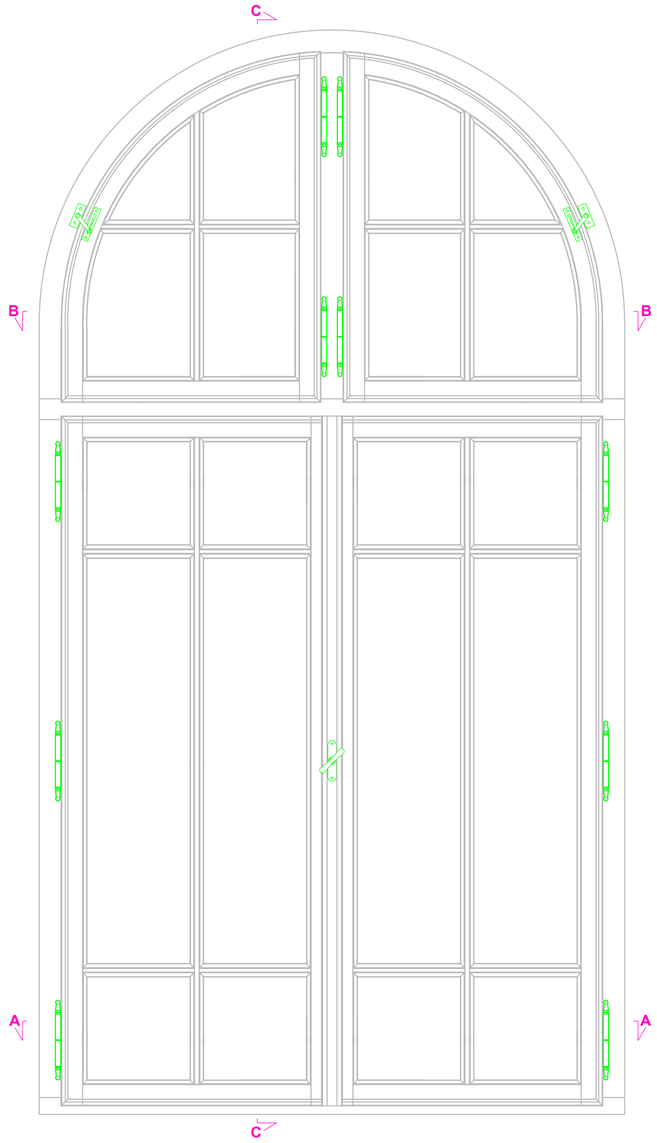

Przekrój A-A

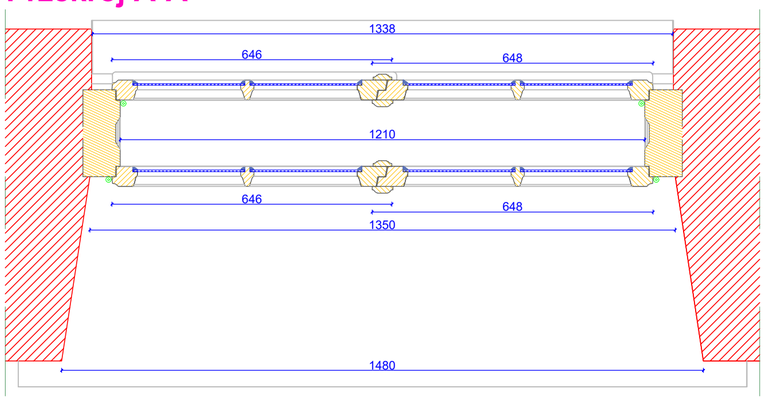

Przekrój B-B

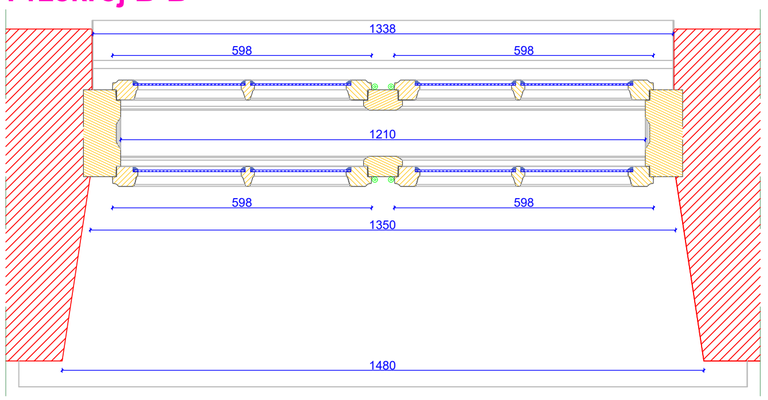

DOKUMENTACJA KONSERWATORSKA STOLARKI OKIENNEJ		
TYTUŁ:	Inwentaryzacja konserwatorska stolarki okiennej	
OBIEKT:	Budynek dawnego Towarzystwa Jad Charytcym, przy ul. Hetmana Jana Tarnowskiego 1 w Jarosławiu	Nr rys.: **1.1**
TREŚĆ:	Widoki i przekroje - TYP I	Skala: **1:10**
WYKONAWCA:	Ochrona Zabytków KRESY	
AUTOR:	mgr Andrzej Damian Borsuk	
KOREKTA:	mgr Michał Horbowicz	Data: **03.2024 r.**

TYP I

PRZEKRÓJ A-A

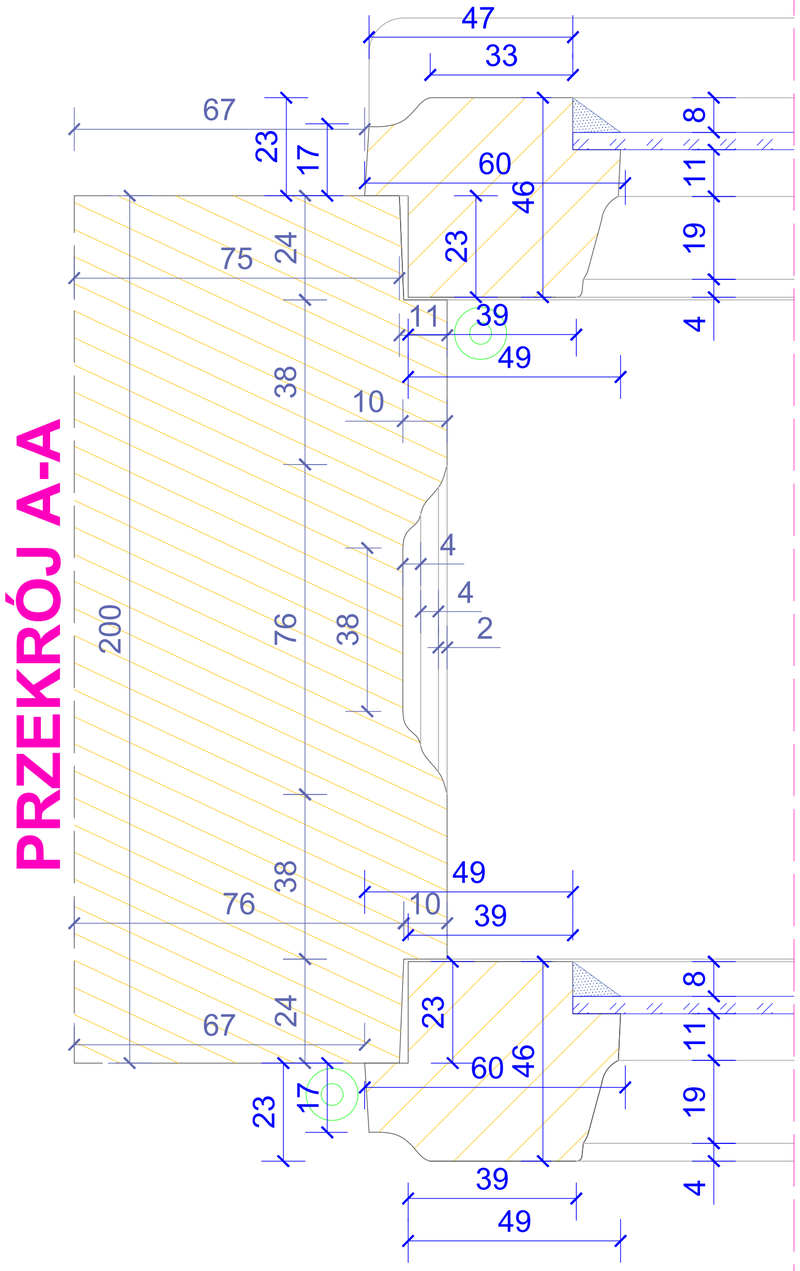

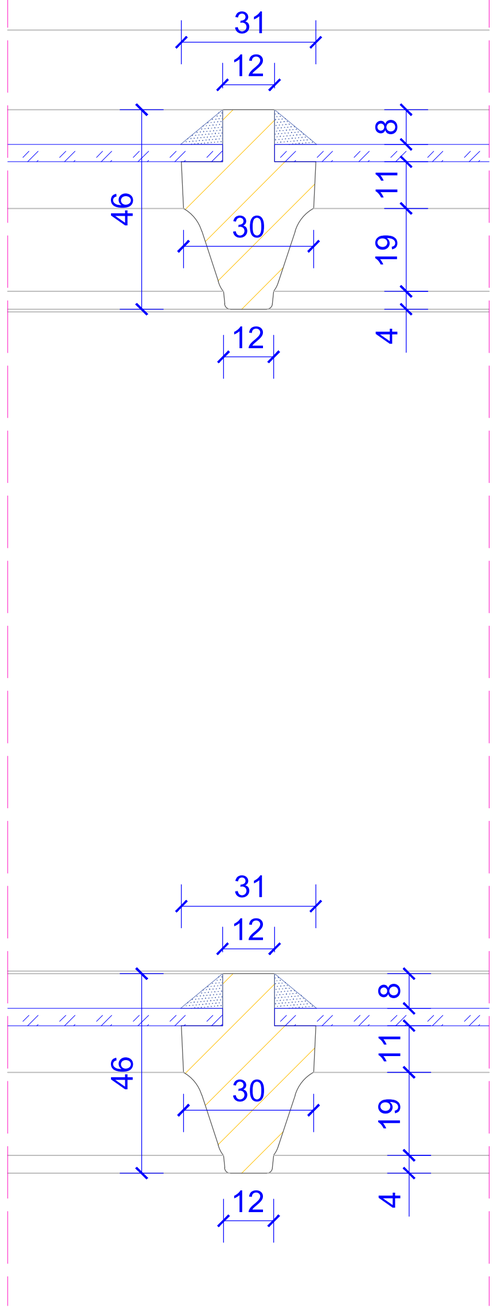

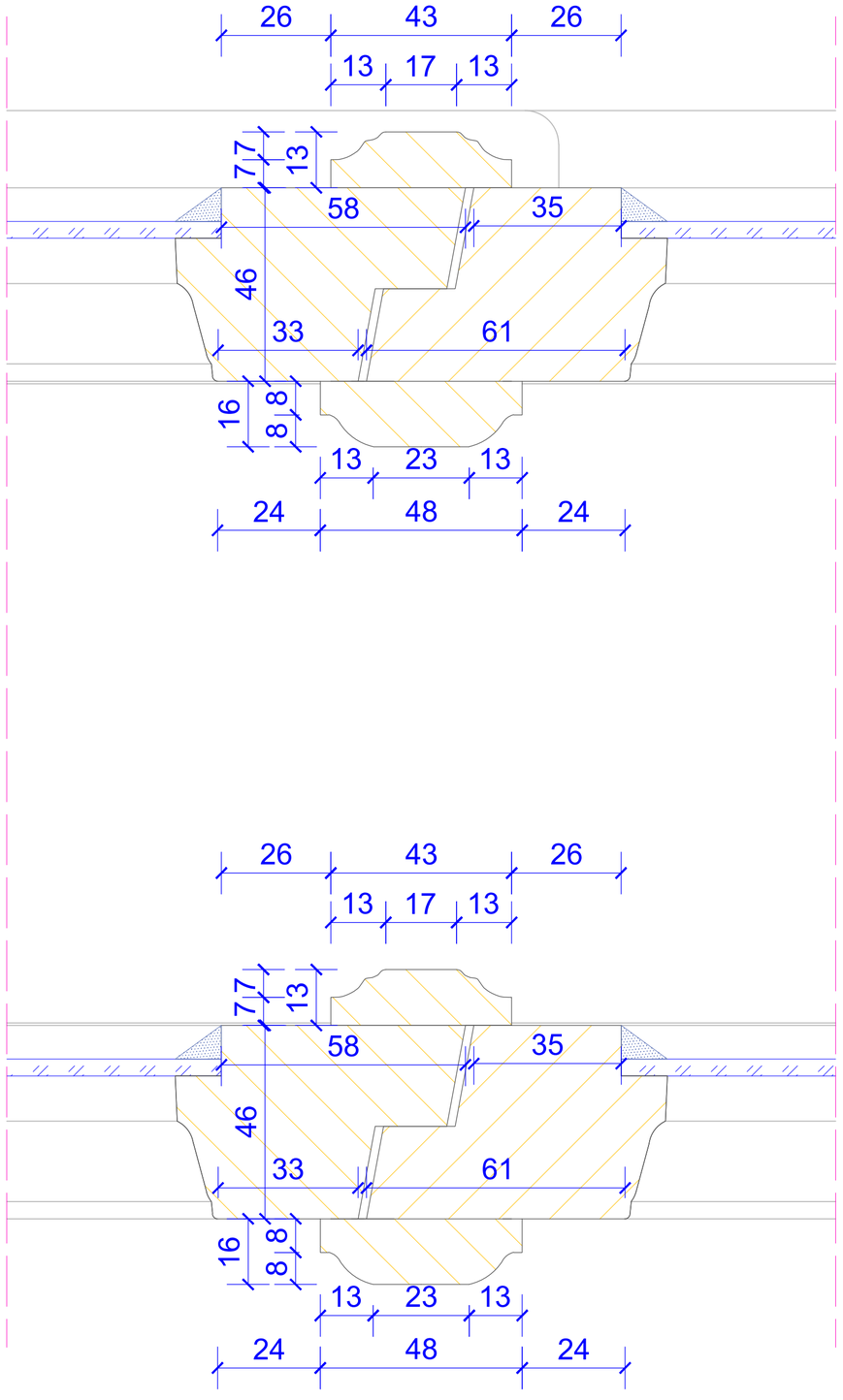

DOKUMENTACJA KONSERWATORSKA STOLARKI OKIENNEJ		
TYTUŁ: Inwentaryzacja konserwatorska stolarki okiennej		
OBIEKT: Budynek dawnego Towarzystwa Jad Charyjcym, przy ul. Hetmana Jana Tarnowskiego 1 w Jarosławiu		Nr rys.: **1.2**
TREŚĆ: Przekrój A-A - TYP I		Skala: **1:1**
WYKONAWCA:	Ochrona Zabytków KRESY	Data:
AUTOR:	mgr Andrzej Damian Borsuk	**03.2024 r.**
KOREKTA:	mgr Michał Horbowicz	

TYP I

PRZEKRÓJ B-B

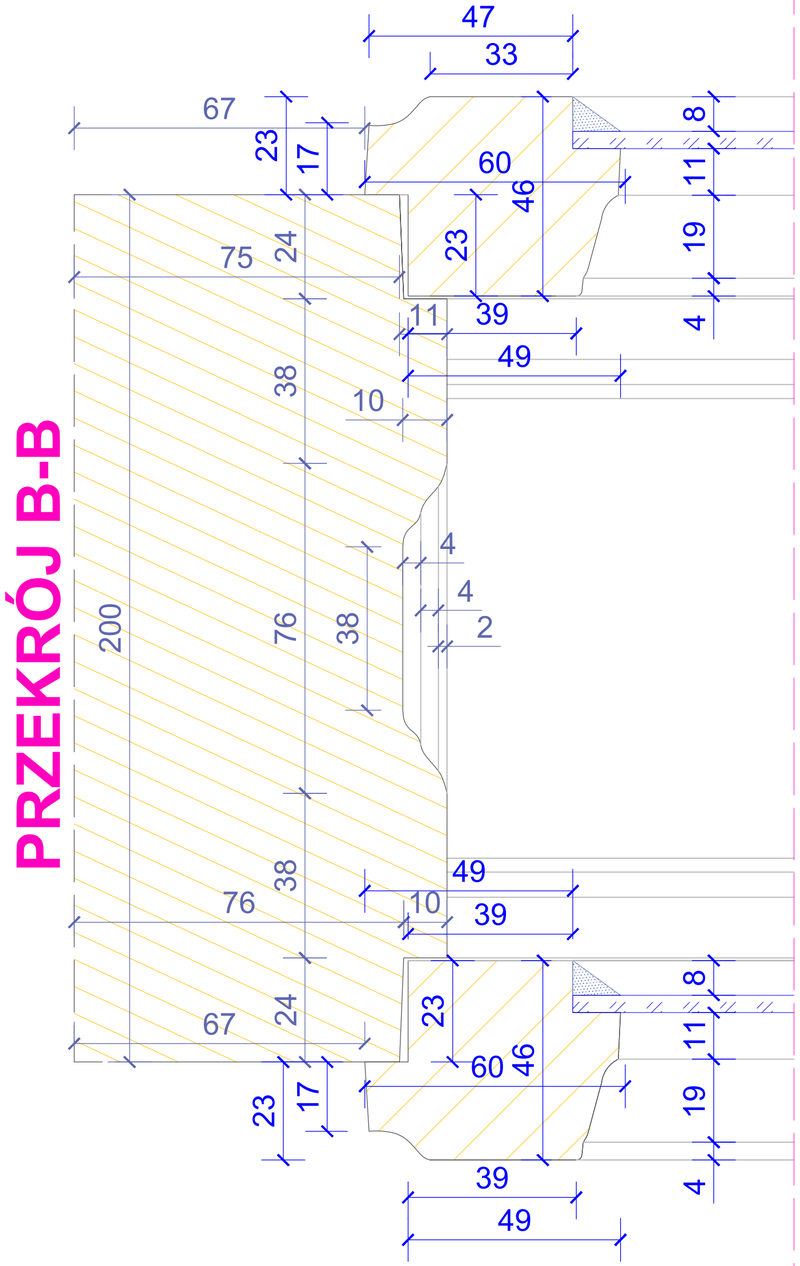

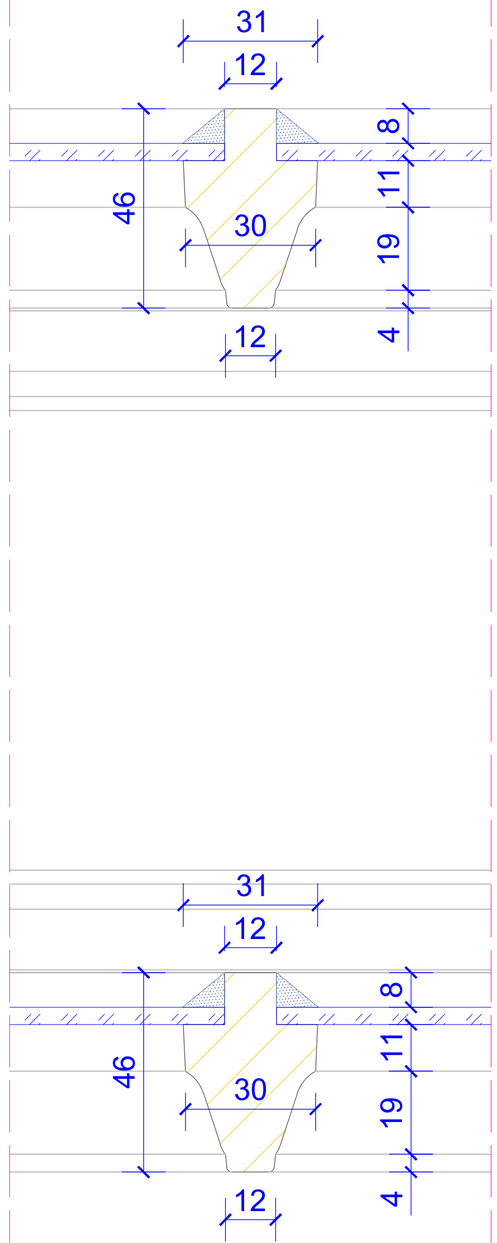

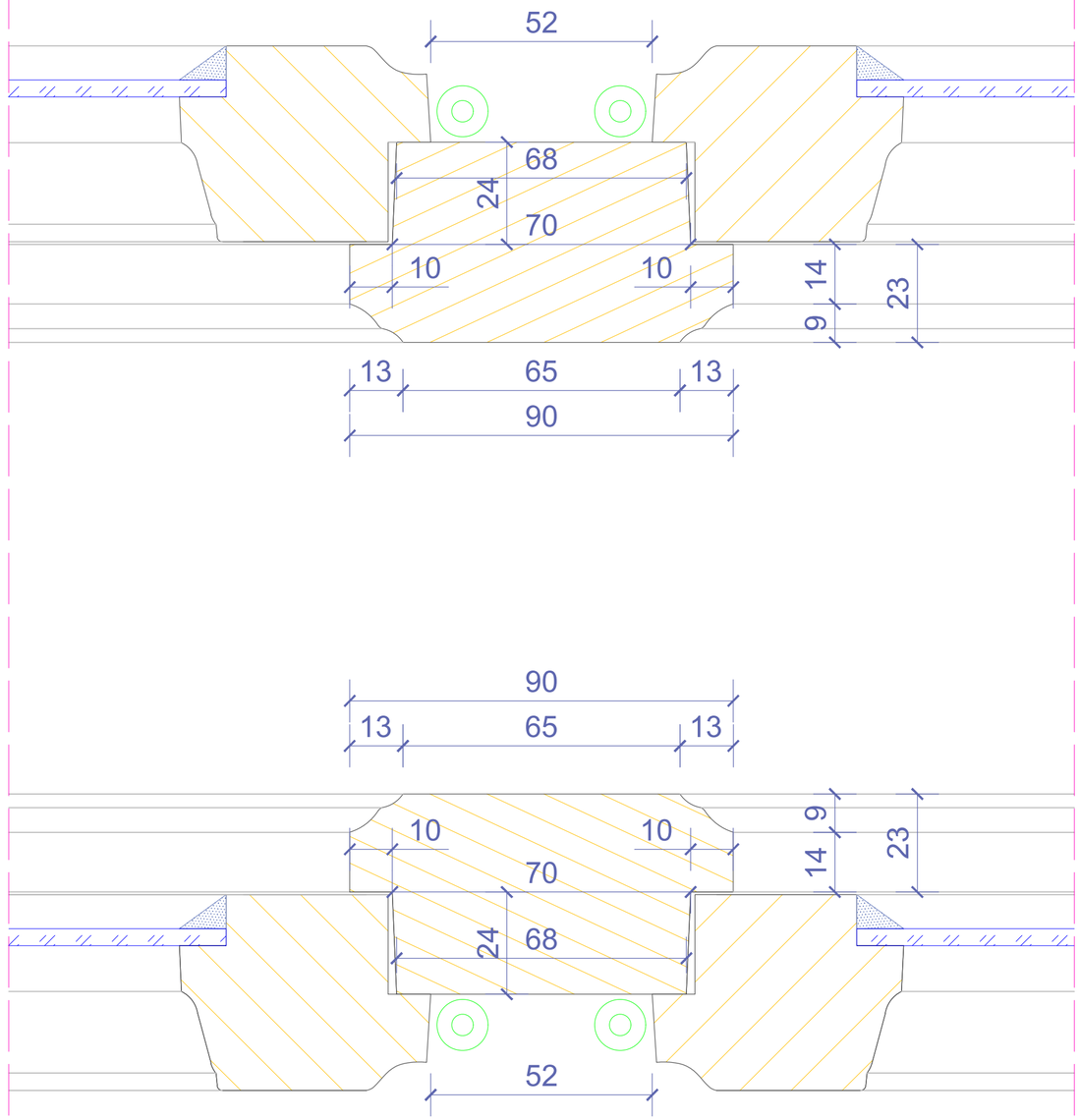

DOKUMENTACJA KONSERWATORSKA STOLARKI OKIENNEJ		
TYTUŁ: Inwentaryzacja konserwatorska stolarki okiennej		
OBIEKT: Budynek dawnego Towarzystwa Jad Charyjcym, przy ul. Hetmana Jana Tarnowskiego 1 w Jarosławiu		Nr rys.: **1.3**
TREŚĆ: Przekrój B-B - TYP I		Skala: **1:1**
WYKONAWCA: Ochrona Zabytków KRESY AUTOR: mgr Andrzej Damian Borsuk KOREKTA: mgr Michał Horbowicz		Data: **03.2024 r.**

TYP I

PRZEKRÓJ C-C

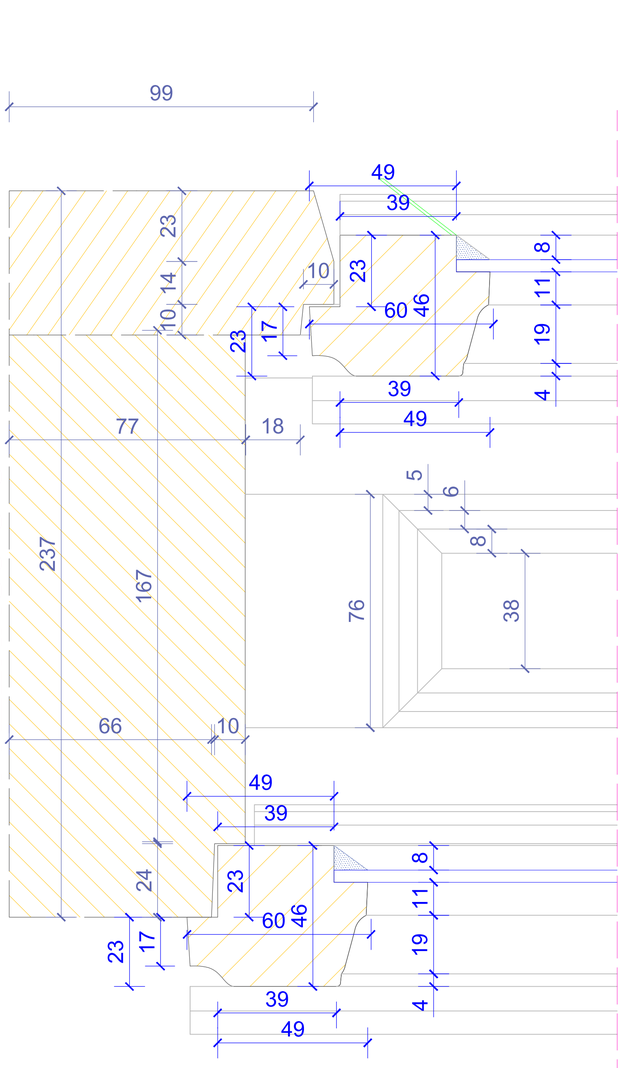

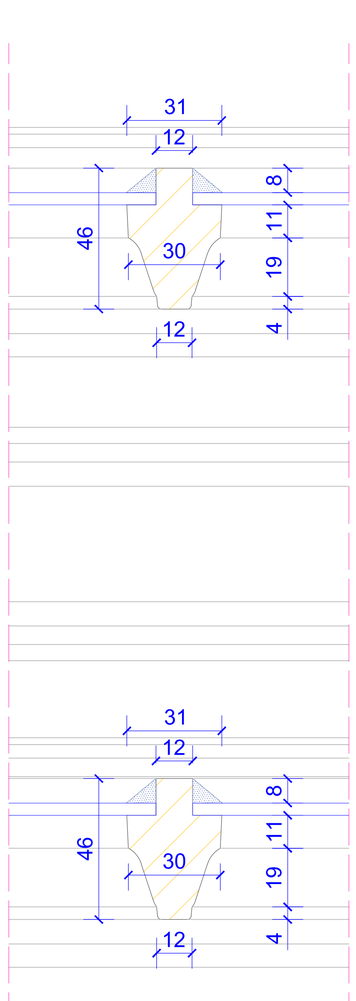

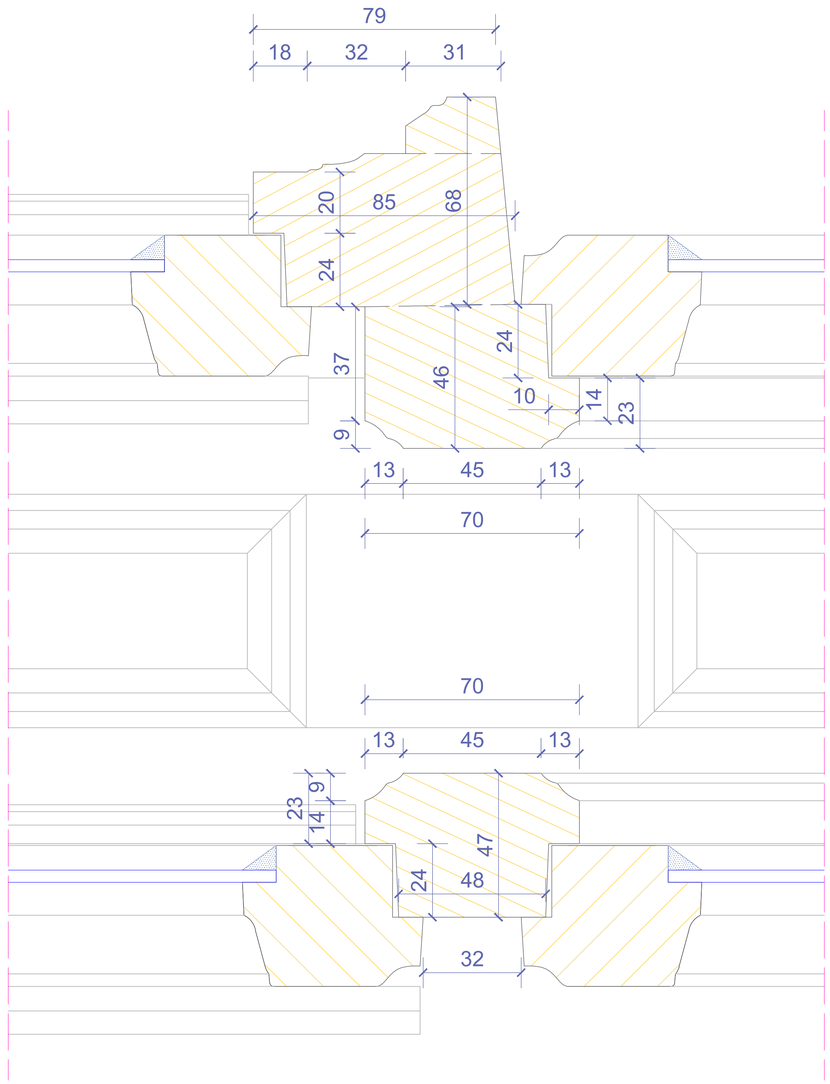

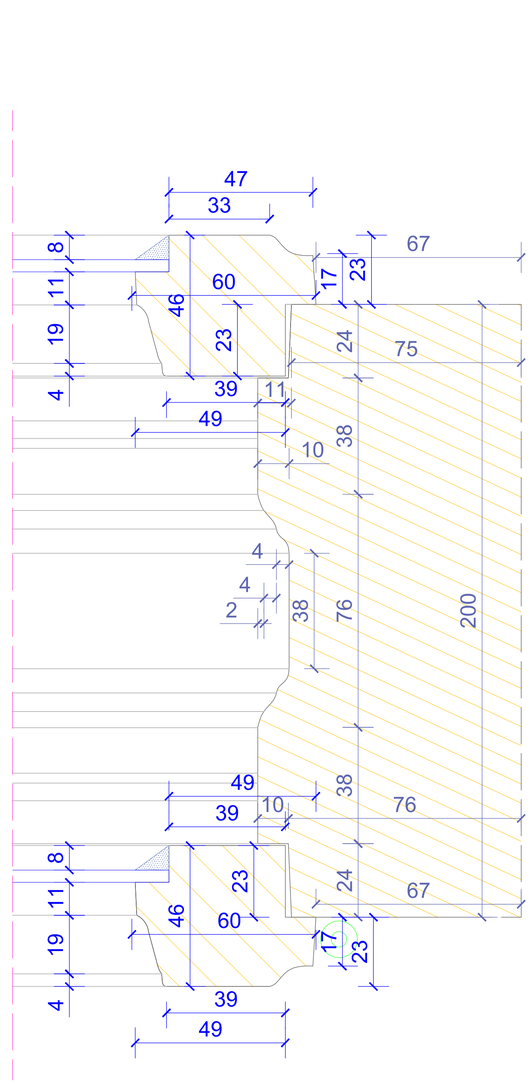

DOKUMENTACJA KONSERWATORSKA STOLARKI OKIENNEJ		
TYTUŁ:	Inwentaryzacja konserwatorska stolarki okiennej	
OBIEKT:	Budynek dawnego Towarzystwa Jad Chanyjom, przy ul. Heltmana Jana Tarnowskiego 1 w Jaroslawiu	Nr rys. 1.4
TREŚĆ:	Przekrój C-C - TYP I	Skala: 1:1
WYKONAWCA:	Ochrona Zabytków KRESY	Data:
AUTOR:	mgr Andrzej Damian Boniuk	03.2024 r.
KOREKTA:	mgr Michał Horbowicz	

TYP I (proj.)

WIDOK ZEWNĘTRZNY

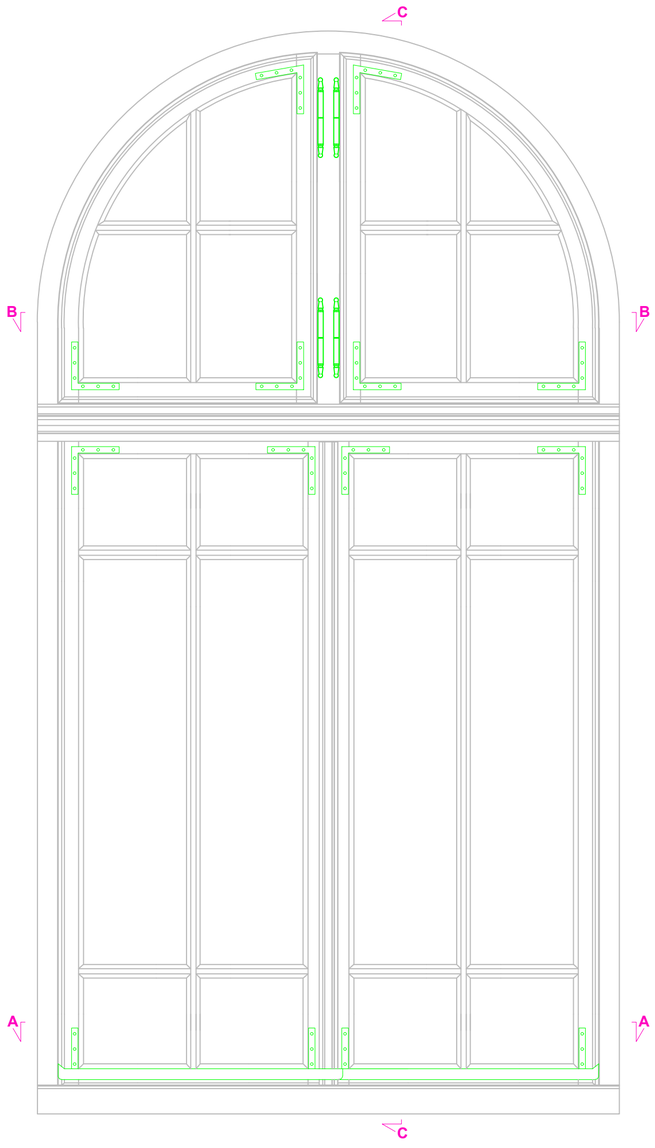

Przekrój C-C

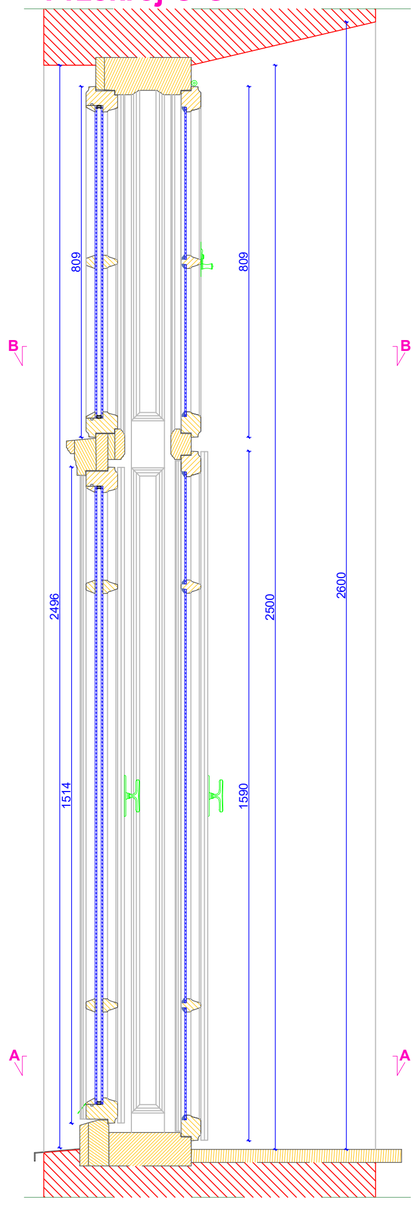

WIDOK WEWNĘTRZNY

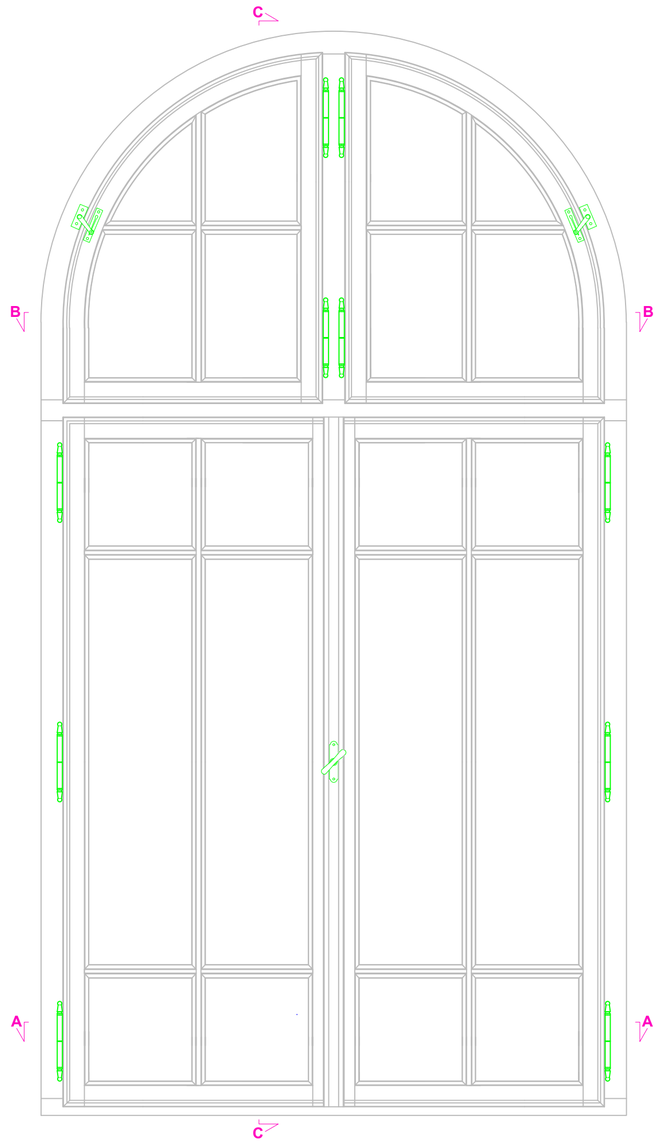

Przekrój A-A

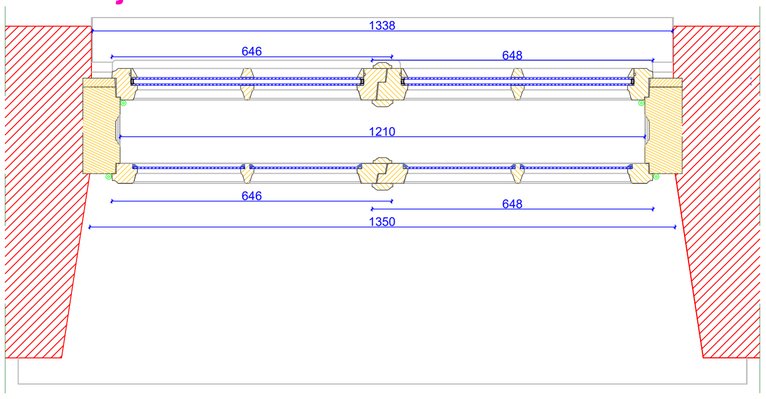

Przekrój B-B

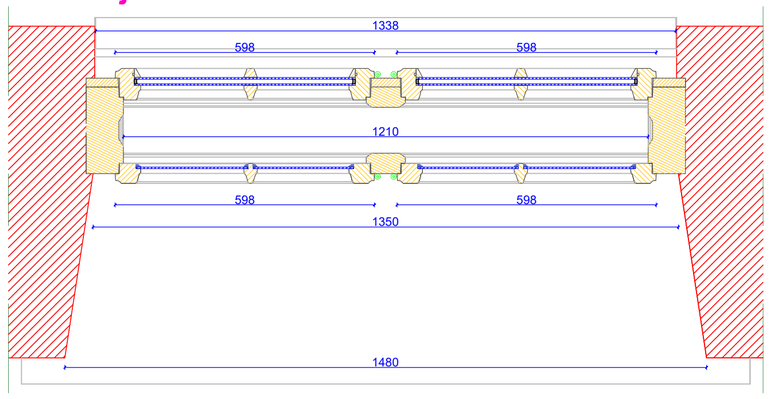

DOKUMENTACJA KONSERWATORSKA STOLARKI OKIENNEJ		
TYTUŁ: Projekt konserwatorski stolarki okiennej		
OBIEKT: Budynek dawnego Towarzystwa Jad Charyjcym, przy ul. Hetmana Jana Tarnowskiego 1 w Jarosławiu		Nr rys.: **1.5**
TREŚĆ: Widok i przekroje - TYP I		Skala: **1:10**
WYKONAWCA: Ochrona Zabytków KRESY AUTOR: mgr Andrzej Damian Borsuk KOREKTA: mgr Michał Horbowicz		Data: **03.2024 r.**

TYP I (proj.)

PRZEKRÓJ A-A

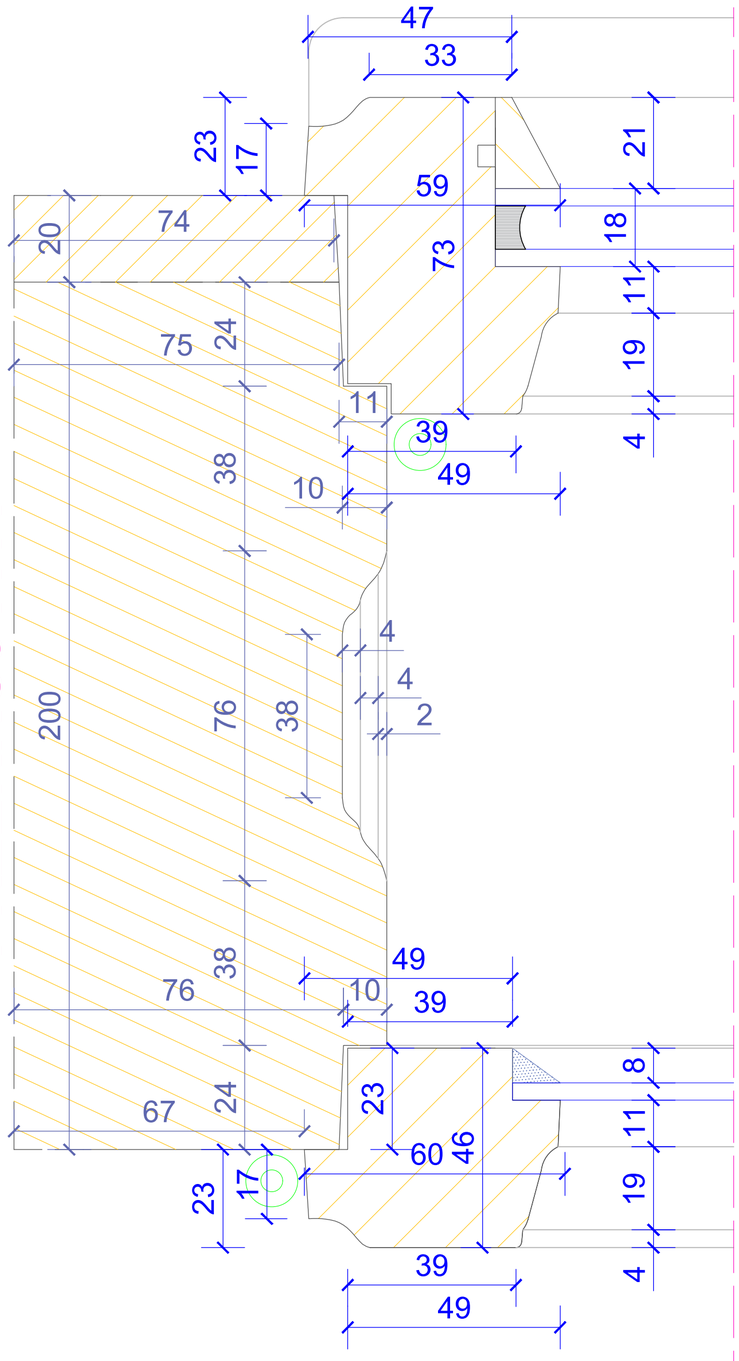

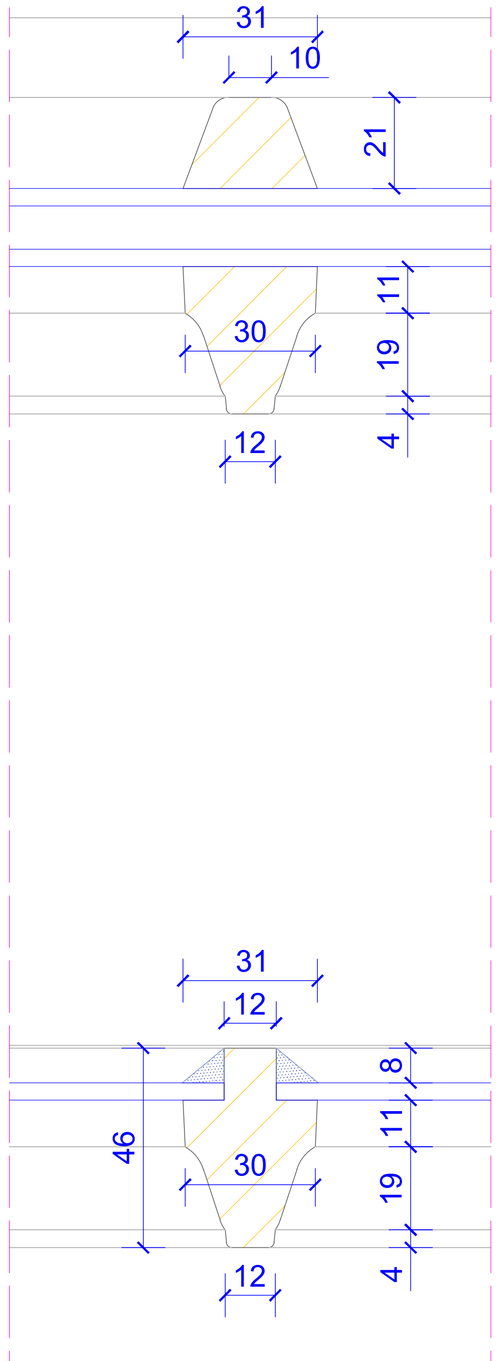

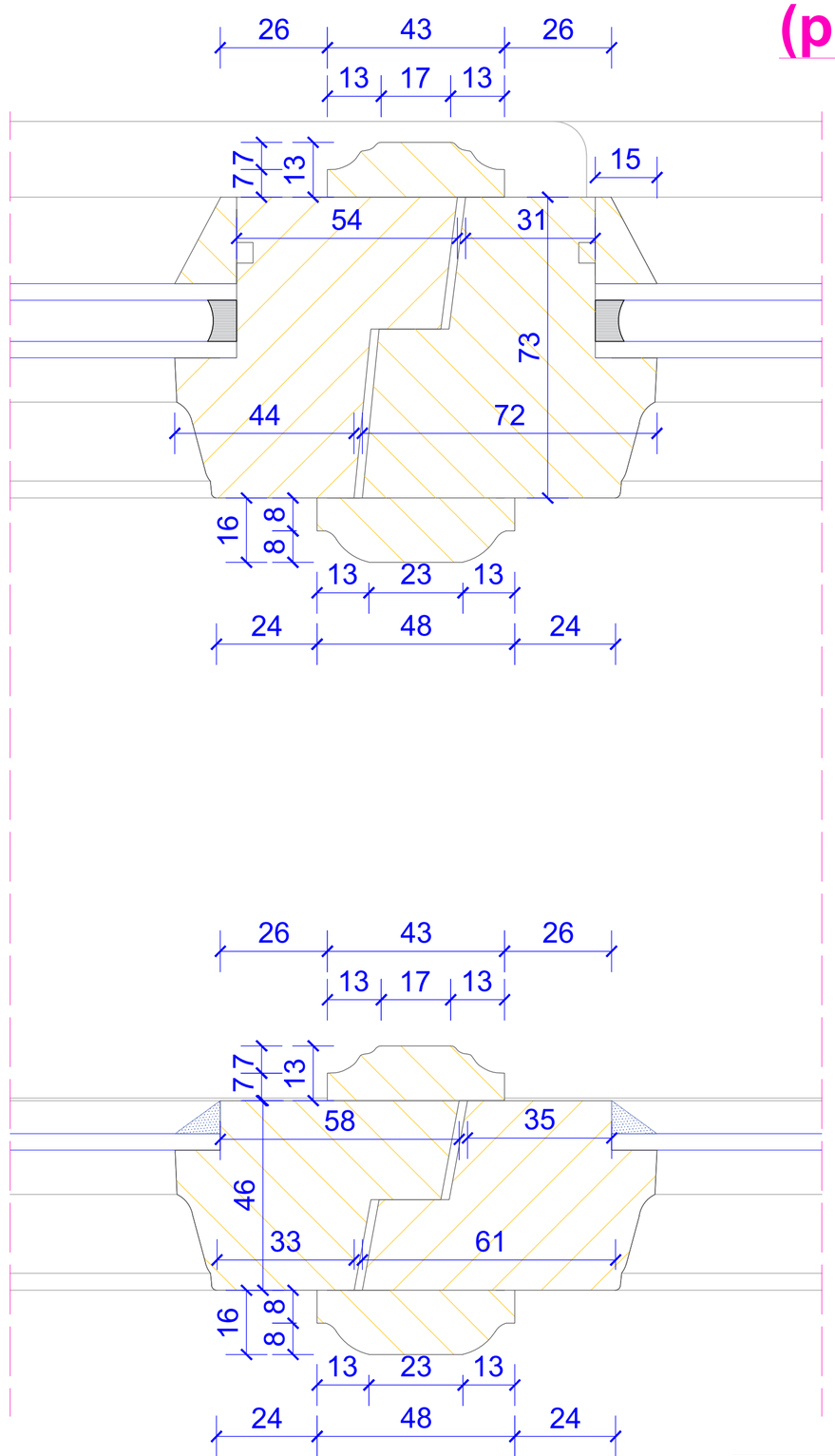

DOKUMENTACJA KONSERWATORSKA STOLARKI OKIENNEJ		
TYTUŁ:	Projekt konserwatorski stolarki okiennej	
OBIEKT:	Budynek dawnego Towarzystwa Jad Charyjcym, przy ul. Hetmana Jana Tarnowskiego 1 w Jarosławiu	Nr rys.: **1.6**
TREŚĆ:	Przekrój A-A - TYP I	Skala: **1:1**
WYKONAWCA:	Ochrona Zabytków KRESY	
AUTOR:	mgr Andrzej Damian Borsuk	Data: **03.2024 r.**
KOREKTA:	mgr Michał Horbowicz	

TYP I
(proj.)

PRZEKRÓJ B-B

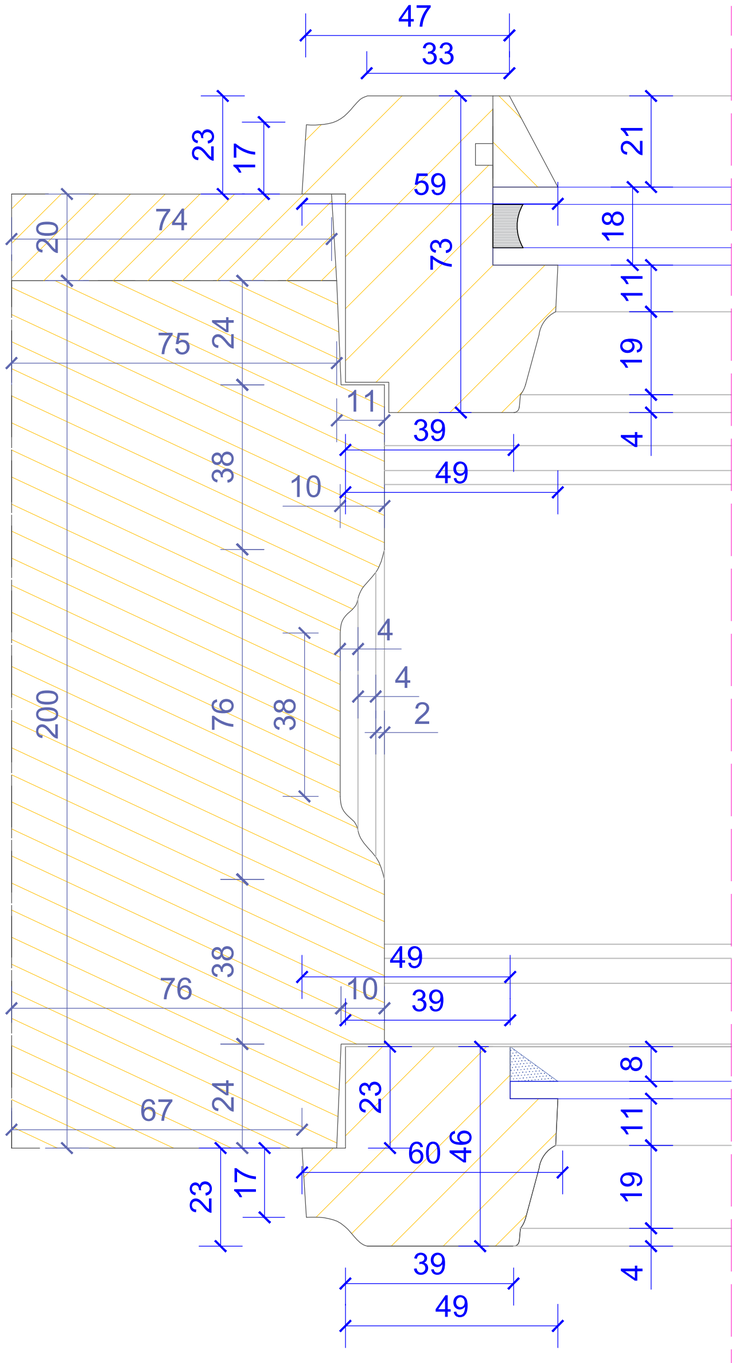

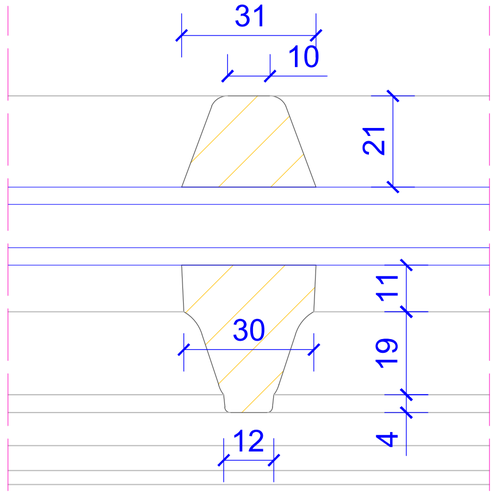

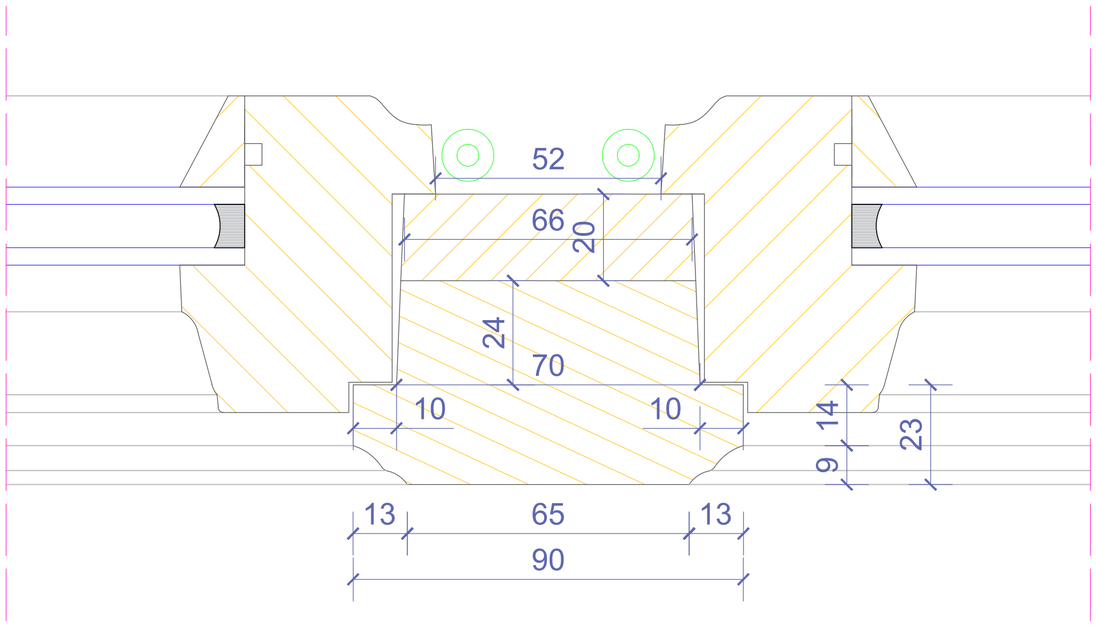

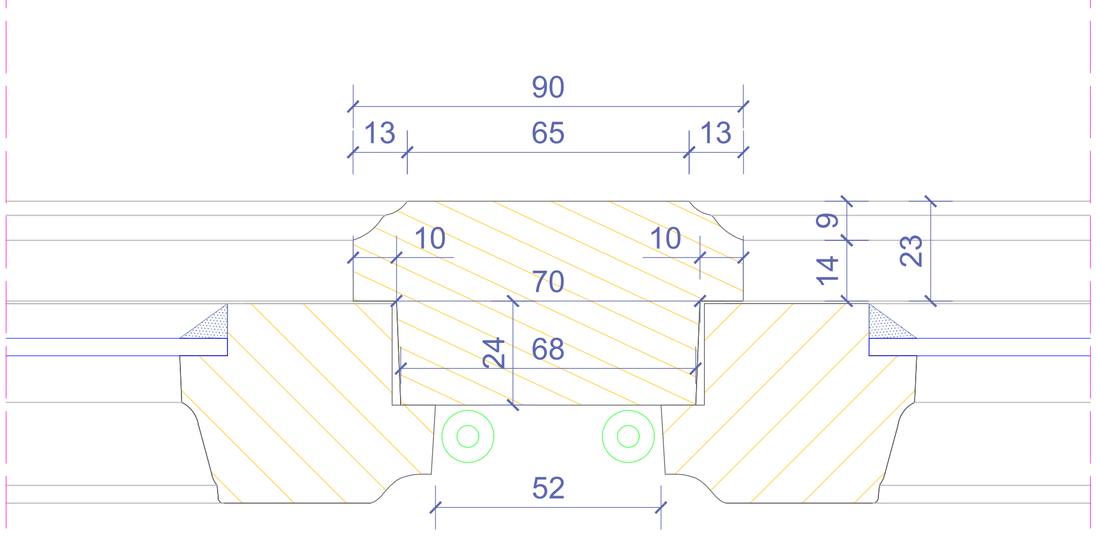

DOKUMENTACJA KONSERWATORSKA STOLARKI OKIENNEJ		
TYTUŁ: Projekt konserwatorski stolarki okiennej		
OBIEKT: Budynek dawnego Towarzystwa Jad Charytcym, przy ul. Hetmana Jana Tarnowskiego 1 w Jarosławiu		Nr rys.: **1.7**
TREŚĆ: Przekrój B-B - TYP I		Skala: **1:1**
WYKONAWCA: Ochrona Zabytków KRESY AUTOR: mgr Andrzej Damian Borsuk KOREKTA: mgr Michał Horbowicz		Data: **03.2024 r.**

TYP I
(proj.)

PRZEKRÓJ C-C

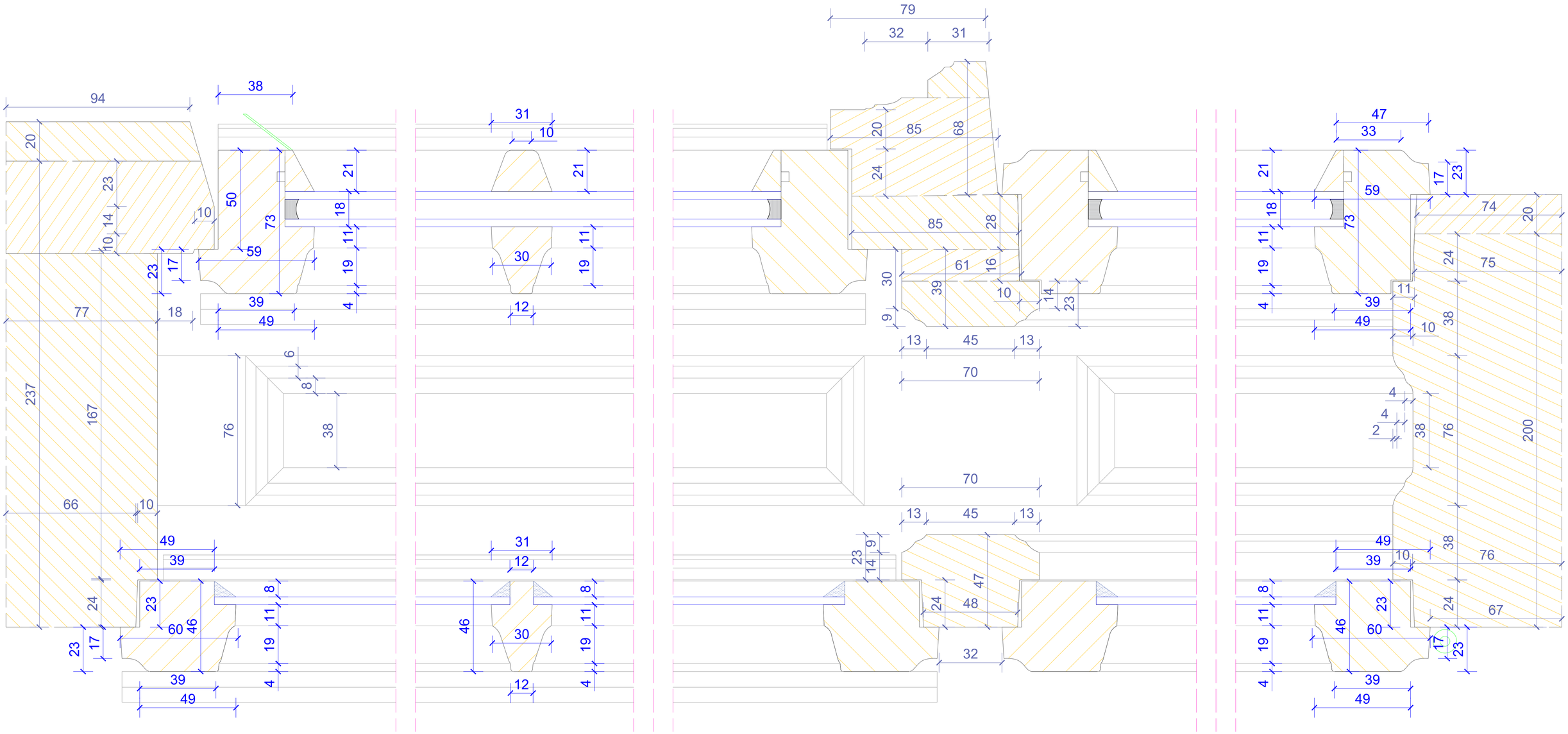

DOKUMENTACJA KONSERWATORSKA STOLARKI OKIENNEJ		
TYTUŁ:	Projekt konserwatorski stolarki okiennej	
OBIEKT:	Budynek dawnego Towarzystwa Jad Chanyjom, przy ul. Hetmana Jana Tarnowskiego 1 w Jarosławiu	Nr rys. **1.8**
TREŚĆ:	Przekrój C-C - TYP I	Skala: **1:1**
WYKONAWCA: AUTOR: KOREKTA:	Ochrona Zabytków KRESY mgr Andrzej Damian Borsuk mgr Michał Horbowicz	Data: **03.2024 r.**

TYP II

WIDOK ZEWNĘTRZNY

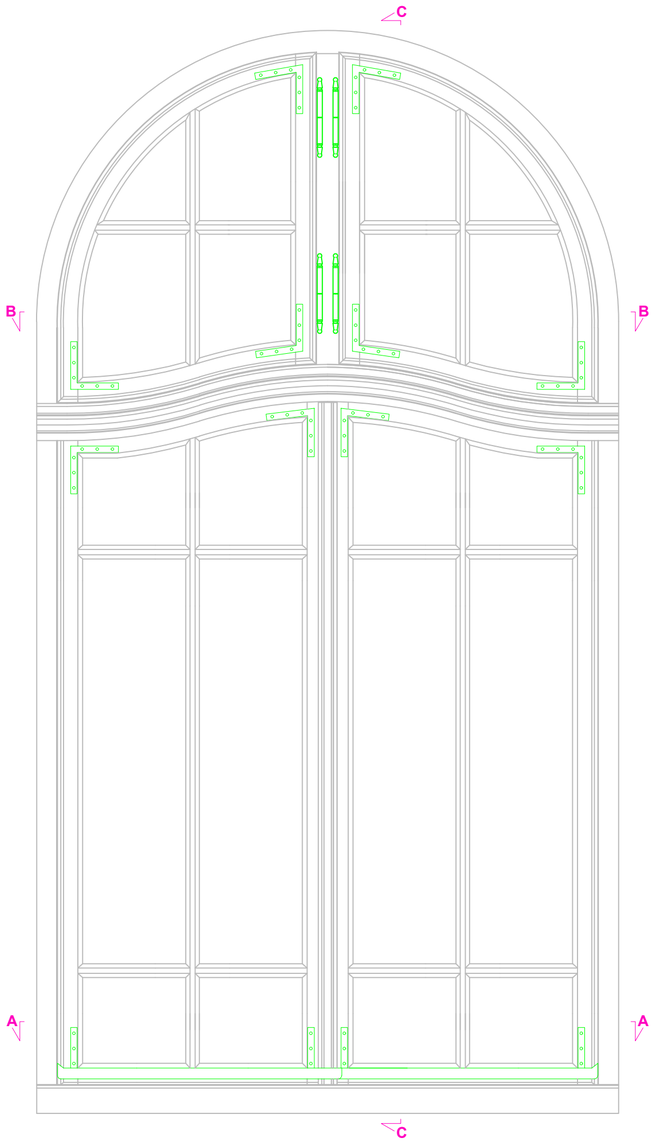

Przekrój C-C

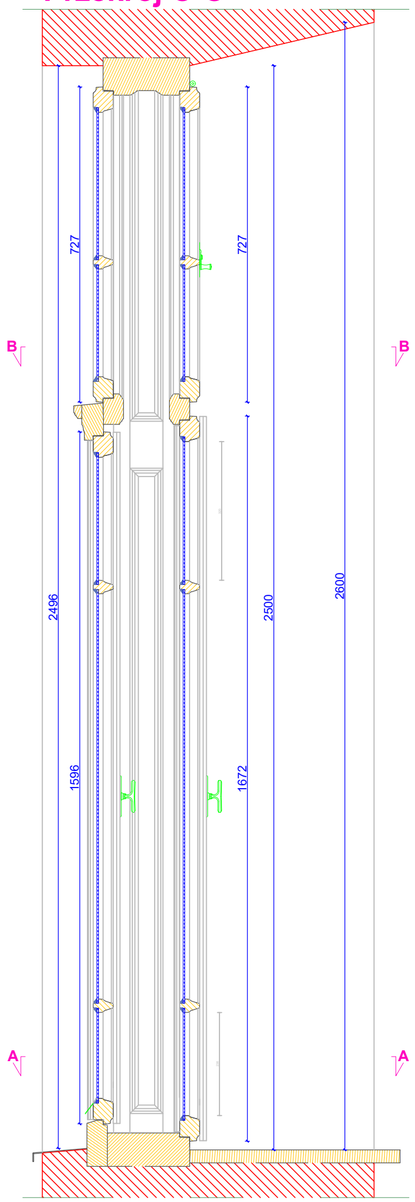

WIDOK WEWNĘTRZNY

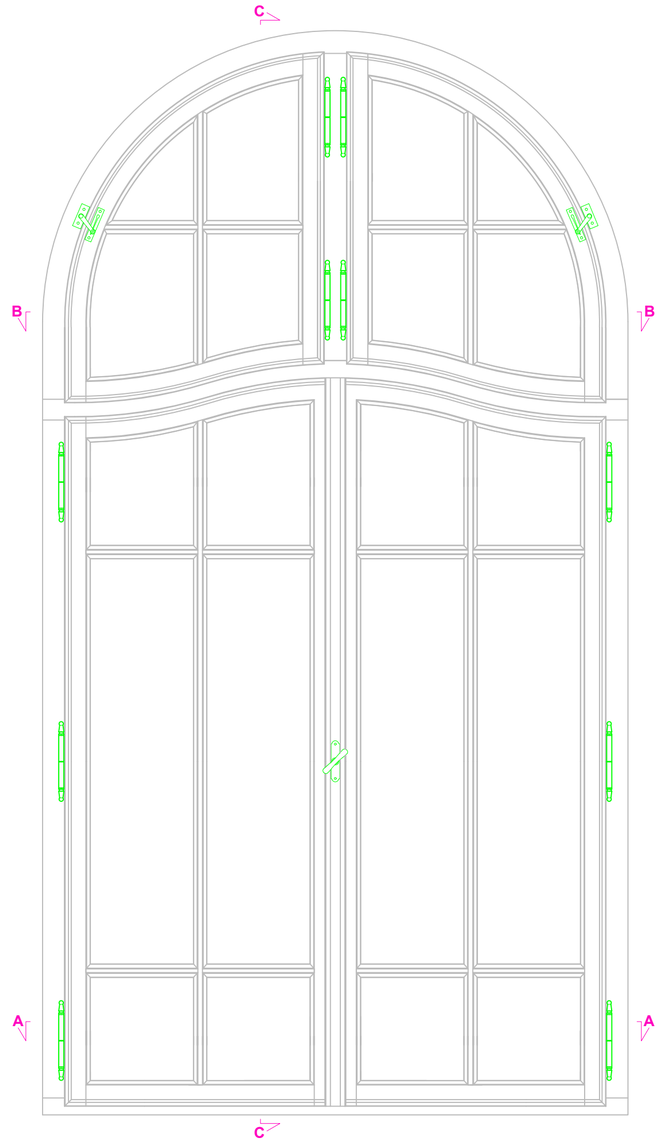

Przekrój A-A

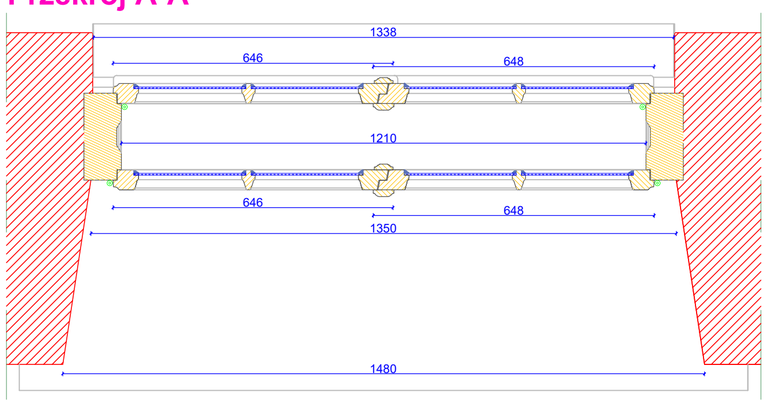

Przekrój B-B

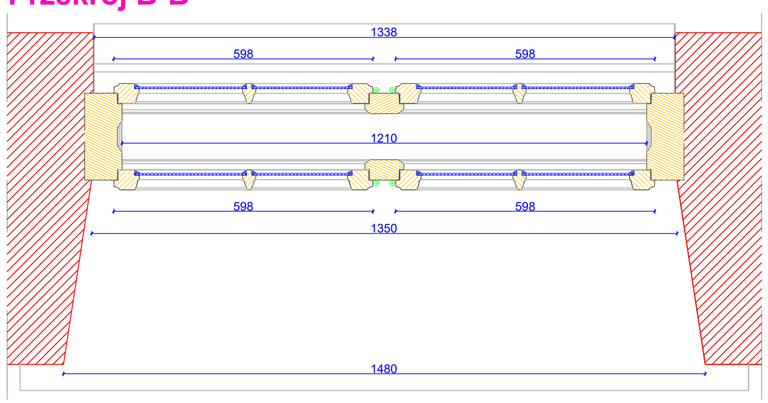

DOKUMENTACJA KONSERWATORSKA STOLARKI OKIENNEJ		
TYTUŁ: Inwentaryzacja konserwatorska stolarki okiennej		
OBIEKT: Budynek dawnego Towarzystwa Jad Charyjcym, przy ul. Hetmana Jana Tarnowskiego 1 w Jarosławiu	Nr rys.:	**2.1**
TREŚĆ: Widoki i przekroje - TYP II	Skala:	**1:10**
WYKONAWCA: Ochrona Zabytków KRESY AUTOR: mgr Andrzej Damian Borsuk KOREKTA: mgr Michał Horbowicz	Data:	**03.2024 r.**

TYP II

PRZEKRÓJ A-A

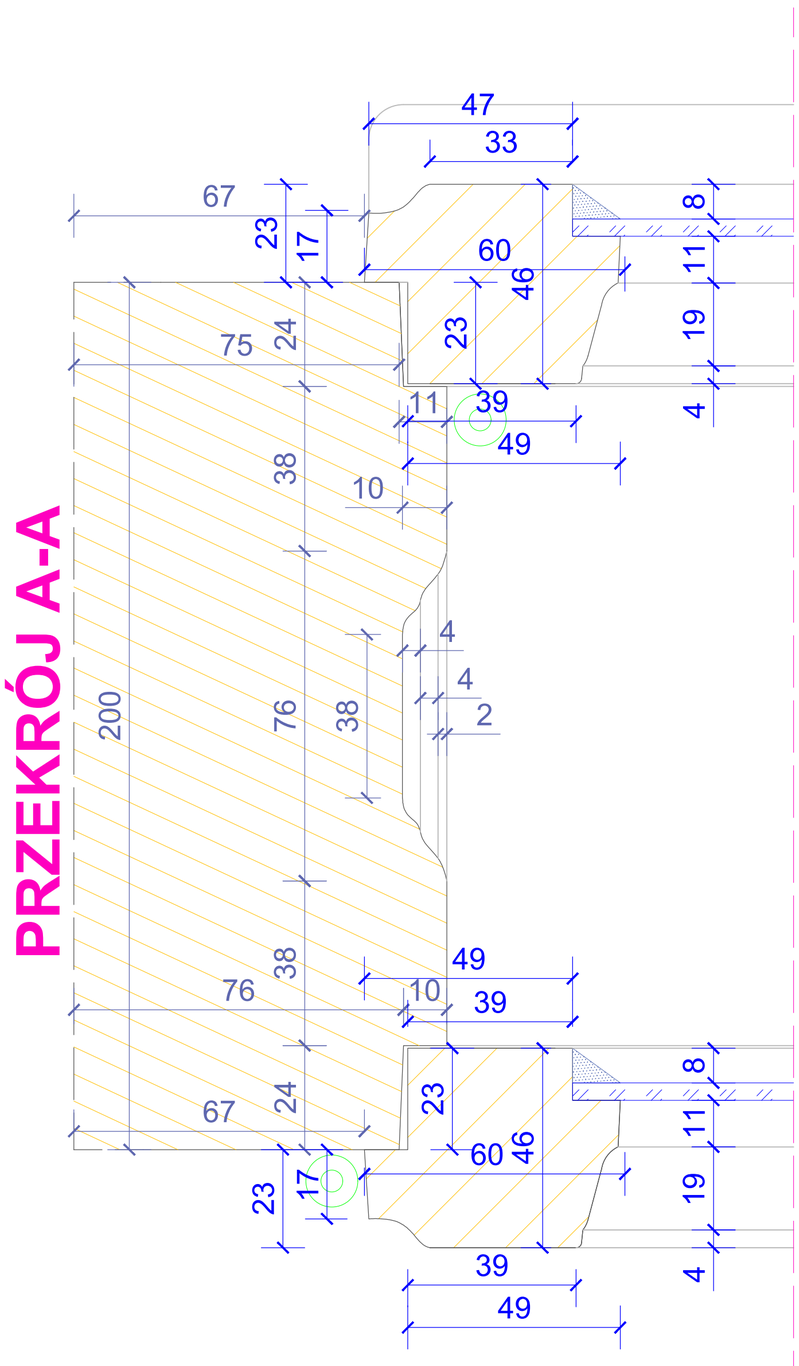

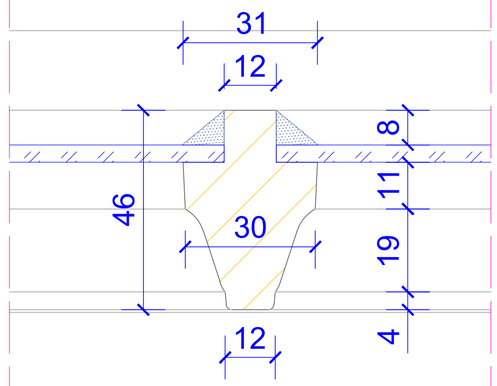

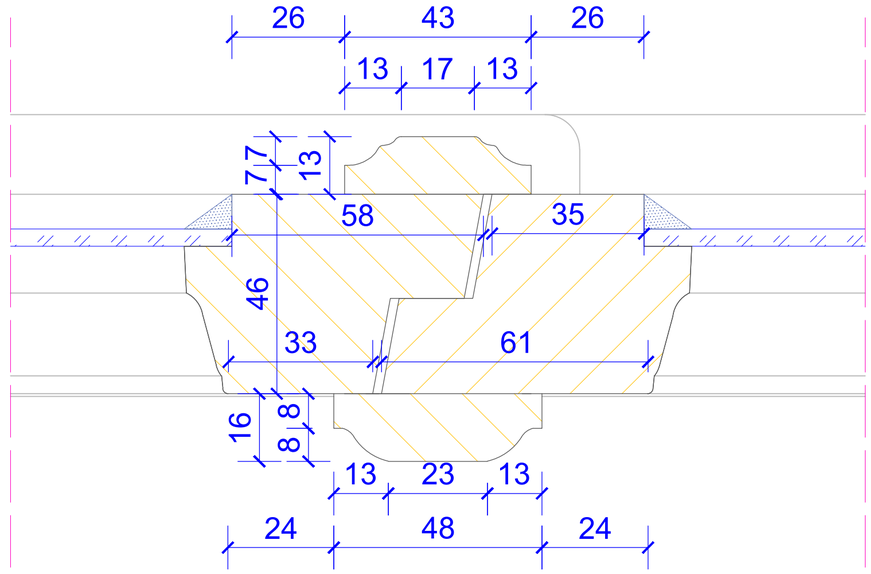

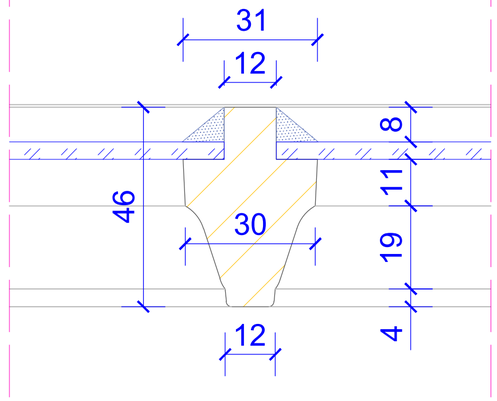

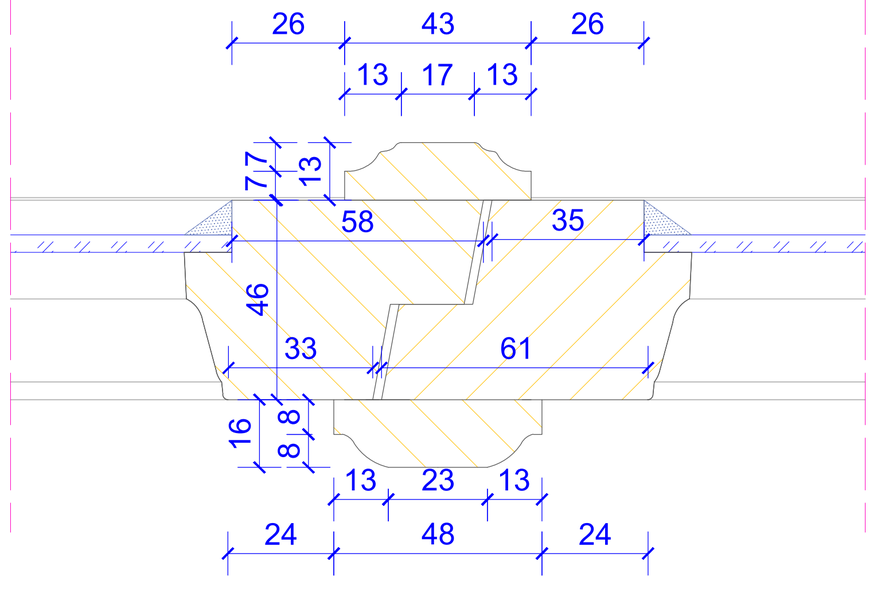

DOKUMENTACJA KONSERWATORSKA STOLARKI OKIENNEJ		
TYTUŁ: Inwentaryzacja konserwatorska stolarki okiennej		
OBIEKT: Budynek dawnego Towarzystwa Jad Charyjcym, przy ul. Hetmana Jana Tarnowskiego 1 w Jarosławiu		Nr rys.: **2.2**
TREŚĆ: Przekrój A-A - TYP II		Skala: **1:1**
WYKONAWCA: Ochrona Zabytków KRESY		Data:
AUTOR: mgr Andrzej Damian Borsuk		**03.2024 r.**
KOREKTA: mgr Michał Horbowicz		

TYP II

PRZEKRÓJ B-B

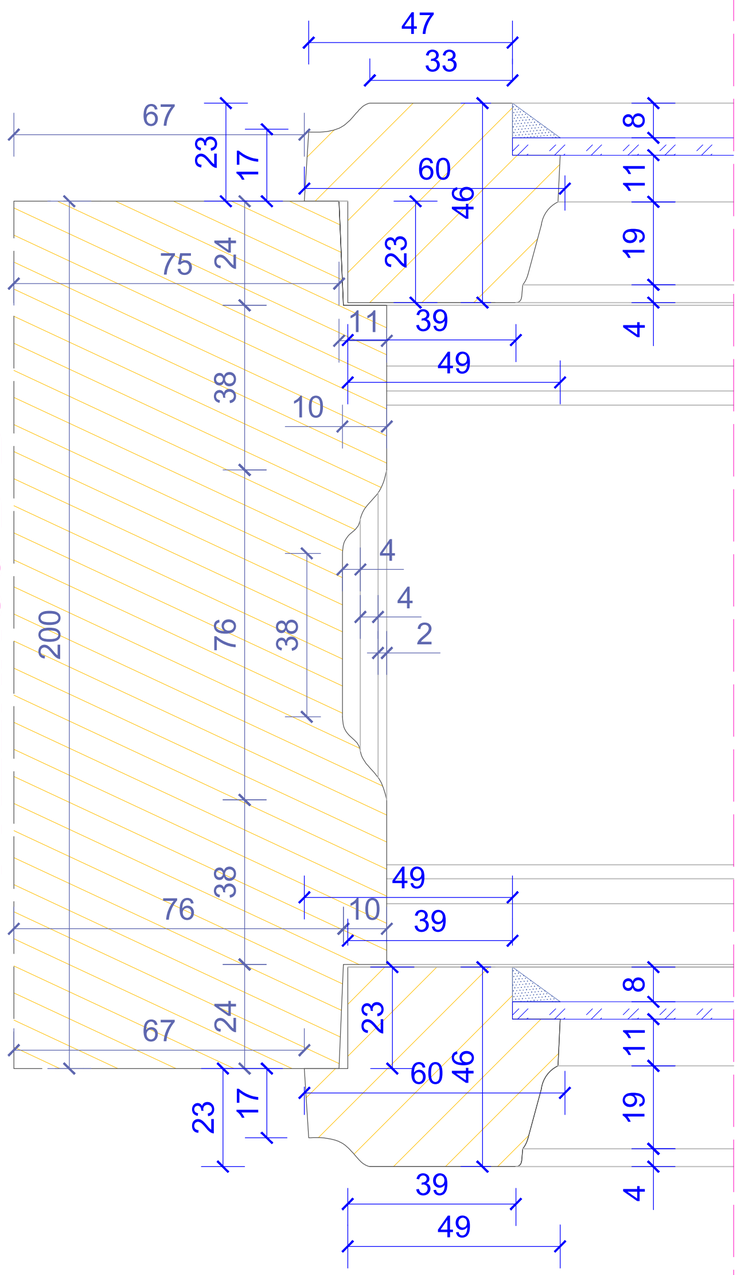

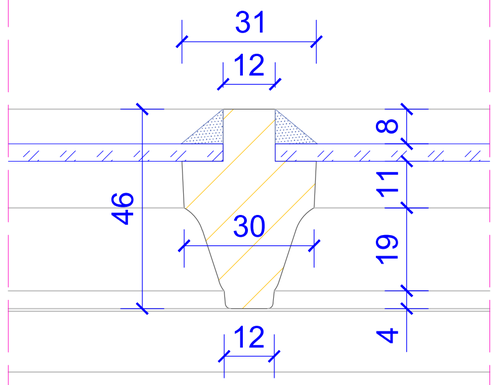

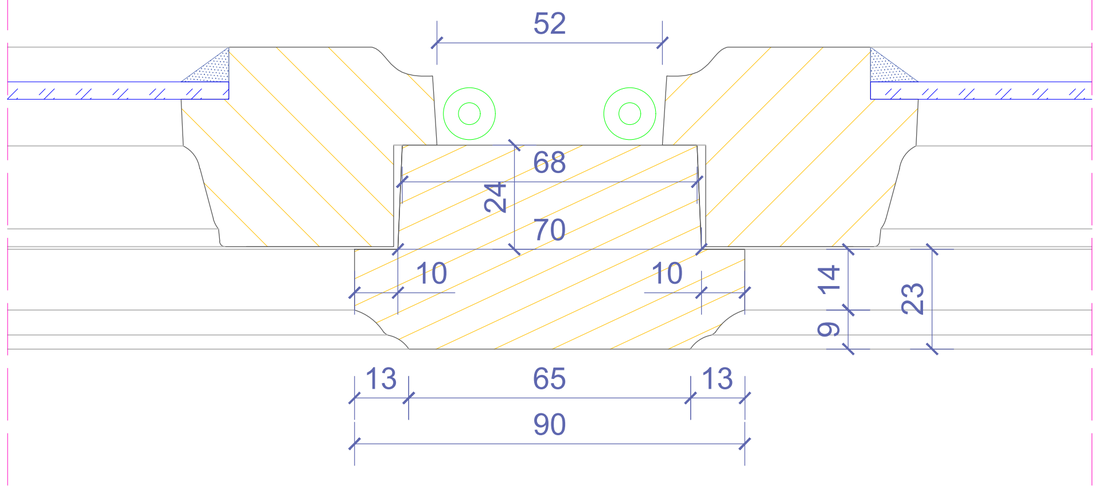

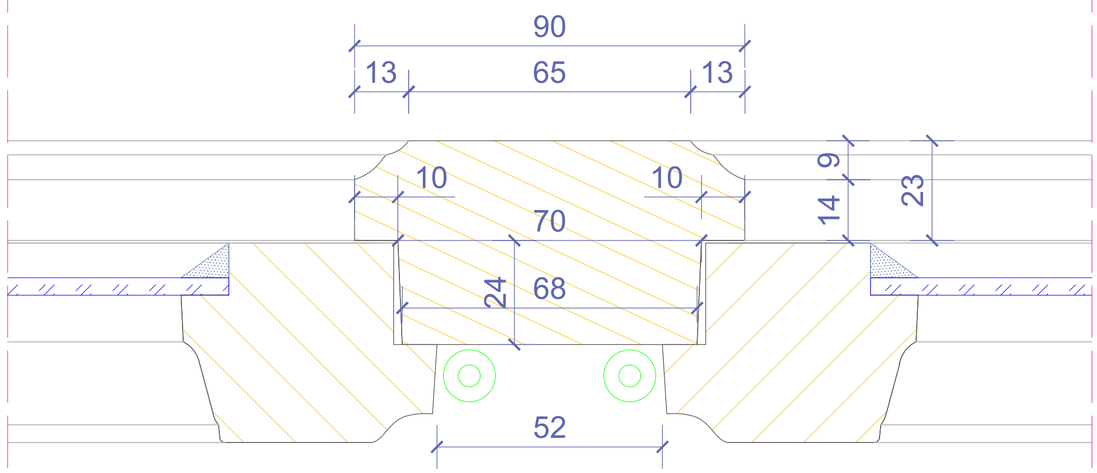

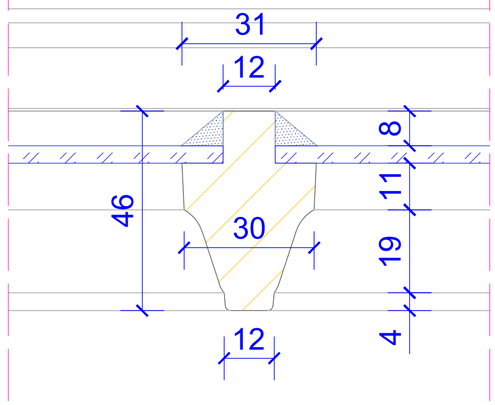

DOKUMENTACJA KONSERWATORSKA STOLARKI OKIENNEJ		
TYTUŁ: Inwentaryzacja konserwatorska stolarki okiennej		
OBIEKT: Budynek dawnego Towarzystwa Jad Charyjcym, przy ul. Hetmana Jana Tarnowskiego 1 w Jarosławiu		Nr rys.: **2.3**
TREŚĆ: Przekrój B-B - TYP II		Skala: **1:1**
WYKONAWCA: Ochrona Zabytków KRESY AUTOR: mgr Andrzej Damian Borsuk KOREKTA: mgr Michał Horbowicz		Data: **03.2024 r.**

TYP II

PRZEKRÓJ C-C

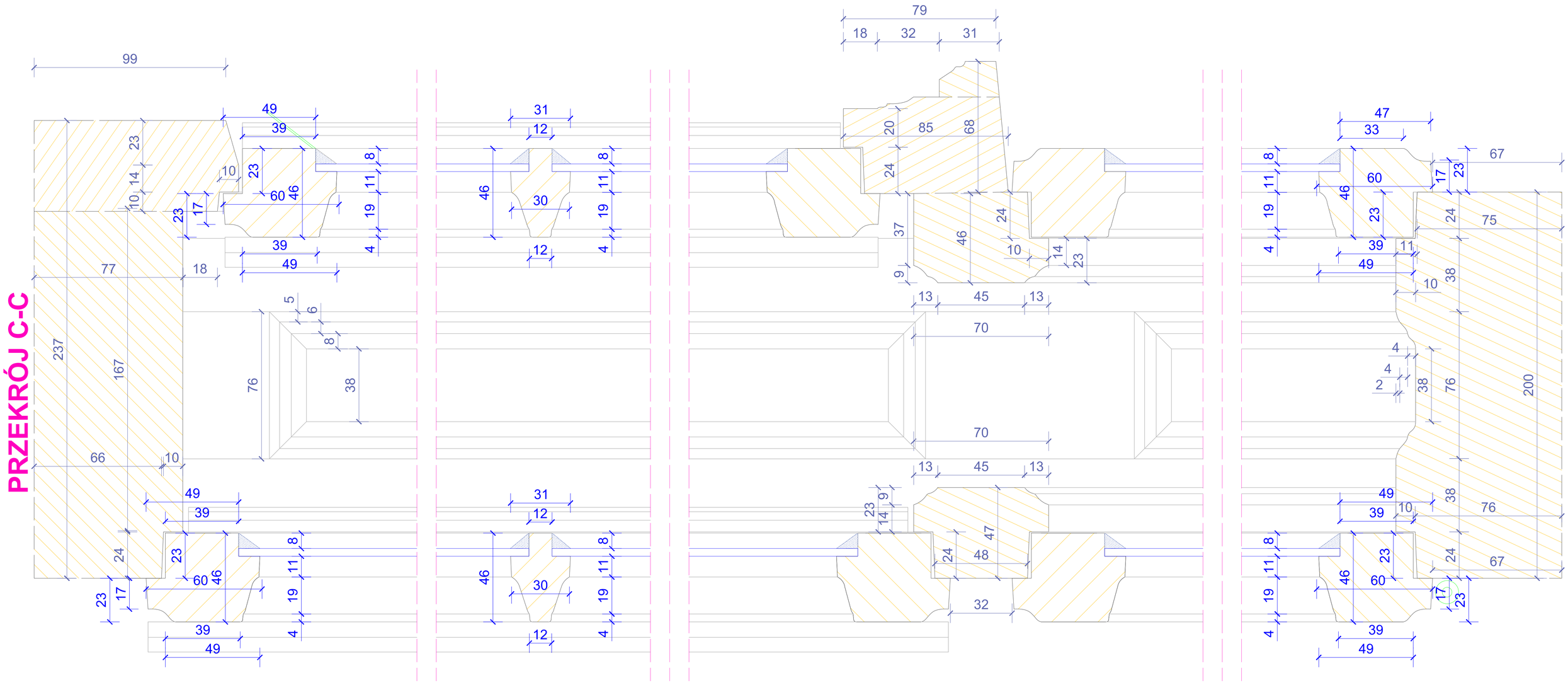

DOKUMENTACJA KONSERWATORSKA STOLARKI OKIENNEJ		
TYTUŁ:	Inwentaryzacja konserwatorska stolarki okiennej	
OBIEKT:	Budynek dawnego Towarzystwa Jad Chanjoym, przy ul. Hetmana Jana Tarnowskiego 1 w Jarosławiu	Nr rys.: **2.4**
TREŚĆ:	Przekrój C-C - TYP II	Skala: **1:1**
WYKONAWCA:	Ochrona Zabytków KRESY	Data:
AUTOR:	mgr Andrzej Damian Borsuk	**03.2024 r.**
KOREKTA:	mgr Michał Horbowicz	

TYP II (proj.)

WIDOK ZEWNĘTRZNY

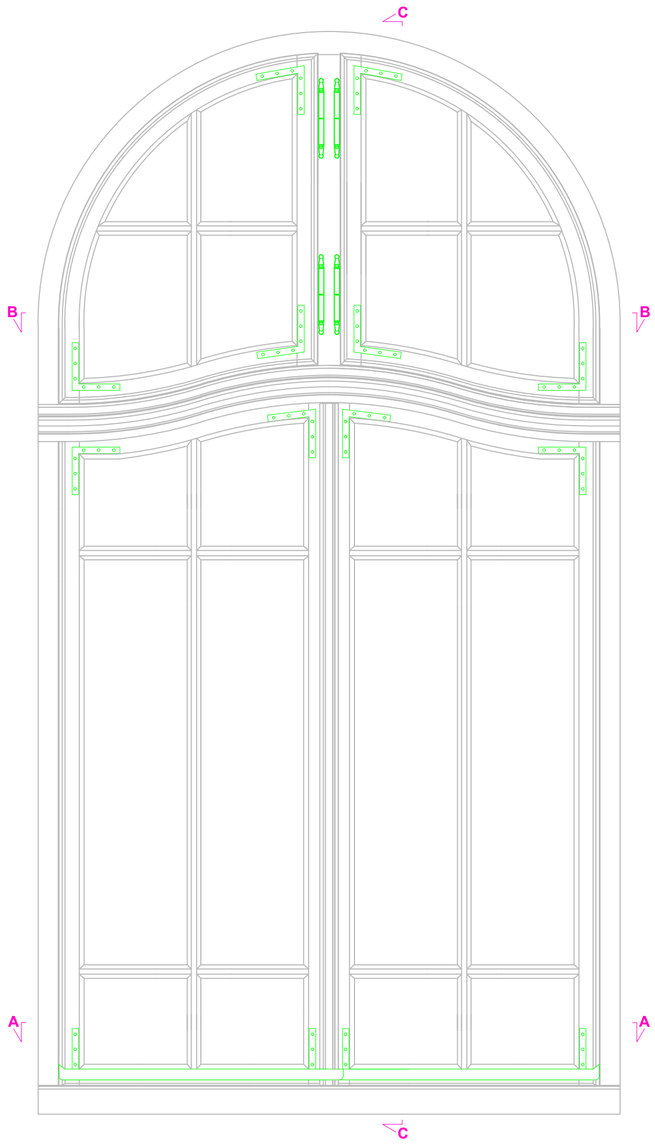

Przekrój C-C

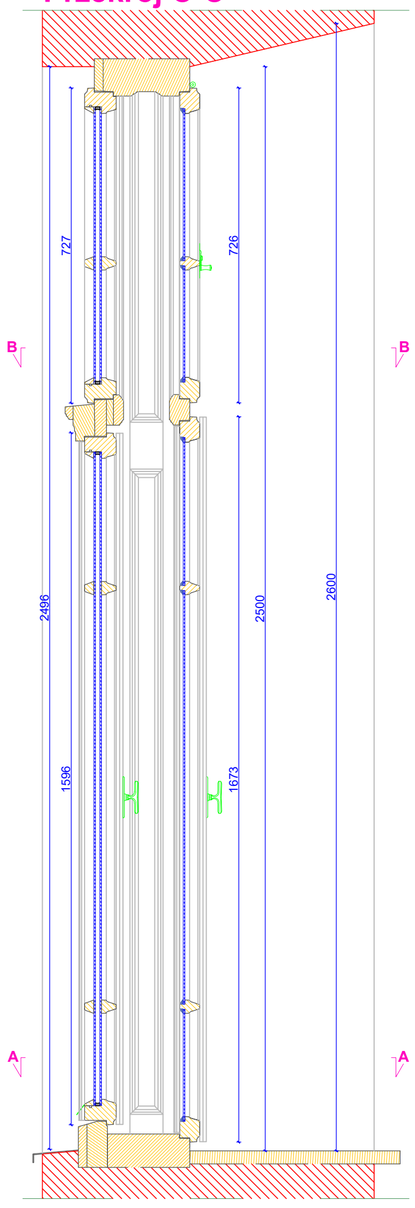

WIDOK WEWNĘTRZNY

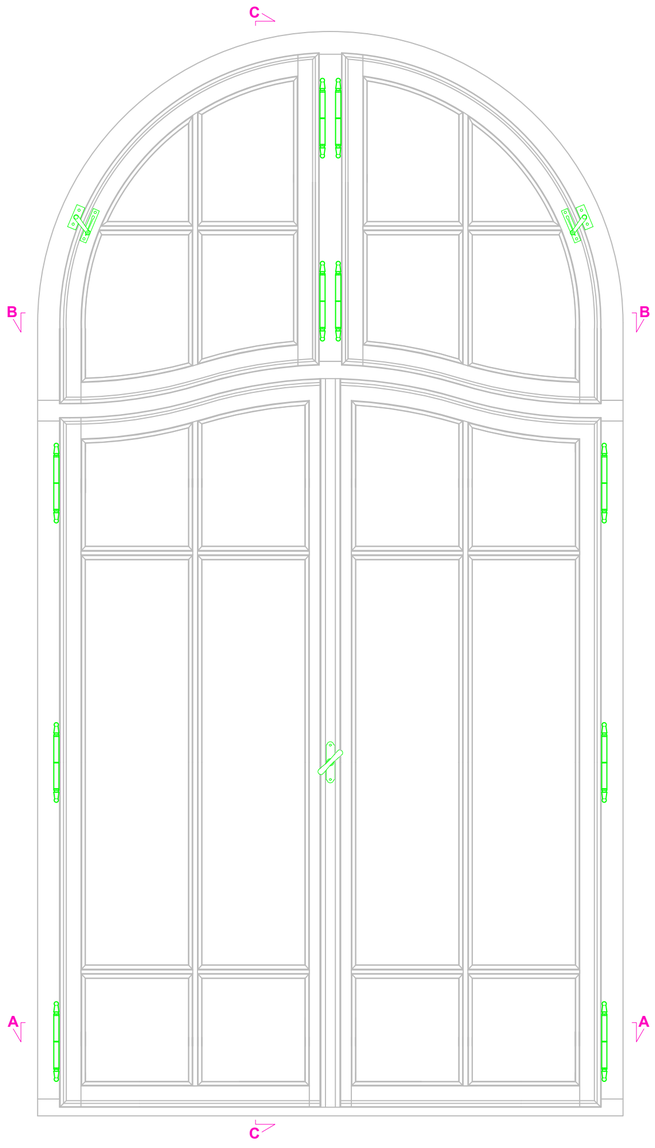

Przekrój A-A

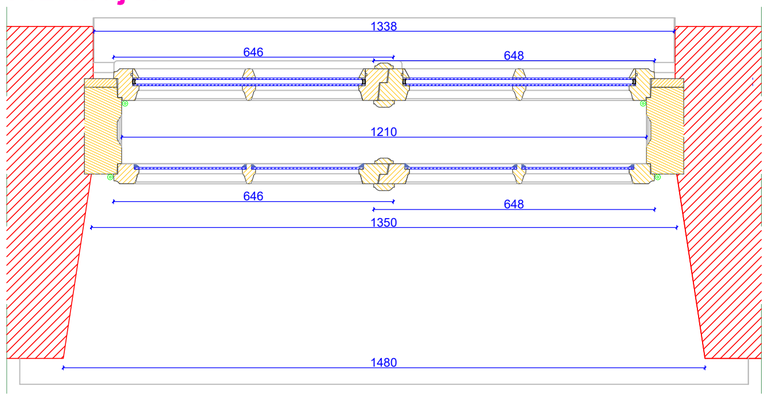

Przekrój B-B

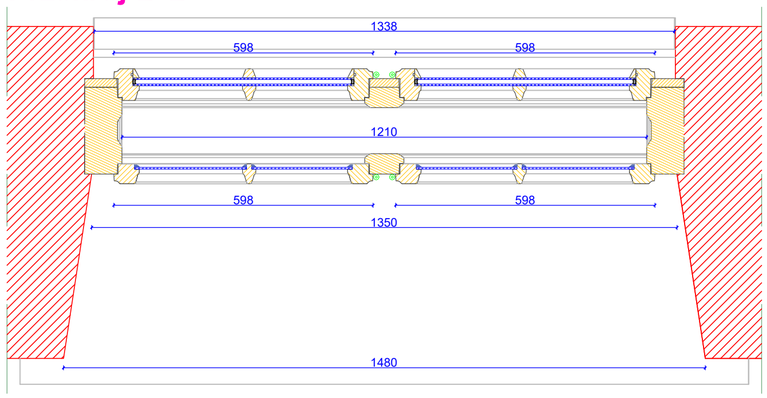

DOKUMENTACJA KONSERWATORSKA STOLARKI OKIENNEJ		
TYTUŁ: Projekt konserwatorski stolarki okiennej		
OBIEKT: Budynek dawnego Towarzystwa Jad Charytym, przy ul. Hetmana Jana Tarnowskiego 1 w Jarosławiu		Nr rys. **2.5**
TREŚĆ: Widok i przekroje - TYP II		Skala: **1:10**
WYKONAWCA: Ochrona Zabytków KRESY AUTOR: mgr Andrzej Damian Borsuk KOREKTA: mgr Michał Horbowicz		Data: **03.2024 r.**

TYP II (proj.)

PRZEKRÓJ A-A

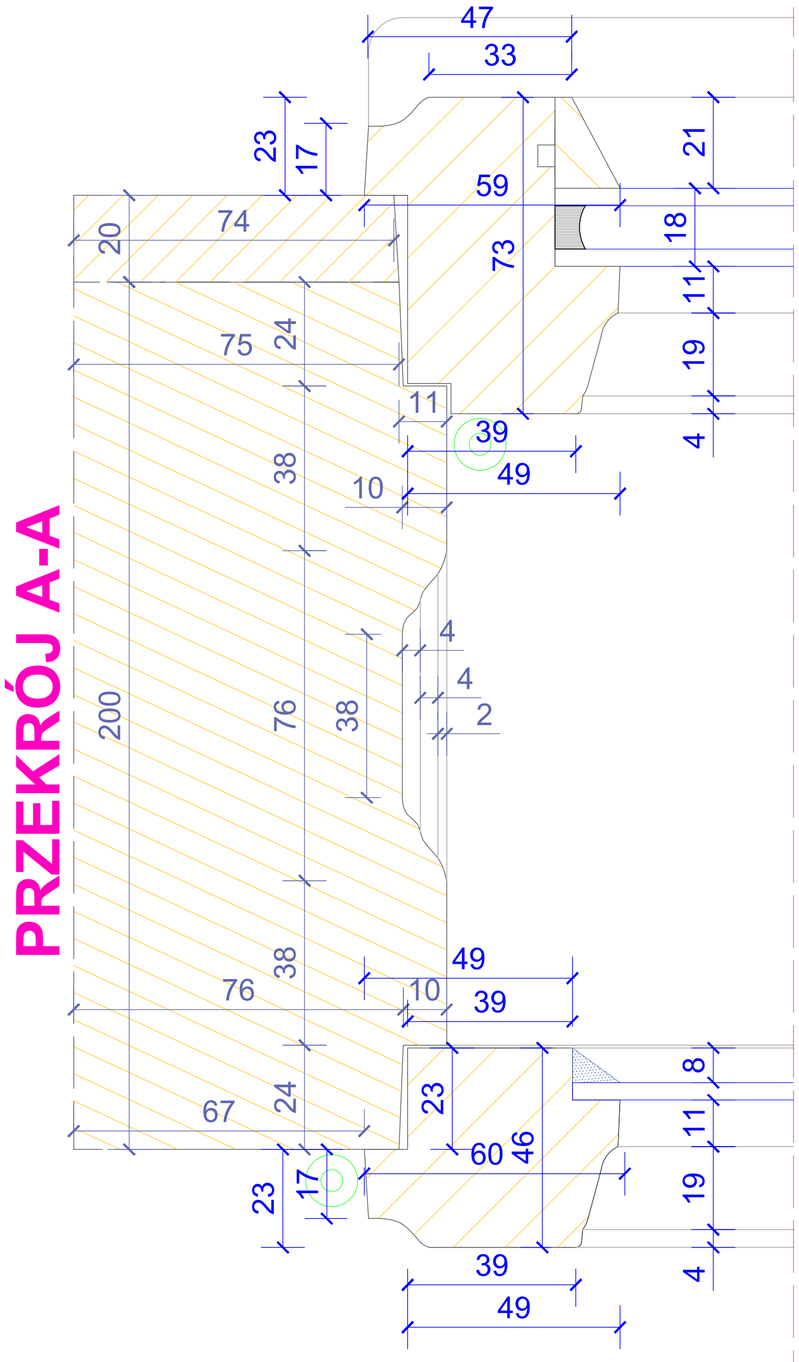

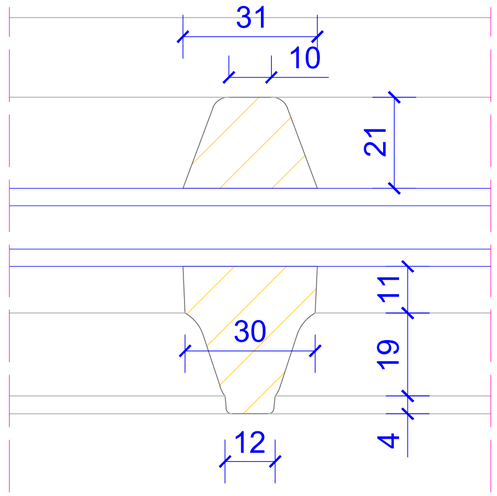

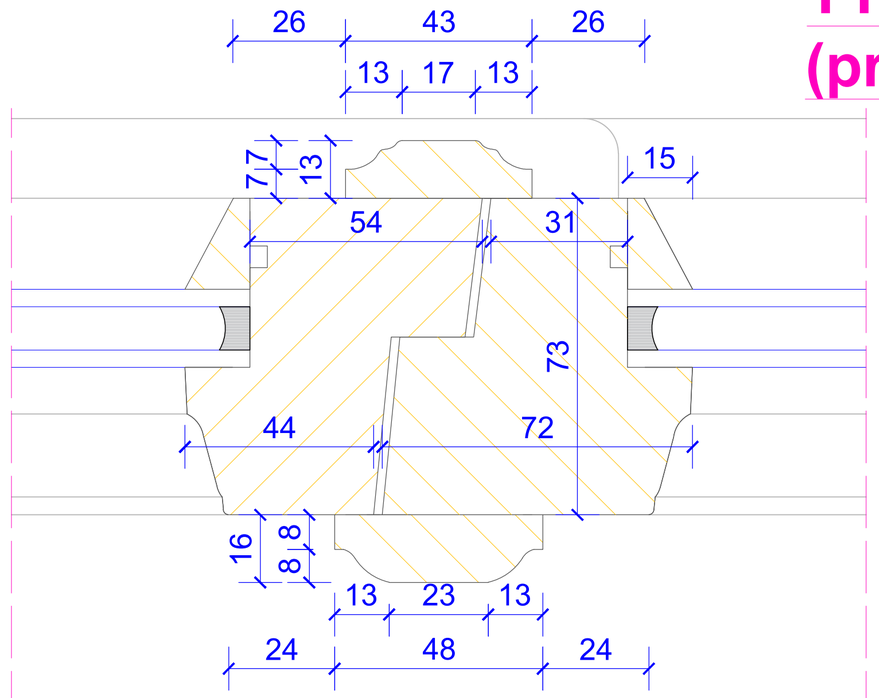

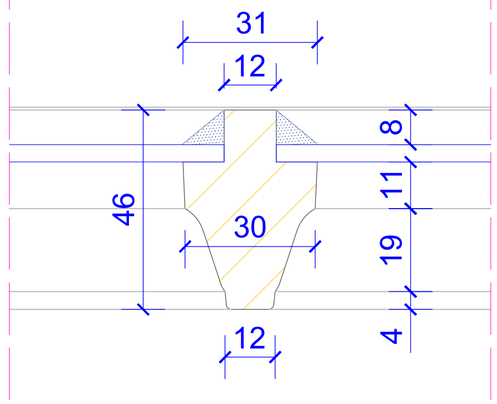

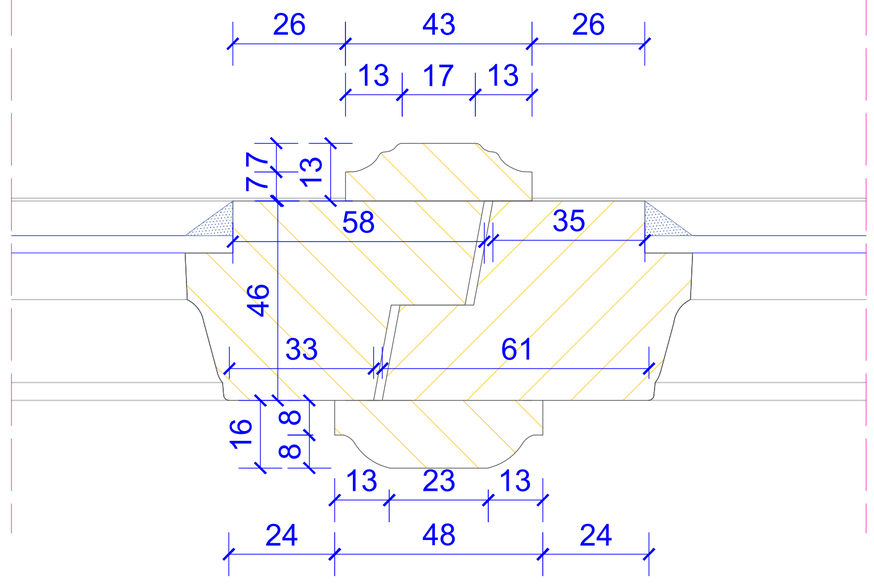

DOKUMENTACJA KONSERWATORSKA STOLARKI OKIENNEJ		
TYTUŁ: Projekt konserwatorski stolarki okiennej		
OBIEKT: Budynek dawnego Towarzystwa Jad Charyjcym, przy ul. Hetmana Jana Tarnowskiego 1 w Jarosławiu		Nr rys.: **2.6**
TREŚĆ: Przekrój A-A - TYP II		Skala: **1:1**
WYKONAWCA: Ochrona Zabytków KRESY AUTOR: mgr Andrzej Damian Borsuk KOREKTA: mgr Michał Horbowicz		Data: **03.2024 r.**

TYP II (proj.)

PRZEKRÓJ B-B

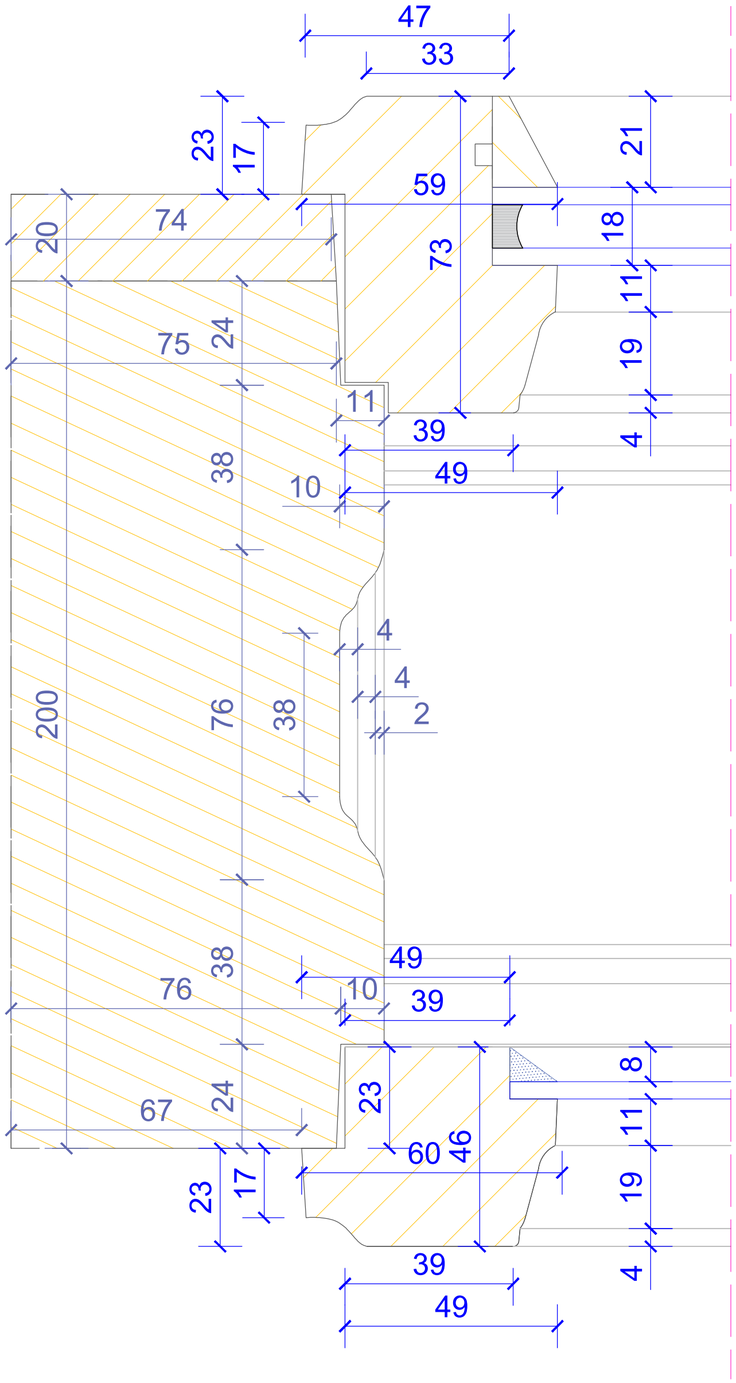

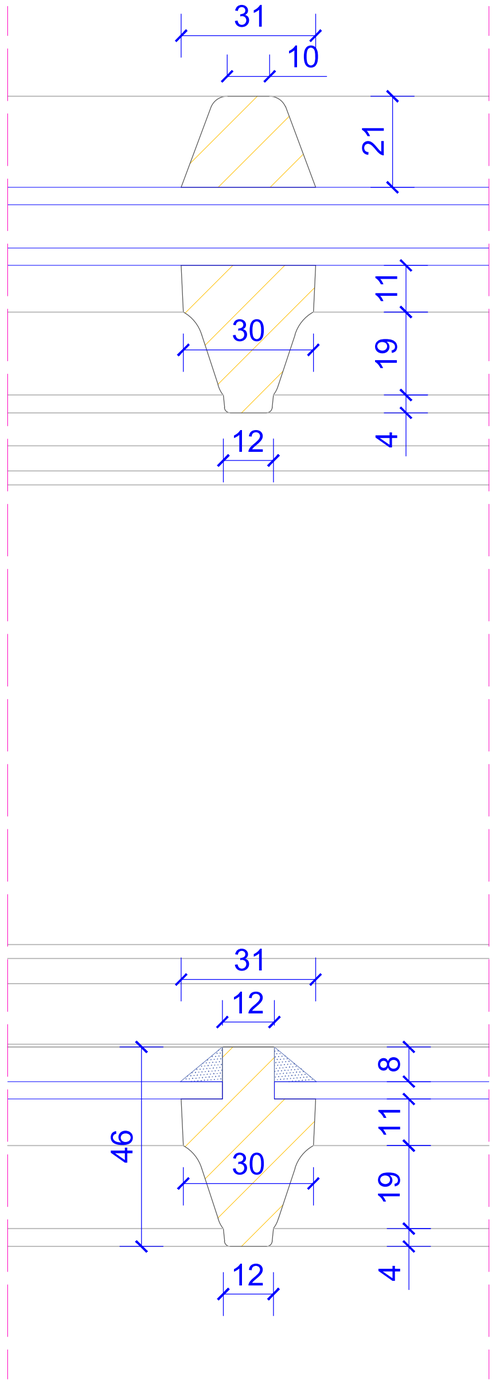

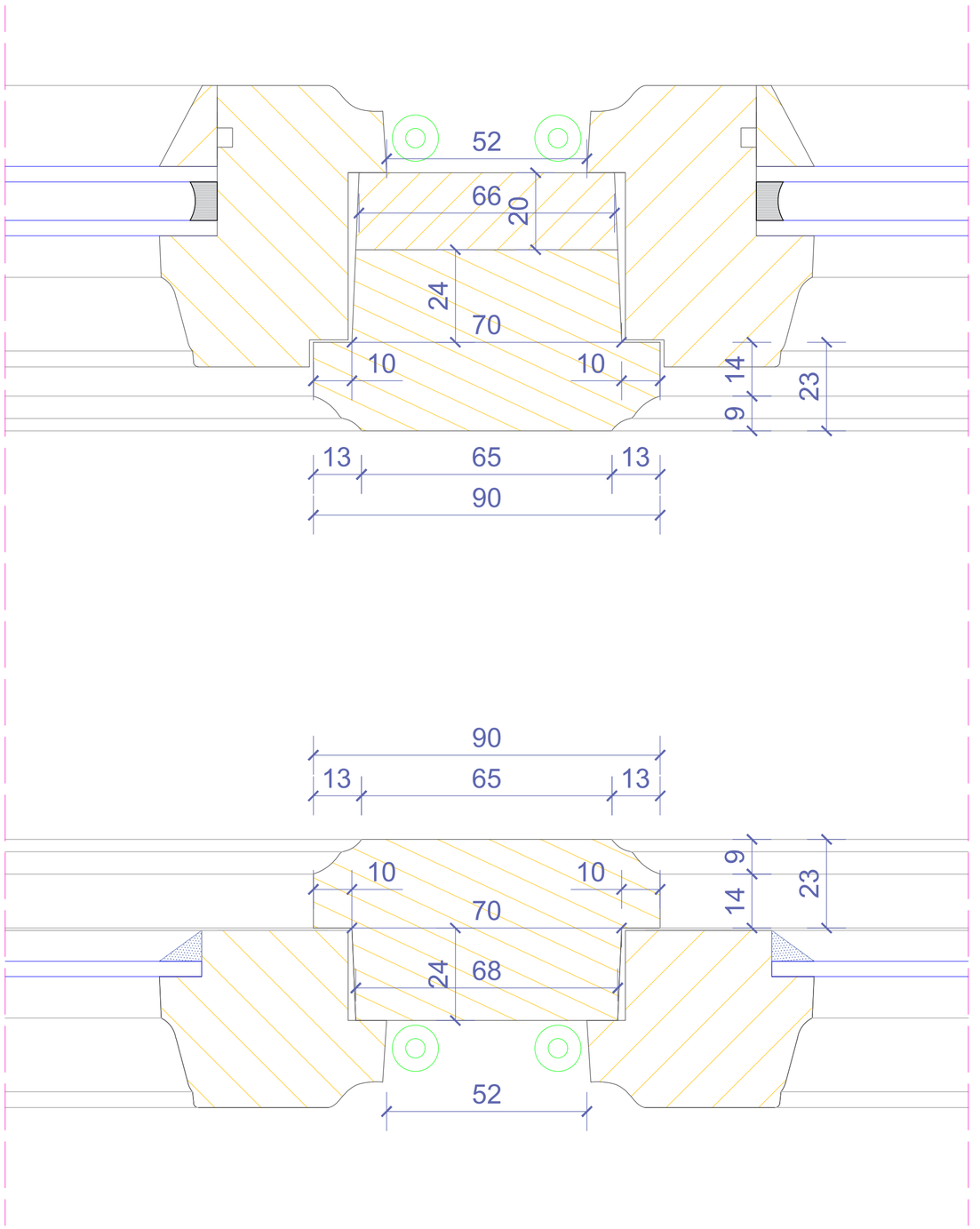

DOKUMENTACJA KONSERWATORSKA STOLARKI OKIENNEJ		
TYTUŁ: Projekt konserwatorski stolarki okiennej		
OBIEKT: Budynek dawnego Towarzystwa Jad Charyjom, przy ul. Hetmana Jana Tarnowskiego 1 w Jarosławiu		Nr rys.: **2.7**
TREŚĆ: Przekrój B-B - TYP II		Skala: **1:1**
WYKONAWCA: Ochrona Zabytków KRESY AUTOR: mgr Andrzej Damian Borsuk KOREKTA: mgr Michał Horbowicz		Data: **03.2024 r.**

TYP II
(proj.)

PRZEKRÓJ C-C

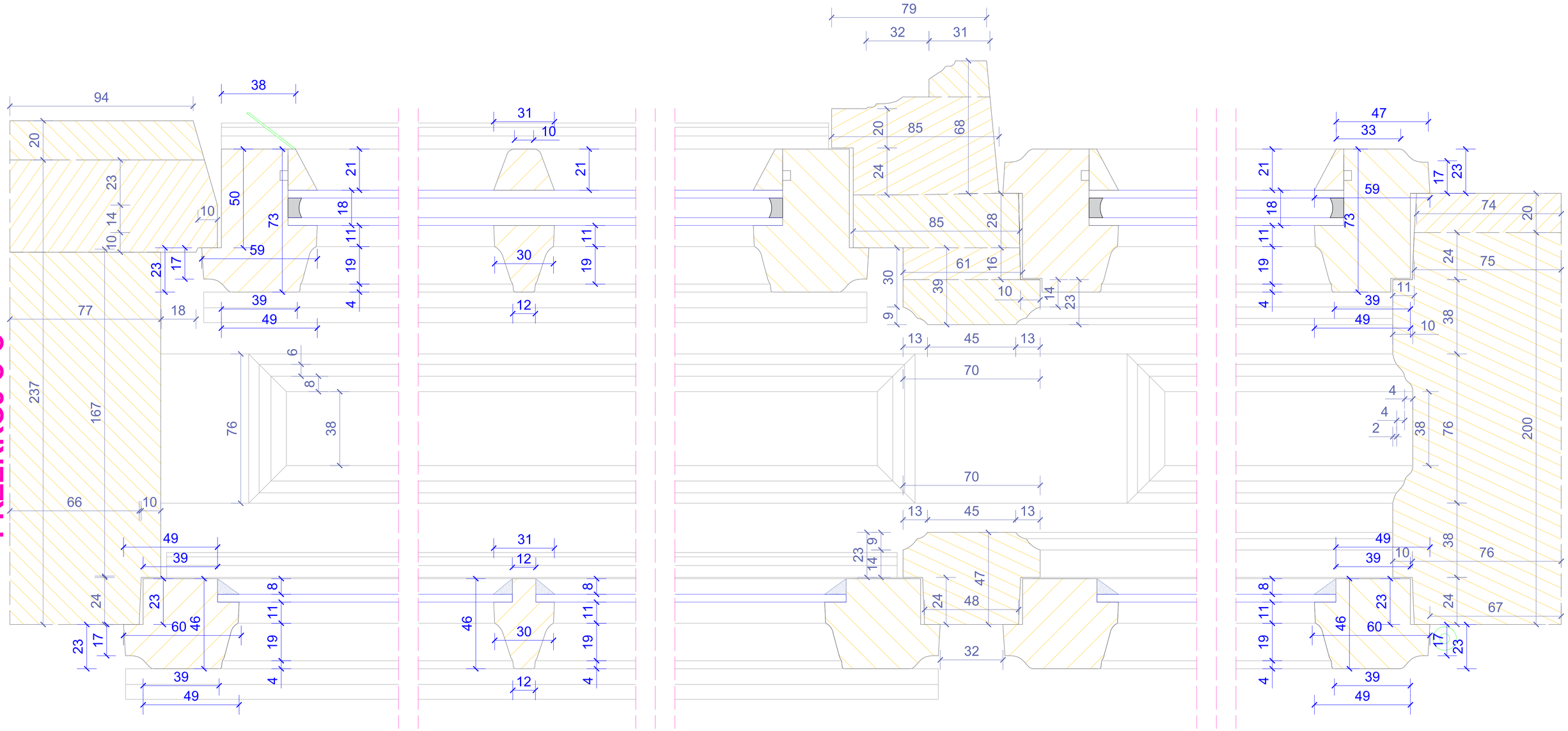

DOKUMENTACJA KONSERWATORSKA STOLARKI OKIENNEJ	
TYTUŁ: Projekt konserwatorski stolarki okiennej	
OBIEKT: Budynek dawnego Towarzystwa Jad Charytym, przy ul. Hetmana Jana Tarnowskiego 1 w Jarosławiu	Nr rys. 2.8
TREŚĆ: Przekrój C-C - TYP II	Skala: 1:1
WYKONAWCA: Ochrona Zabytków KRESY AUTOR: mgr Andrzej Damian Borsuk KOREKTA: mgr Michał Horbowicz	Data: 03.2024 r.

TYP III

WIDOK ZEWNĘTRZNY

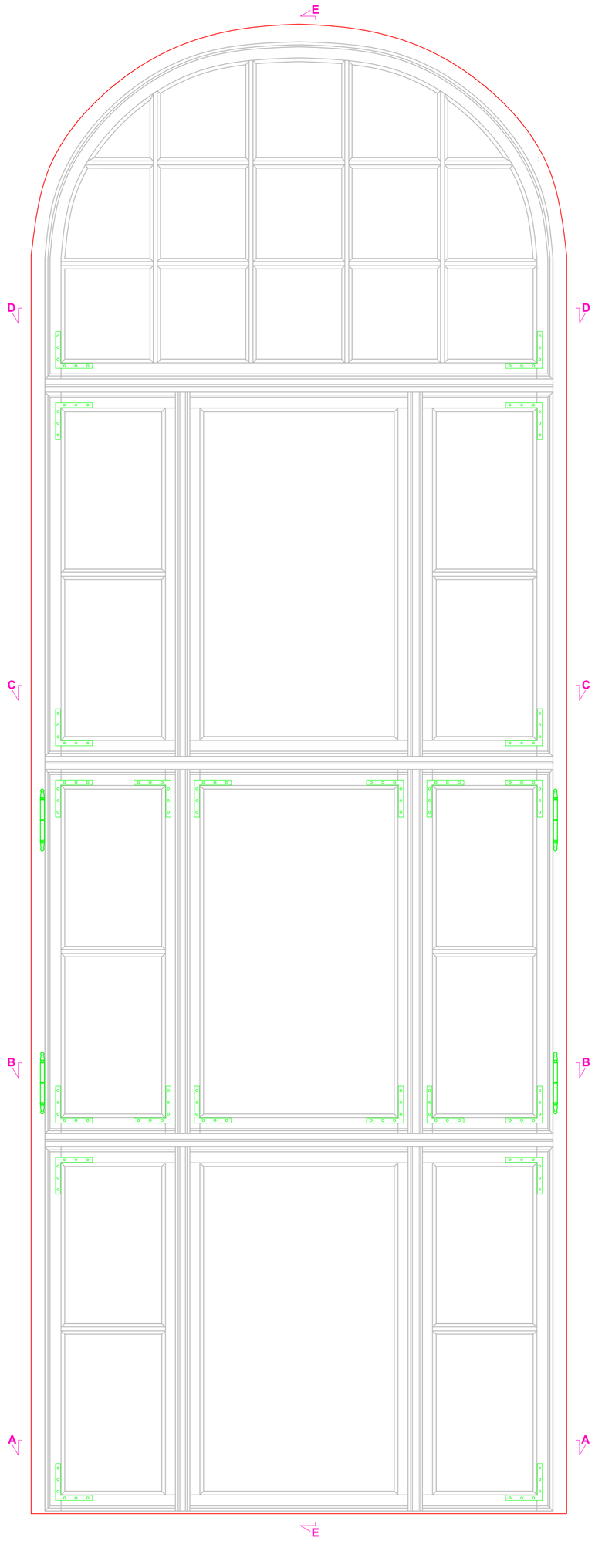

Przekrój E-E

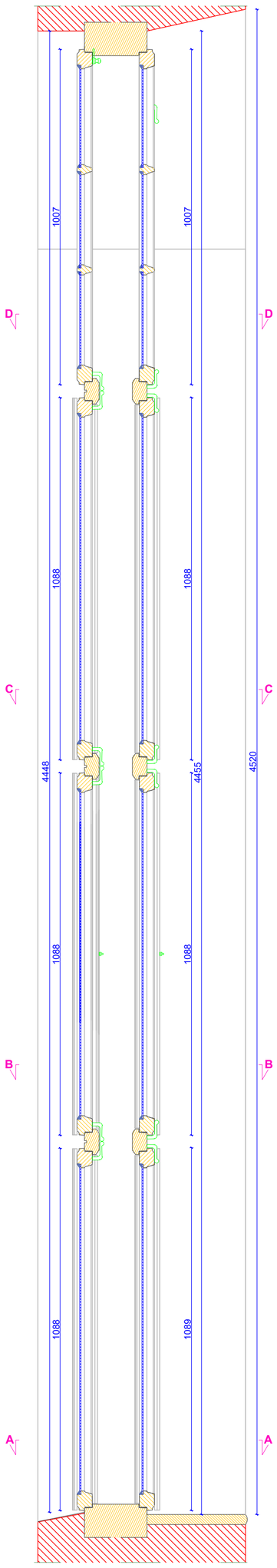

WIDOK WEWNĘTRZNY

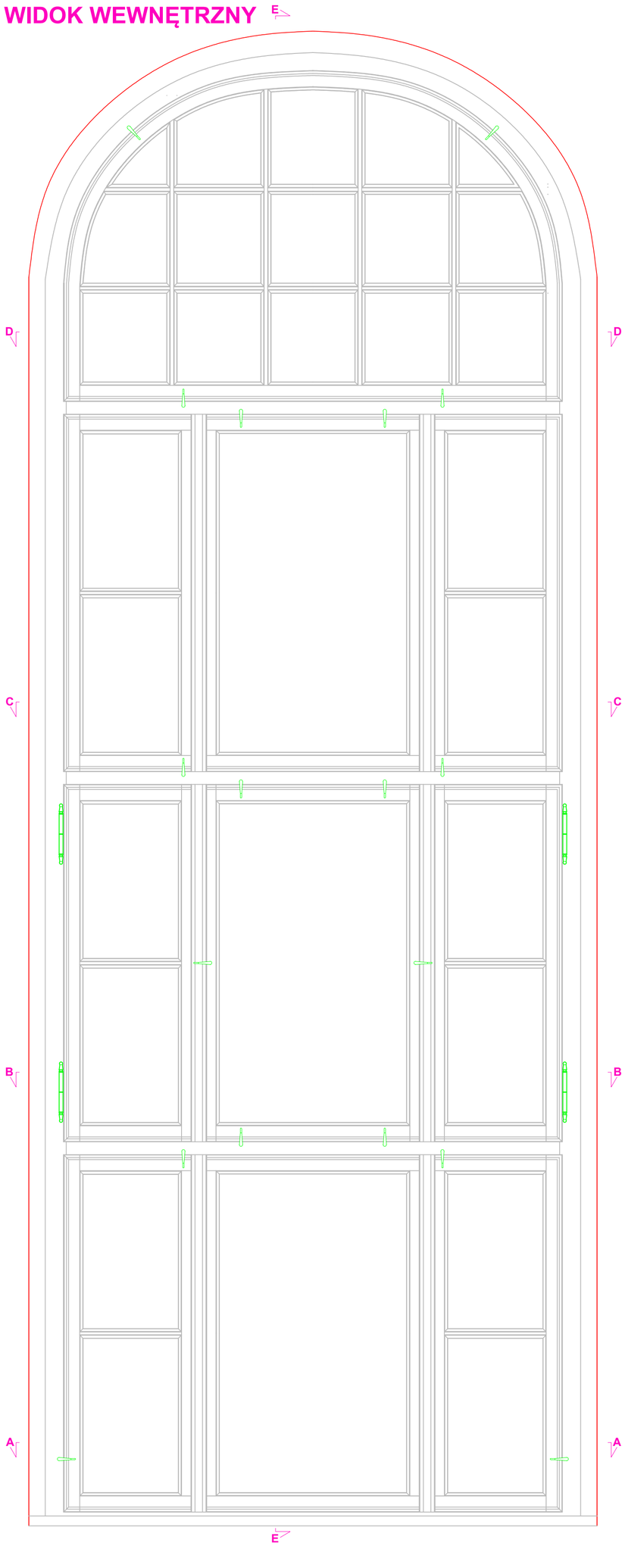

Przekrój B-B

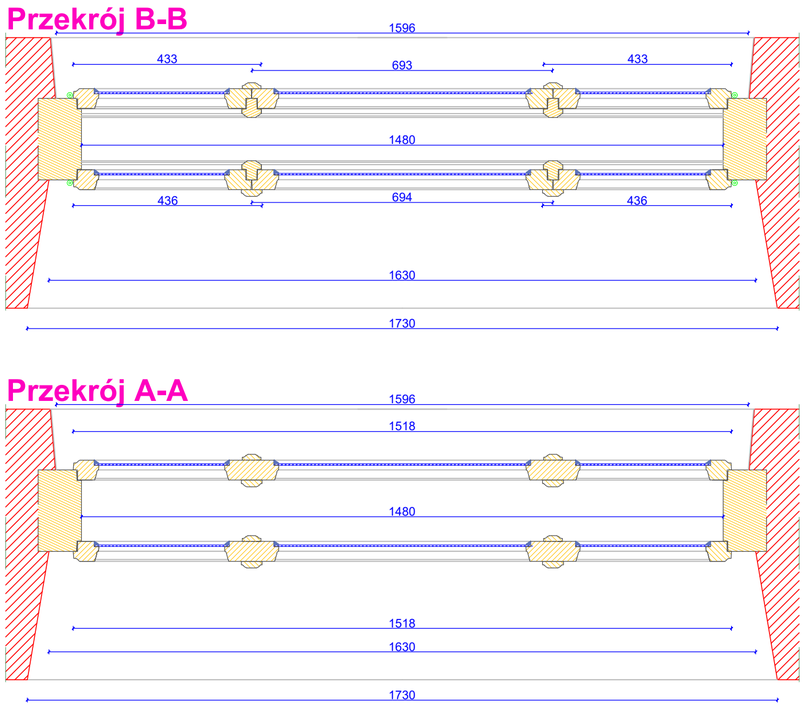

Przekrój D-D

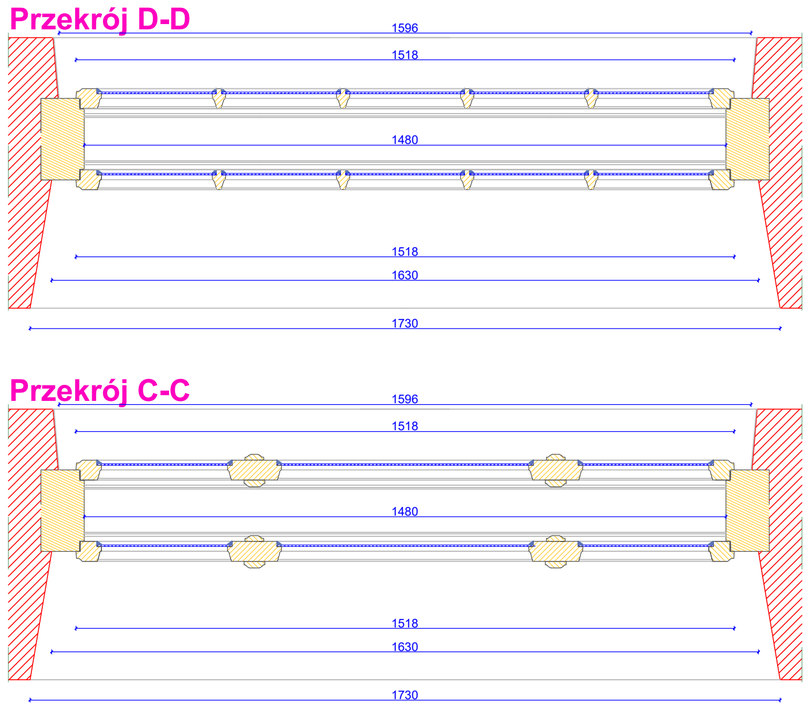

Przekrój A-A

Przekrój C-C

DOKUMENTACJA KONSERWATORSKA STOLARKI OKIENNEJ		
TYTUŁ:	Inwentaryzacja konserwatorska stolarki okiennej	
OBIEKT:	Budynek dawnego Towarzystwa Jad Charyjcym, przy ul. Hetmana Jana Tarnowskiego 1 w Jarosławiu	Nr rys.: **3.1**
TREŚĆ:	Widoki i przekroje - TYP III	Skala: **1:10**
WYKONAWCA:	Ochrona Zabytków KRESY	Data:
AUTOR:	mgr Andrzej Damian Borsuk	**03.2024 r.**
KOREKTA:	mgr Michał Horbowicz	

TYP III

PRZEKRÓJ A-A

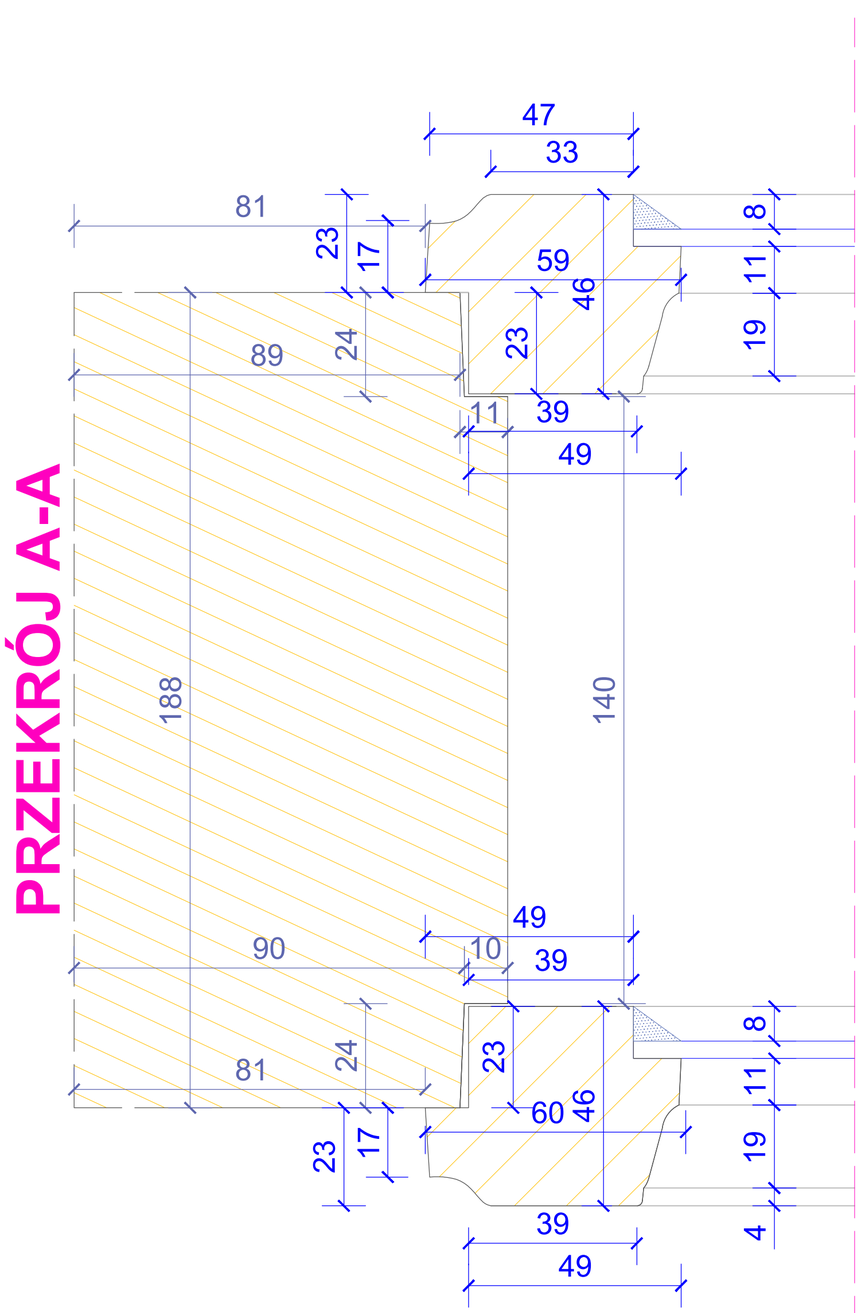

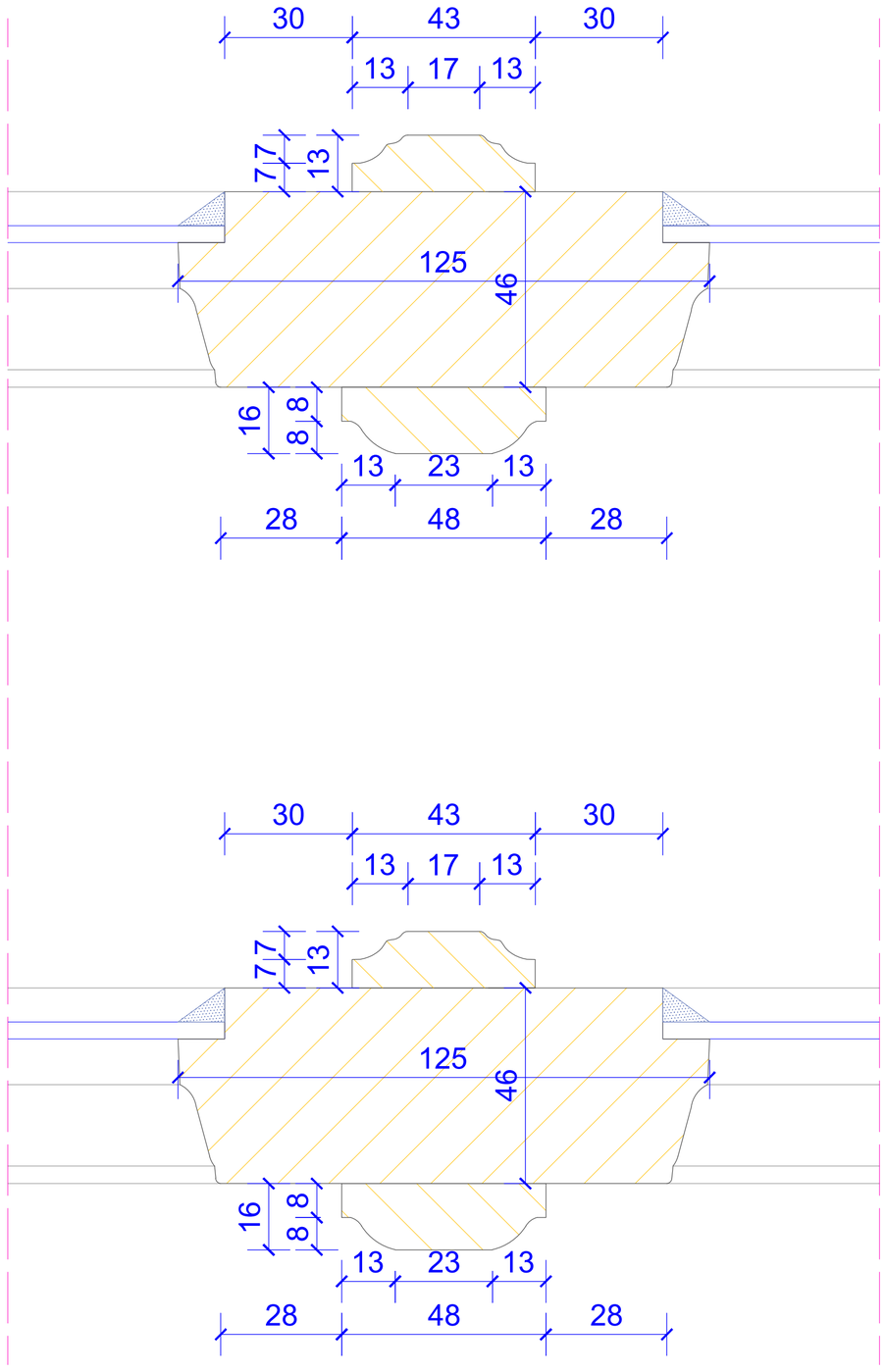

PRZEKRÓJ B-B

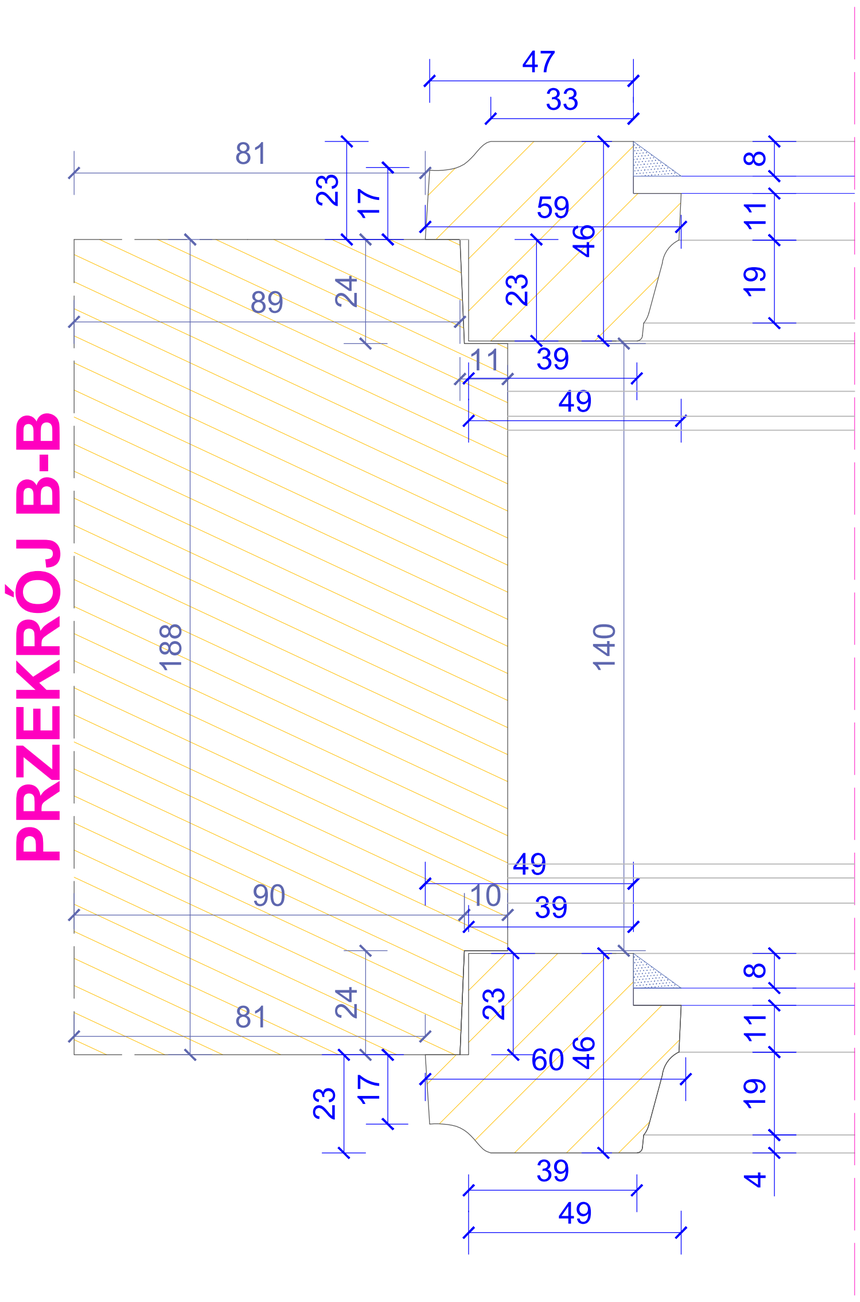

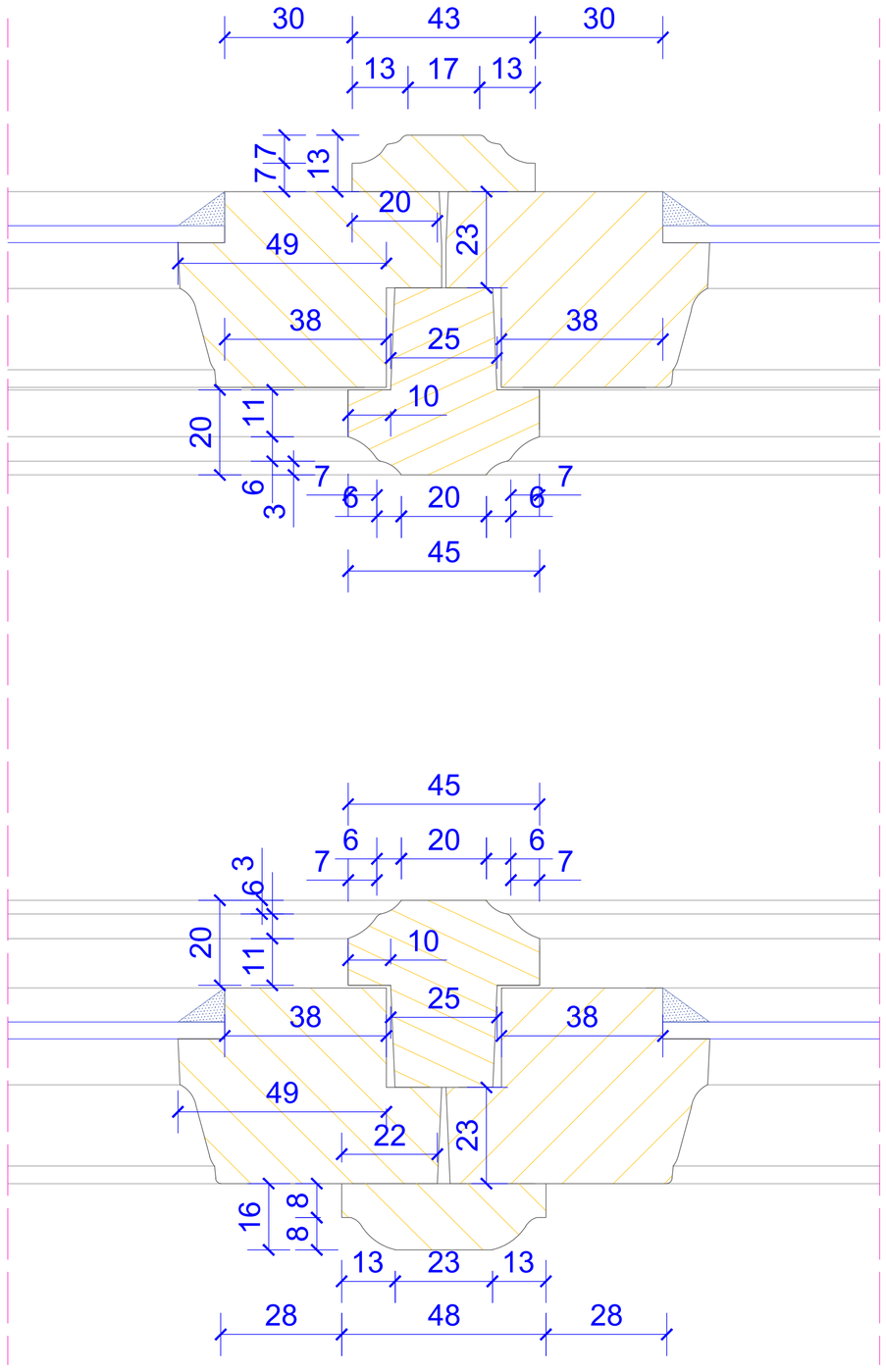

DOKUMENTACJA KONSERWATORSKA STOLARKI OKIENNEJ	
TYTUŁ: Inwentaryzacja konserwatorska stolarki okiennej	
OBIEKT: Budynek dawnego Towarzystwa Jad Charytcym, przy ul. Hetmana Jana Tarnowskiego 1 w Jarosławiu	Nr rys.: **3.2**
TREŚĆ: Przekrój A-A i B-B - TYP III	Skala: **1:1**
WYKONAWCA: Ochrona Zabytków KRESY AUTOR: mgr Andrzej Damian Borsuk KOREKTA: mgr Michał Horbowicz	Data: **03.2024 r.**

TYP III

PRZEKRÓJ C-C

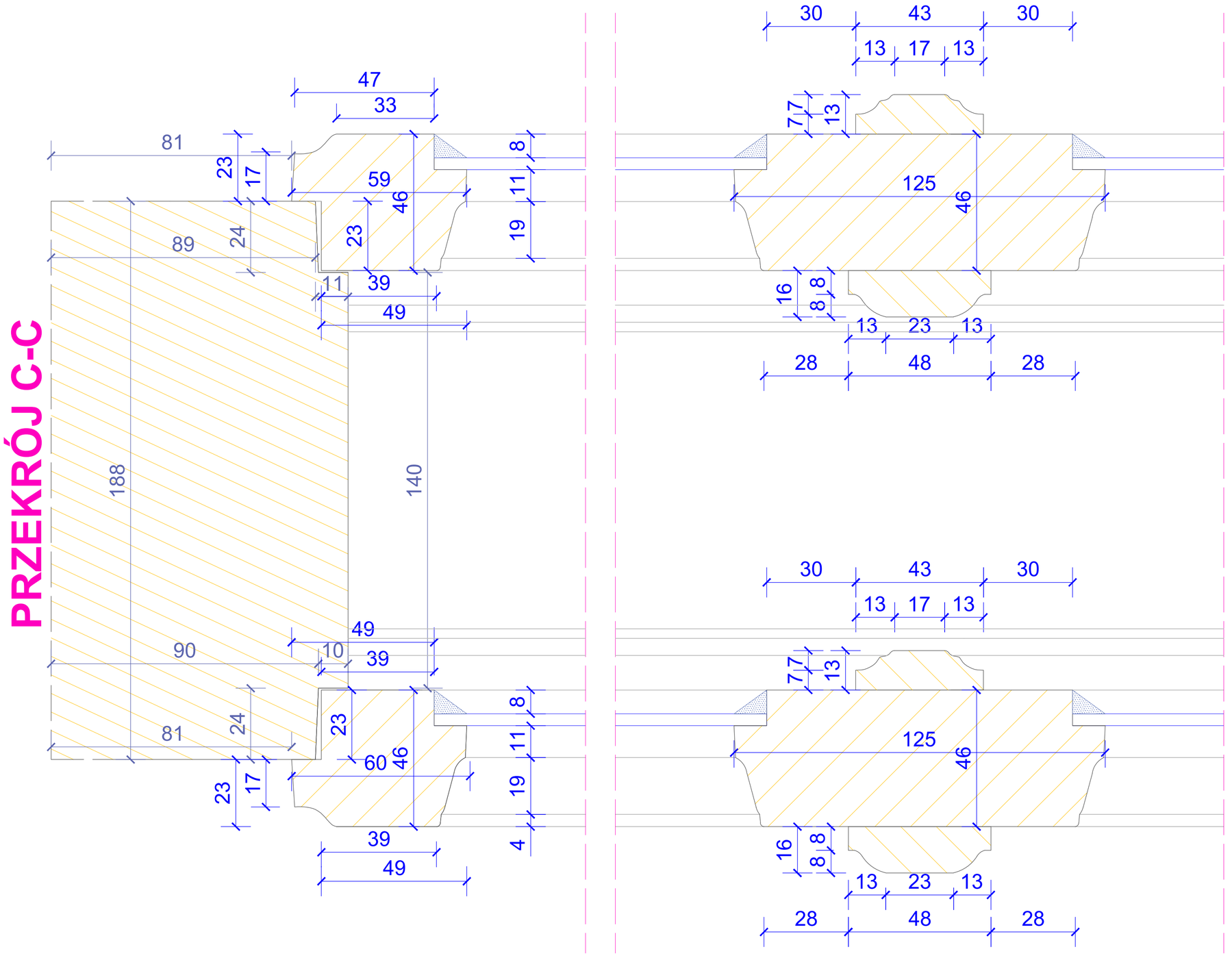

PRZEKRÓJ D-D

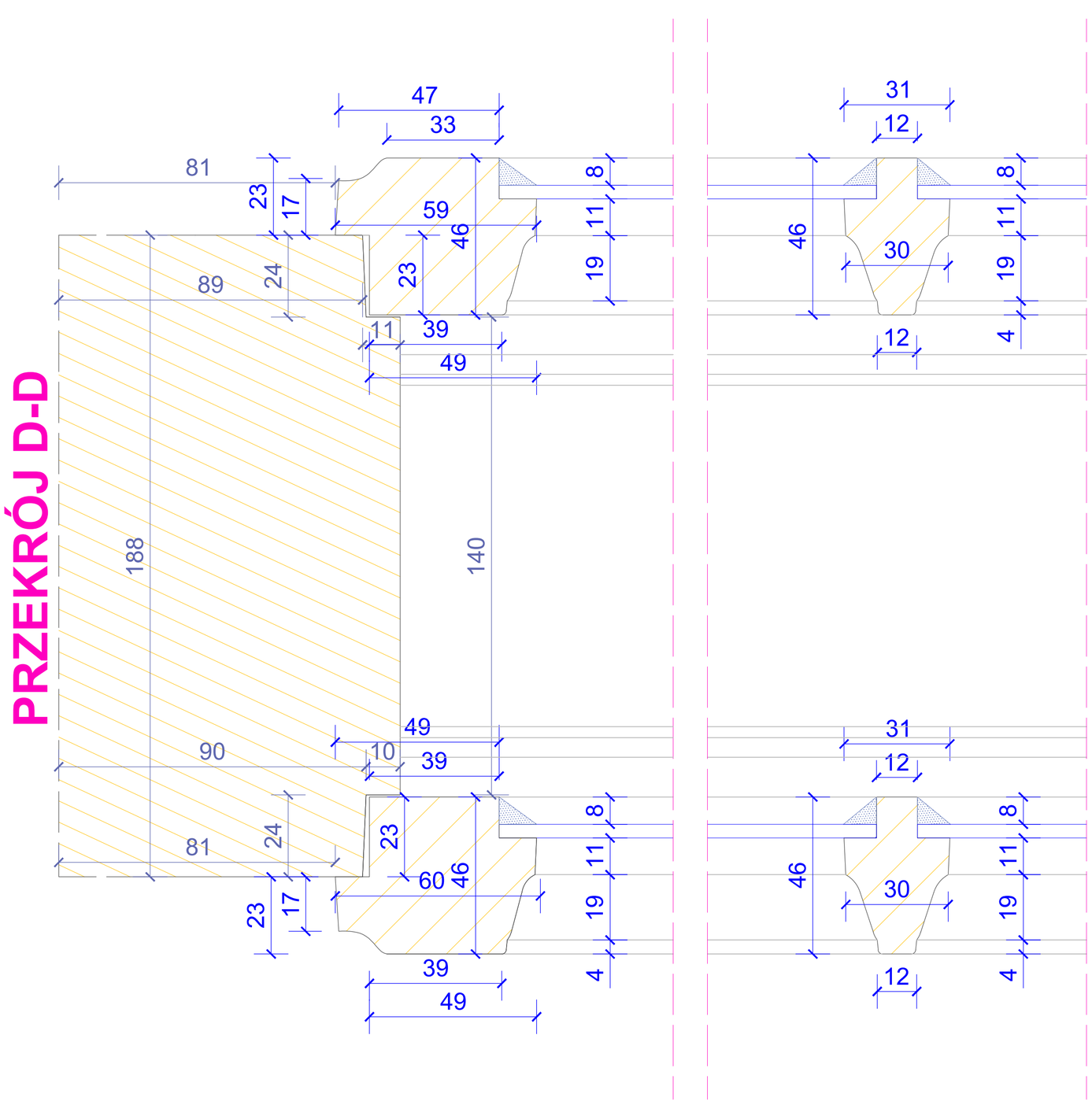

DOKUMENTACJA KONSERWATORSKA STOLARKI OKIENNEJ		
TYTUŁ:	Inwentaryzacja konserwatorska stolarki okiennej	
OBIEKT:	Budynek dawnego Towarzystwa Jad Chanjsym, przy ul. Hetmana Jana Tarnowskiego 1 w Jarosławiu	Nr rys.: **3.3**
TREŚĆ:	Przekrój C-C i D-D - TYP III	Skala: **1:1**
WYKONAWCA:	Ochrona Zabytków KRESY	Data:
AUTOR:	mgr Andrzej Damian Borsuk	**03.2024 r.**
KOREKTA:	mgr Michał Horbowicz	

TYP III

PRZEKRÓJ E-E

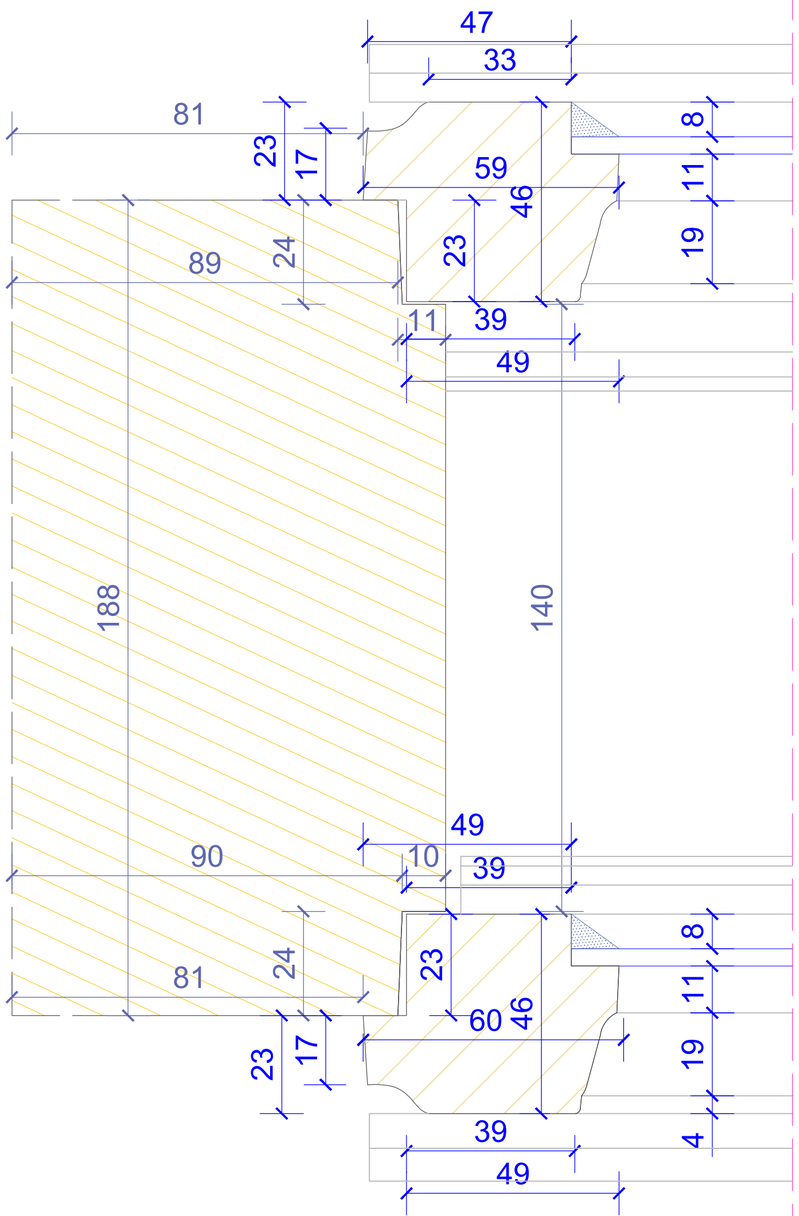

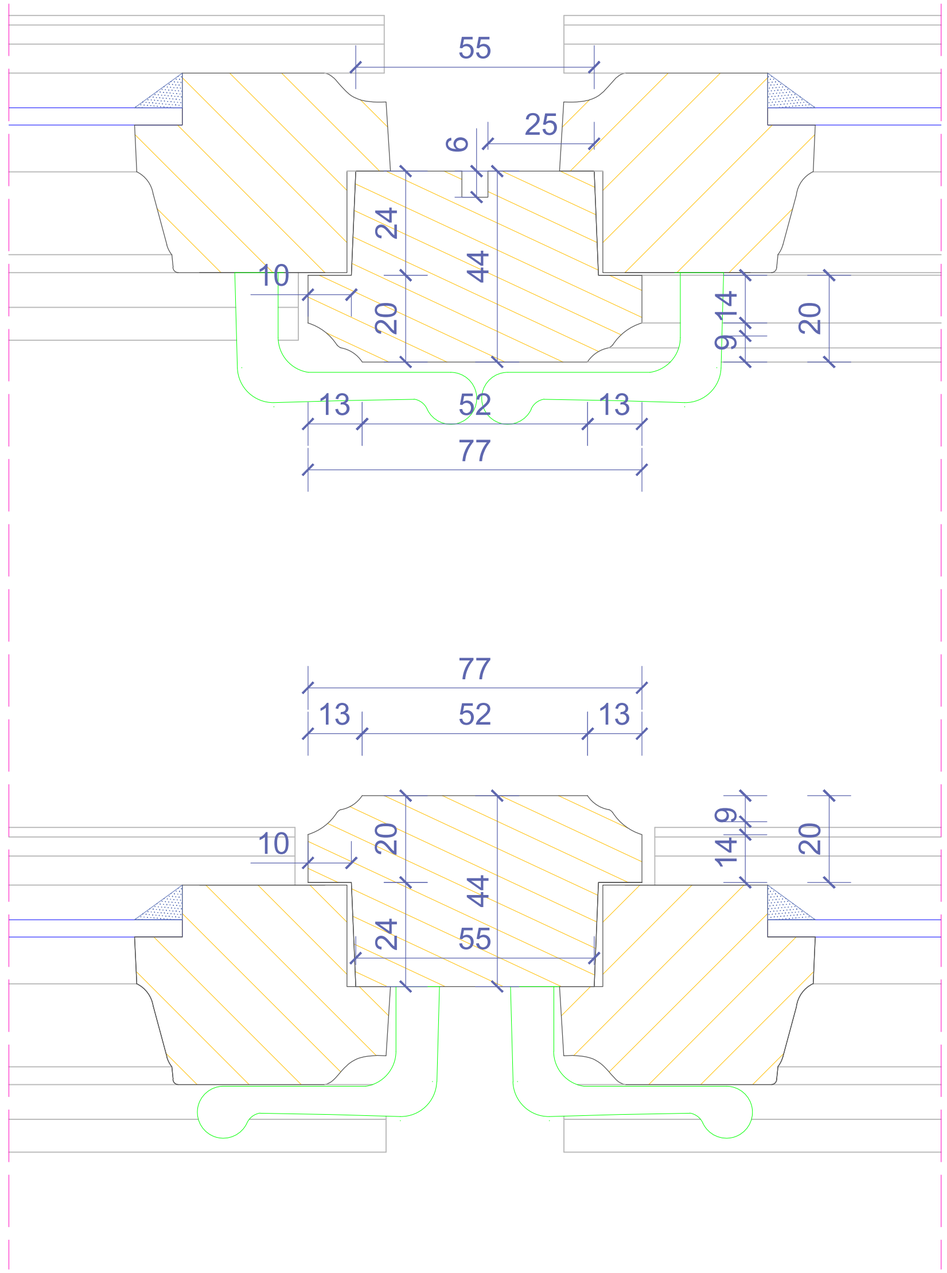

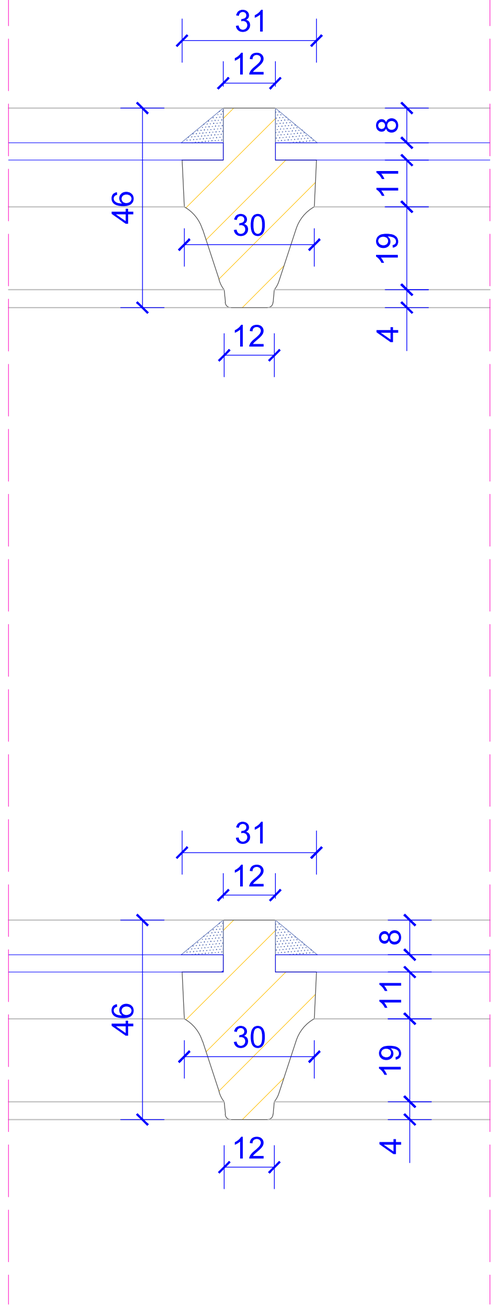

DOKUMENTACJA KONSERWATORSKA STOLARKI OKIENNEJ		
TYTUŁ:	Inwentaryzacja konserwatorska stolarki okiennej	
OBIEKT:	Budynek dawnego Towarzystwa Jad Chanyjom, przy ul. Hetmana Jana Tarnowskiego 1 w Jarosławiu	Nr rys.: **3.4**
TREŚĆ:	Przekrój E-E - TYP III	Skala: **1:1**
WYKONAWCA:	Ochrona Zabytków KRESY	Data:
AUTOR:	mgr Andrzej Damian Borsuk	**03.2024 r.**
KOREKTA:	mgr Michał Horbowicz	

TYP III (proj.)

WIDOK ZEWNĘTRZNY

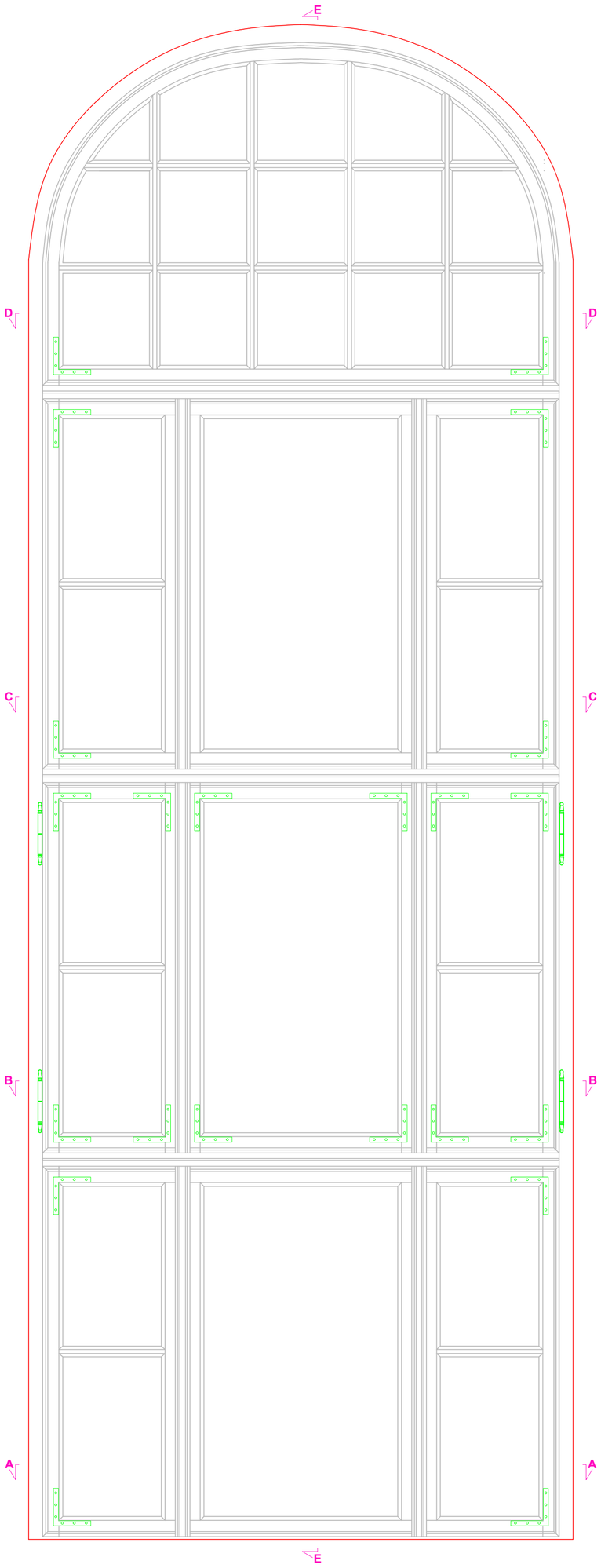

Przekrój E-E

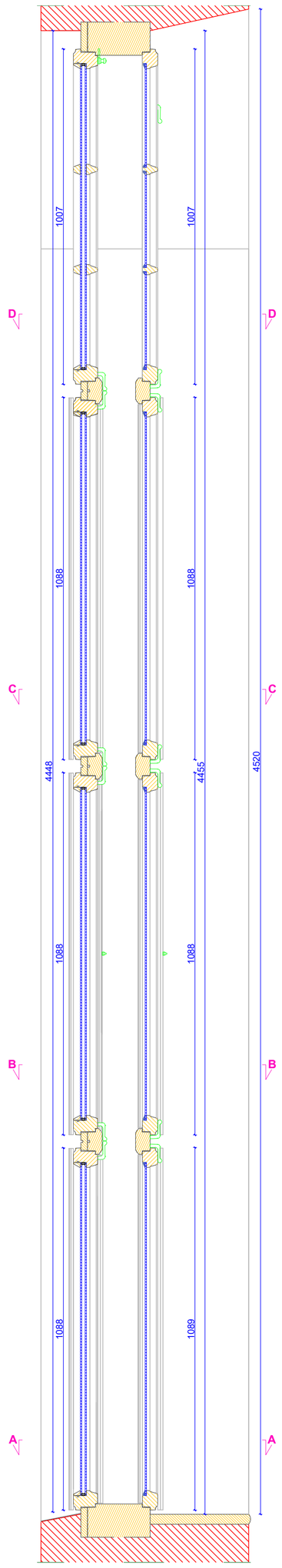

WIDOK WEWNĘTRZNY

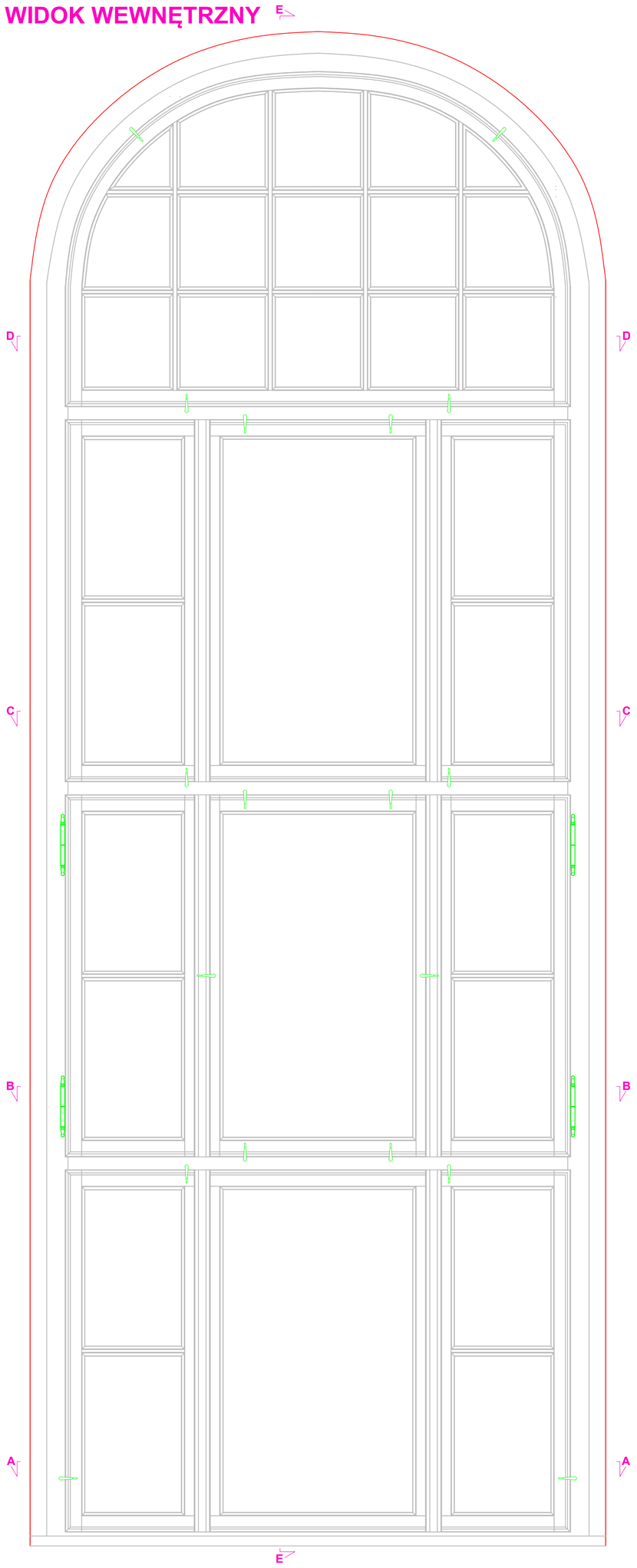

Przekrój B-B

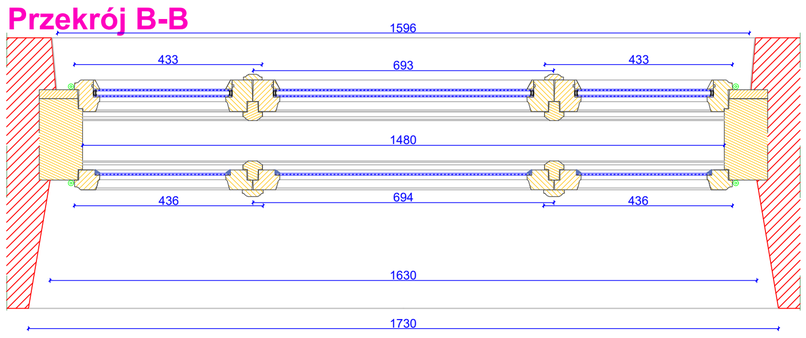

Przekrój D-D

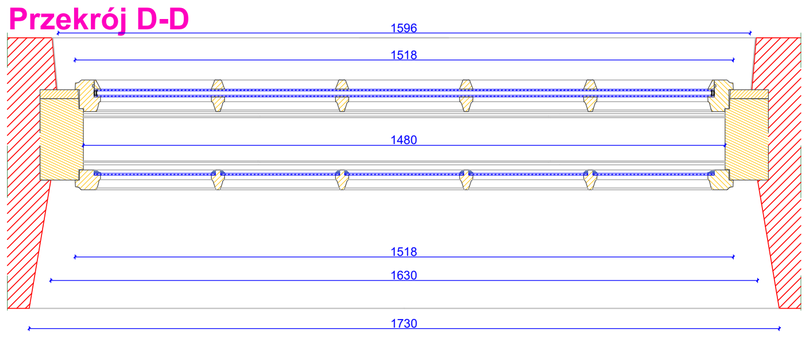

Przekrój A-A

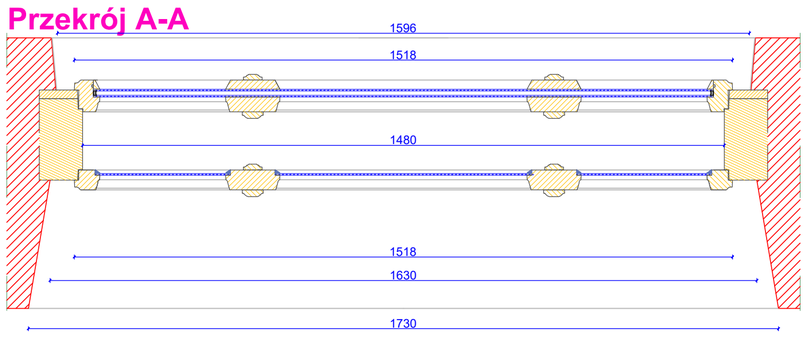

Przekrój C-C

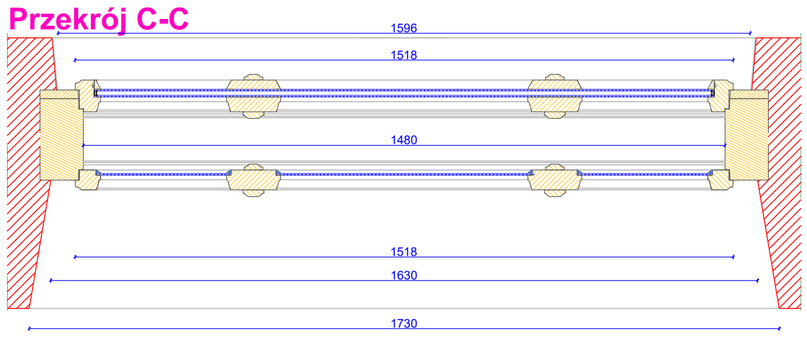

DOKUMENTACJA KONSERWATORSKA STOLARKI OKIENNEJ		
TYTUŁ:	Projekt konserwatorski stolarki okiennej	
OBIEKT:	Budynek dawnego Towarzystwa Jad Charyjcym, przy ul. Hetmana Jana Tarnowskiego 1 w Jarosławiu	Nr rys.: **3.5**
TREŚĆ:	Widok i przekroje - TYP III	Skala: **1:10**
WYKONAWCA:	Ochrona Zabytków KRESY	Data:
AUTOR:	mgr Andrzej Damian Borsuk	**03.2024 r.**
KOREKTA:	mgr Michał Horbowicz	

TYP III (proj.)

PRZEKRÓJ A-A

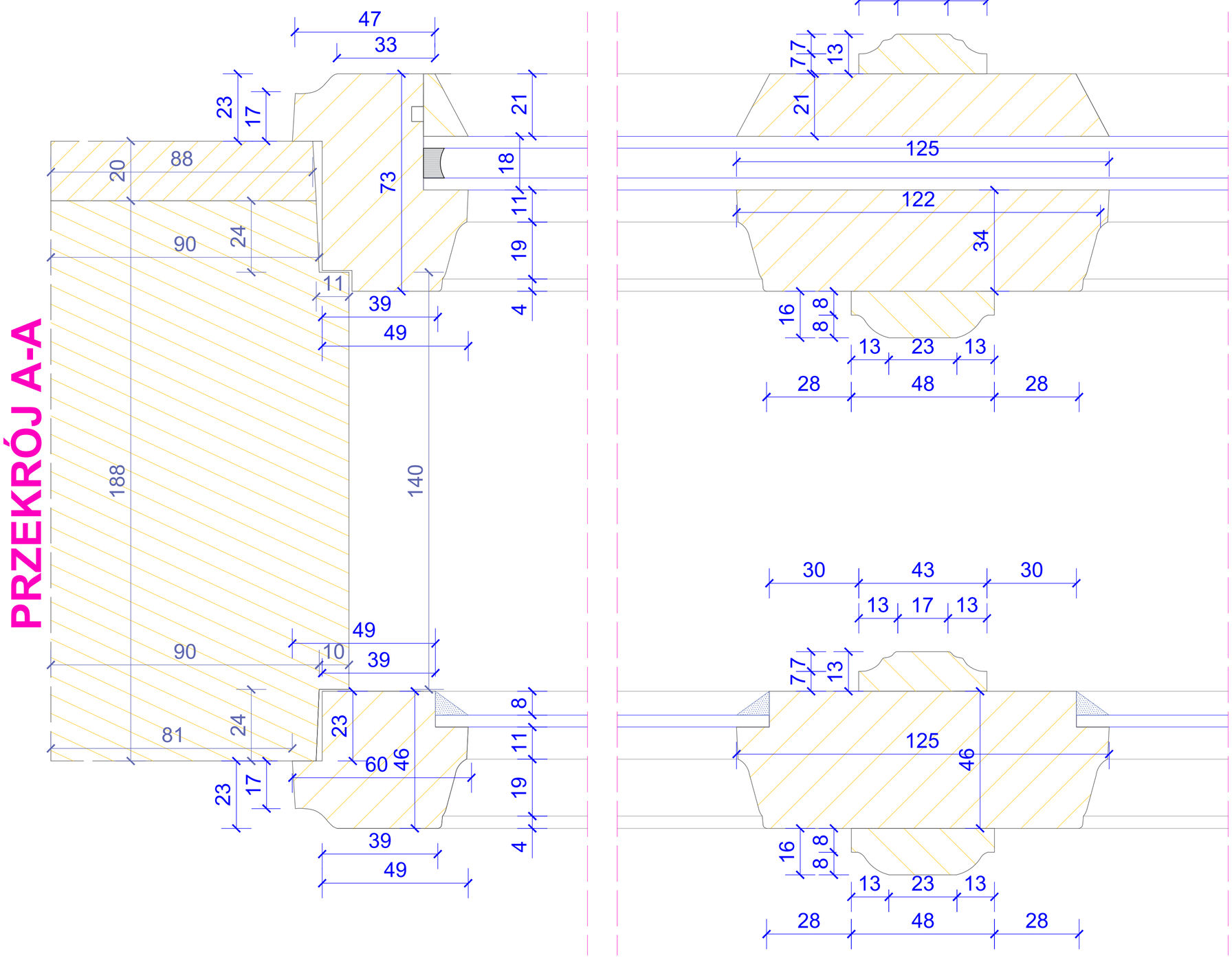

PRZEKRÓJ B-B

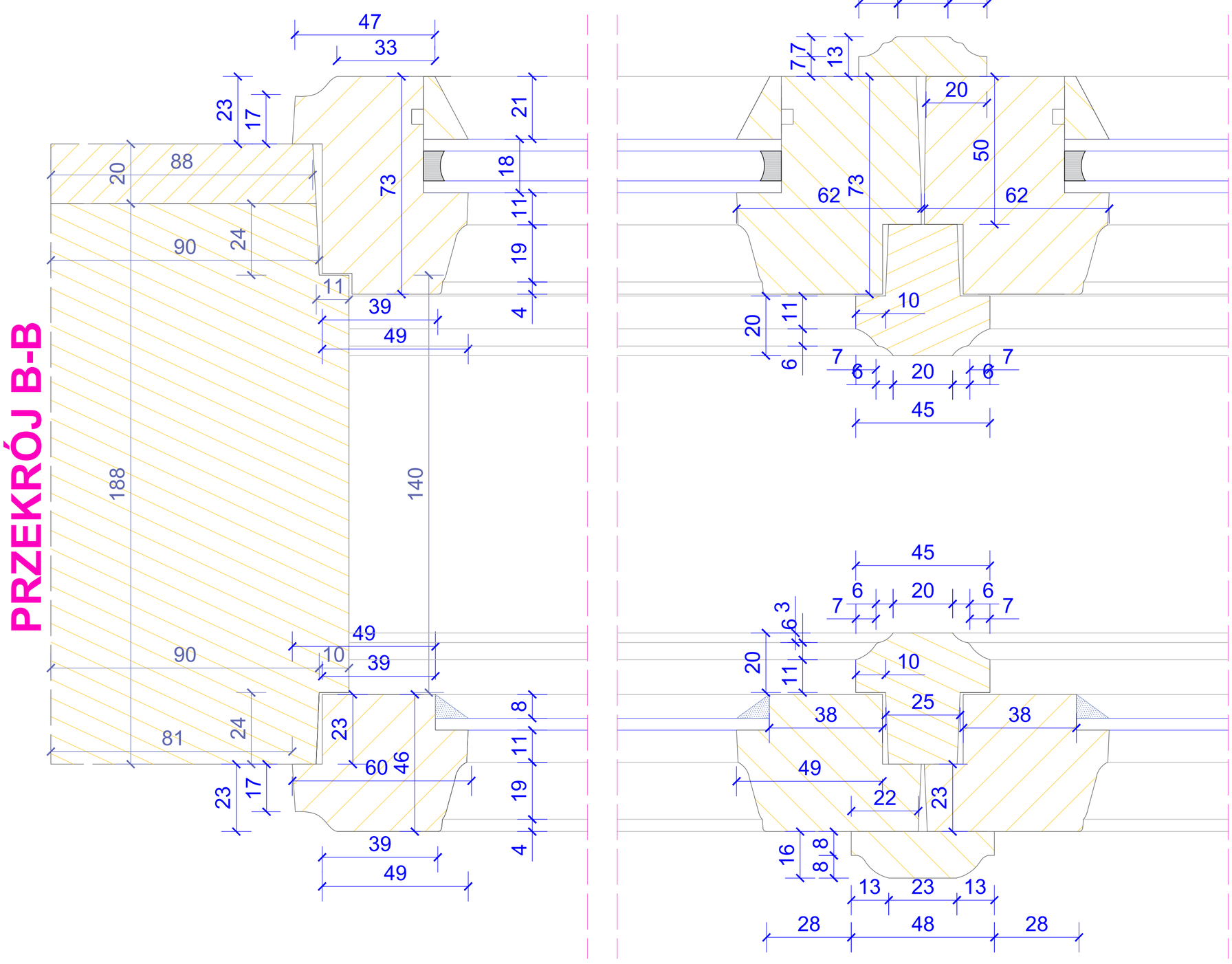

DOKUMENTACJA KONSERWATORSKA STOLARKI OKIENNEJ		
TYTUŁ: Projekt konserwatorski stolarki okiennej		
OBIEKT: Budynek dawnego Towarzystwa Jad Charyjcym, przy ul. Hetmana Jana Tarnowskiego 1 w Jarosławiu		Nr rys.: **3.6**
TREŚĆ: Przekrój A-A i B-B - TYP III		Skala: **1:1**
WYKONAWCA: Ochrona Zabytków KRESY AUTOR: mgr Andrzej Damian Borsuk KOREKTA: mgr Michał Horbowicz		Data: **03.2024 r.**

TYP III (proj.)

PRZEKRÓJ C-C

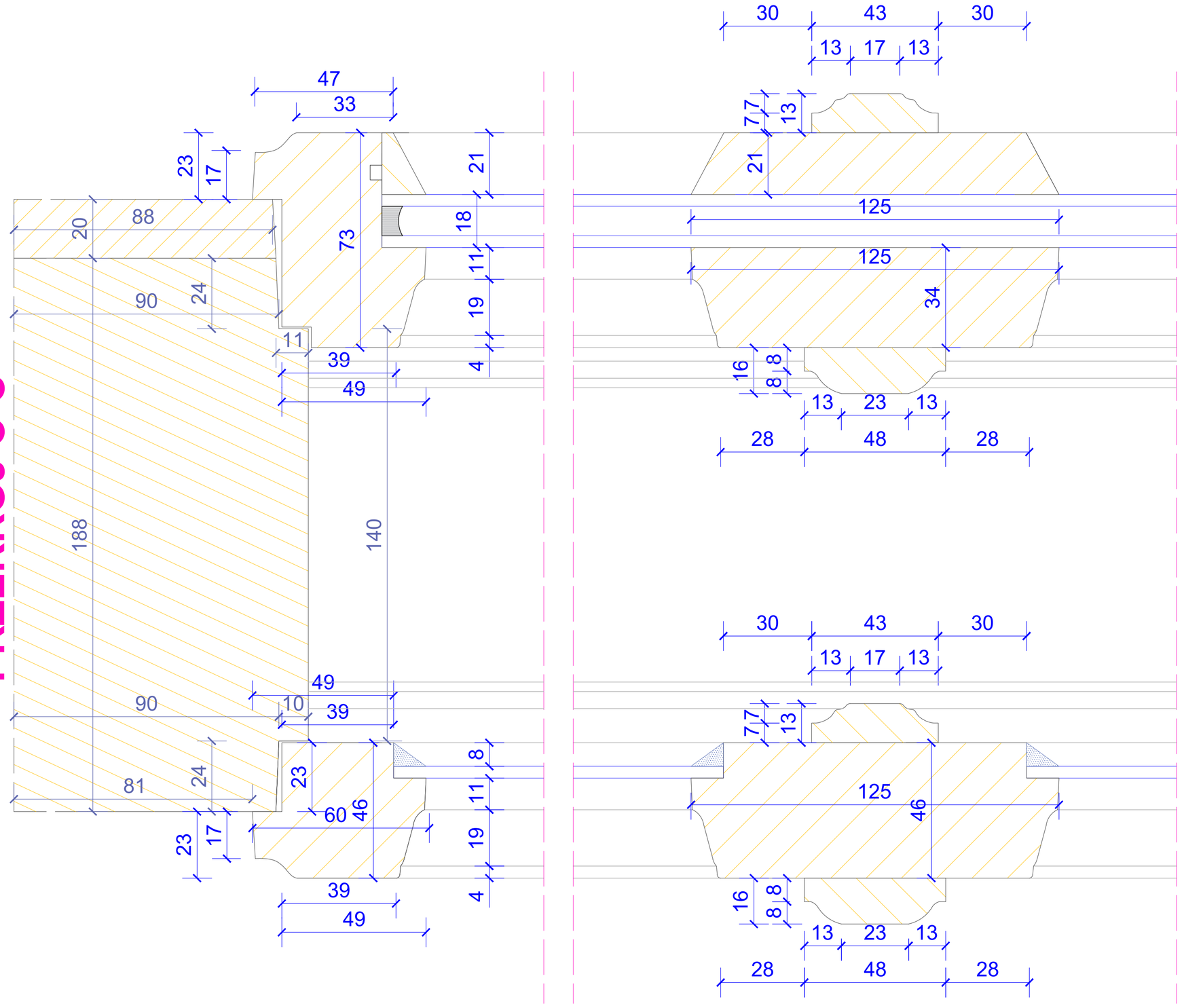

PRZEKRÓJ D-D

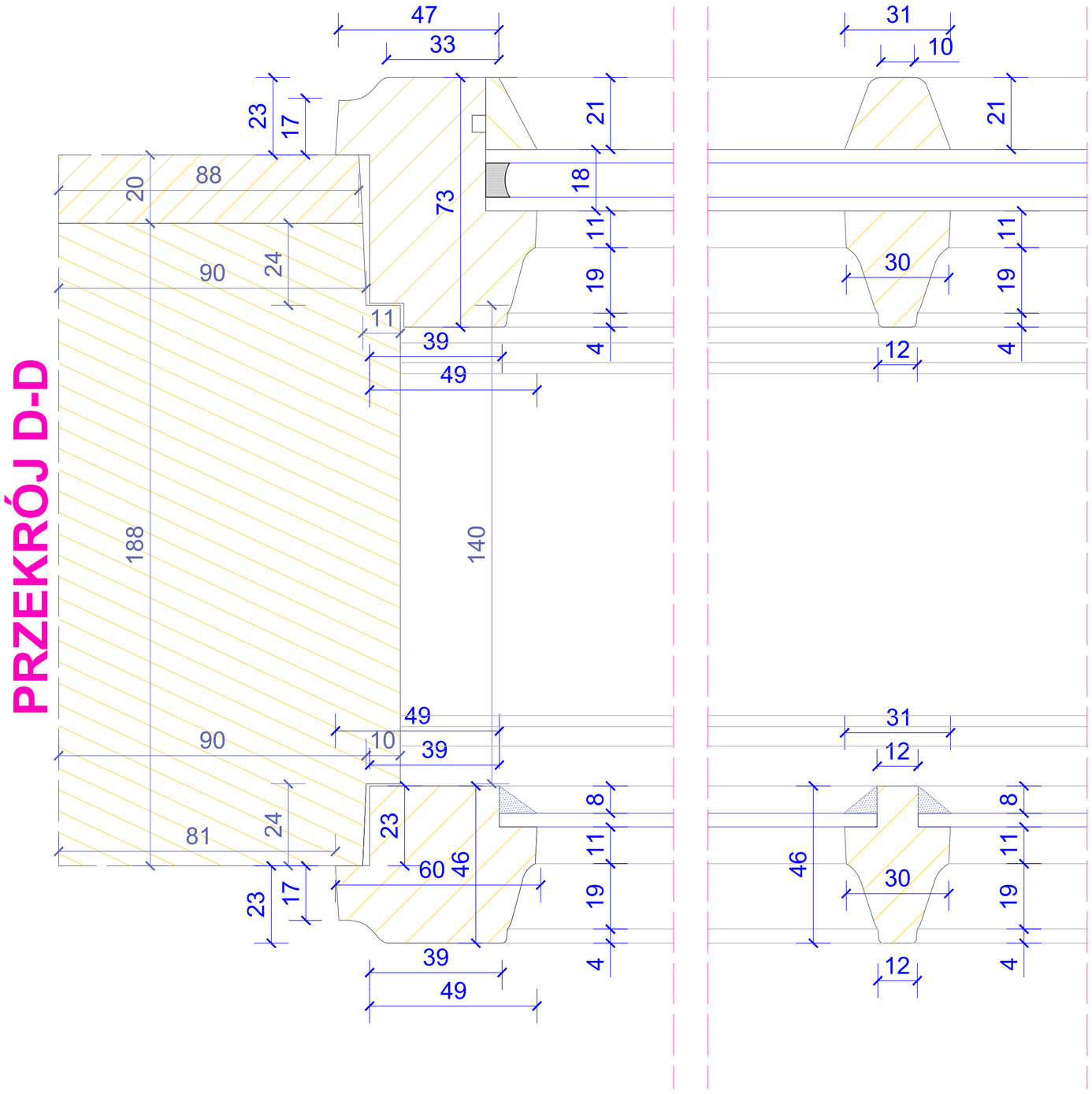

DOKUMENTACJA KONSERWATORSKA STOLARKI OKIENNEJ	
TYTUŁ: Projekt konserwatorski stolarki okiennej	
OBIEKT: Budynek dawnego Towarzystwa Jad Charyjcym, przy ul. Hetmana Jana Tarnowskiego 1 w Jarosławiu	Nr rys.: **3.7**
TREŚĆ: Przekrój C-C i D-D - TYP III	Skala: **1:1**
WYKONAWCA: Ochrona Zabytków KRESY AUTOR: mgr Andrzej Damian Borsuk KOREKTA: mgr Michał Horbowicz	Data: **03.2024 r.**

TYP III (proj.)

PRZEKRÓJ E-E

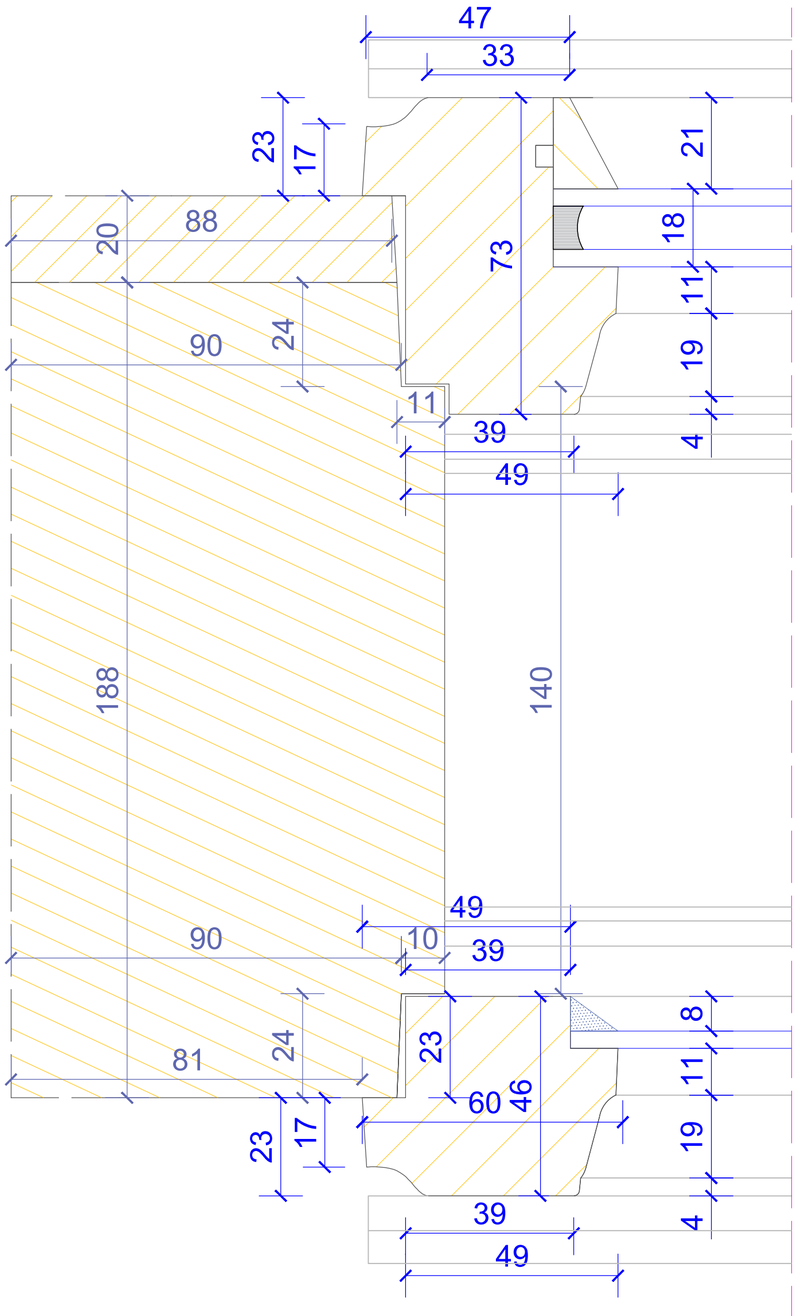

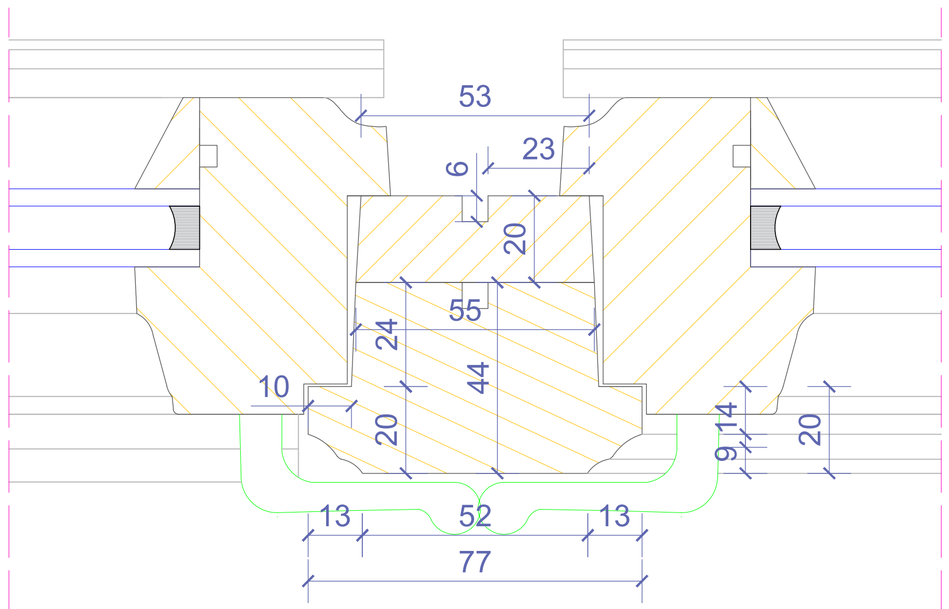

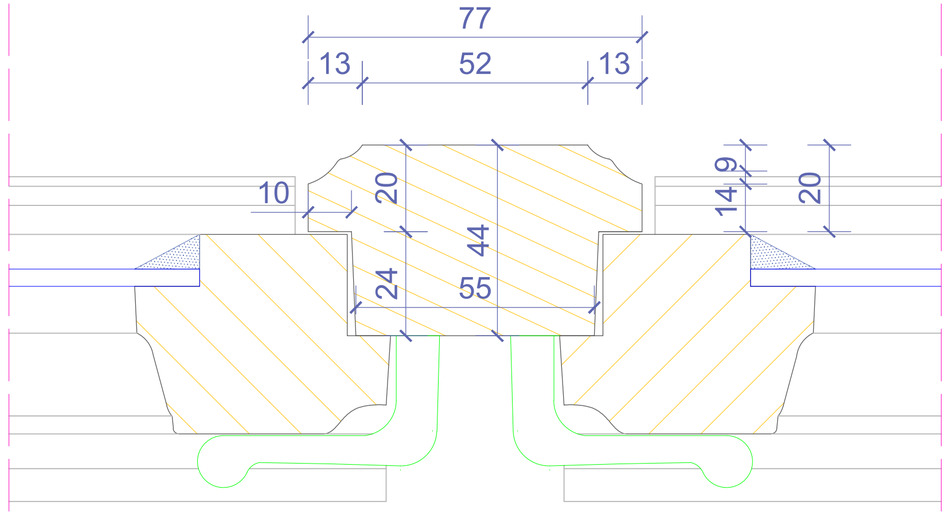

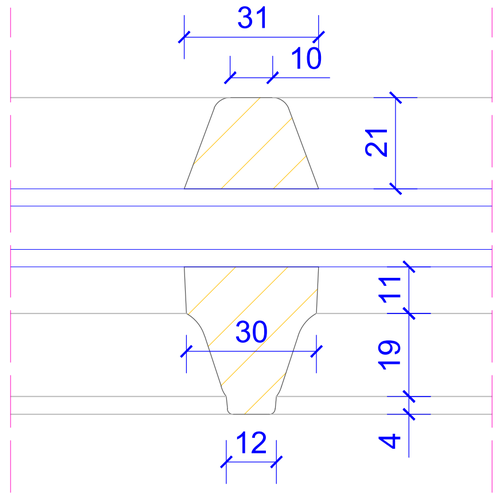

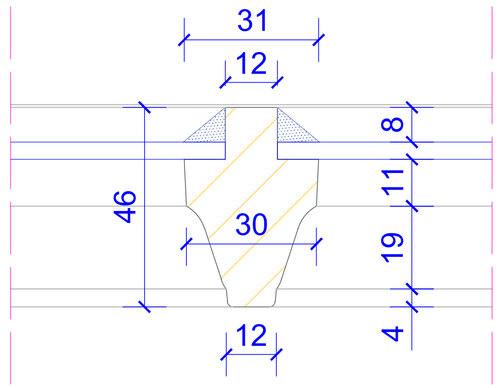

DOKUMENTACJA KONSERWATORSKA STOLARKI OKIENNEJ		
TYTUŁ: Projekt konserwatorski stolarki okiennej		
OBIEKT: Budynek dawnego Towarzystwa Jad Charyjcym, przy ul. Hetmana Jana Tarnowskiego 1 w Jarosławiu	Nr rys.: **3.8**	
TREŚĆ: Przekrój E-E - TYP III	Skala: **1:1**	
WYKONAWCA: Ochrona Zabytków KRESY AUTOR: mgr Andrzej Damian Borsuk KOREKTA: mgr Michał Horbowicz	Data: **03.2024 r.**	

TYP IV

WIDOK ZEWNĘTRZNY

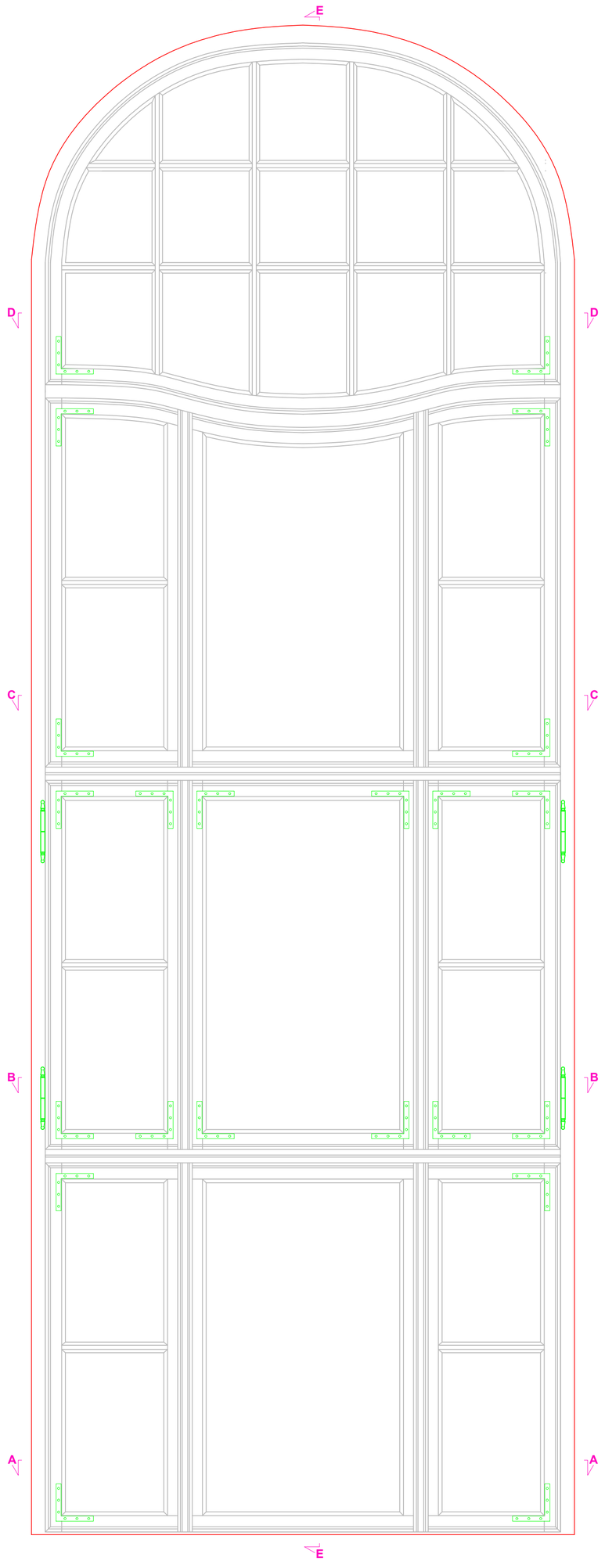

Przekrój E-E

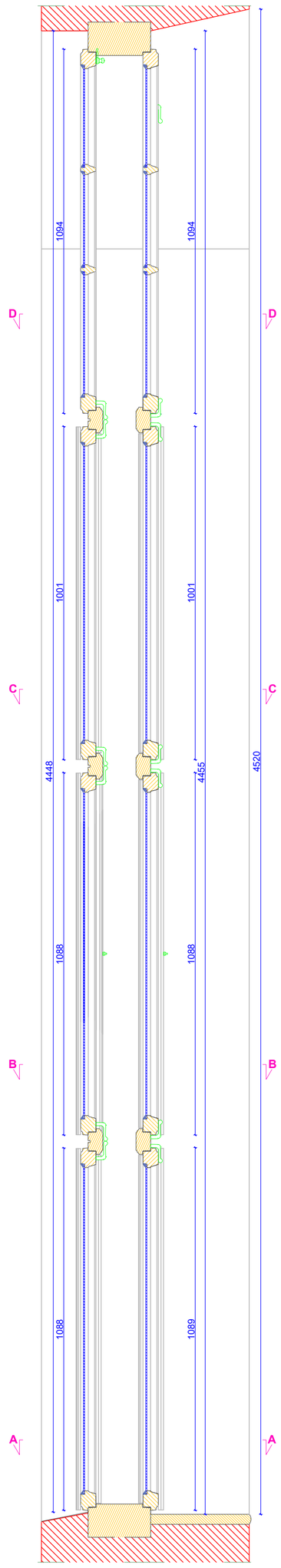

WIDOK WEWNĘTRZNY

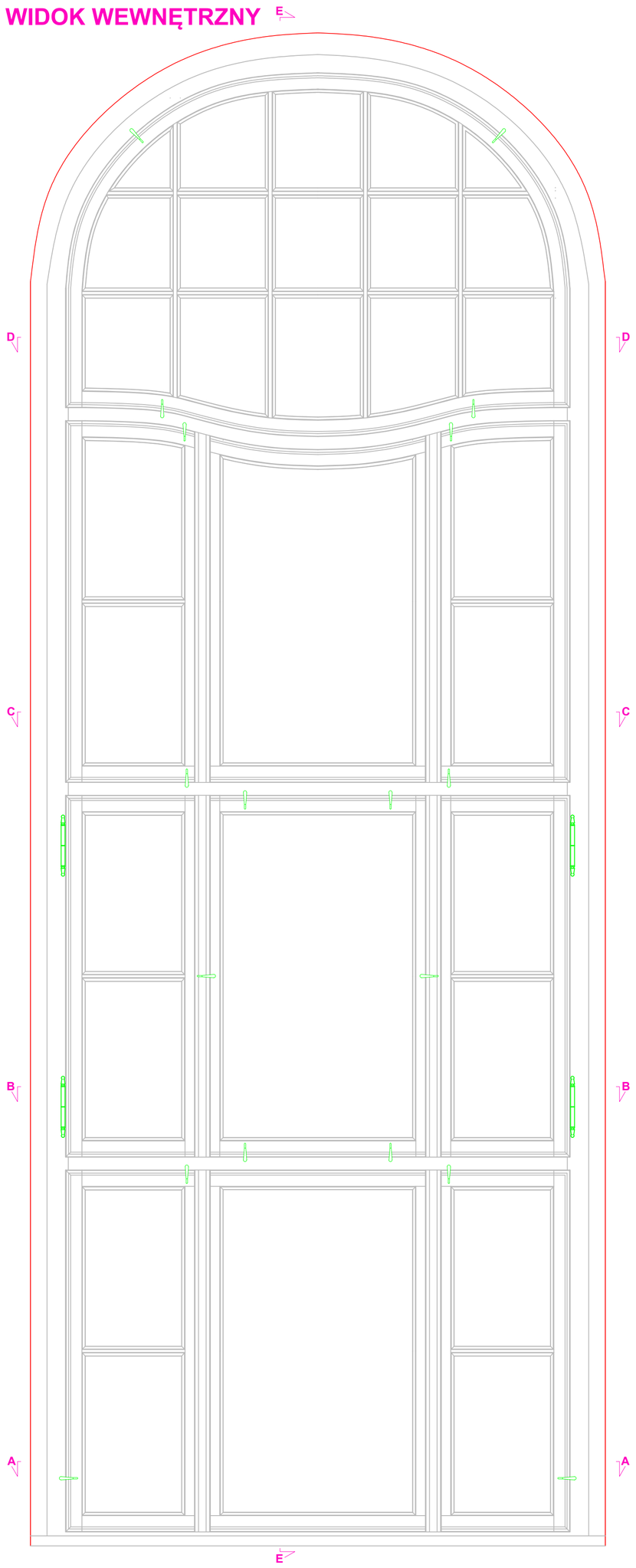

Przekrój B-B

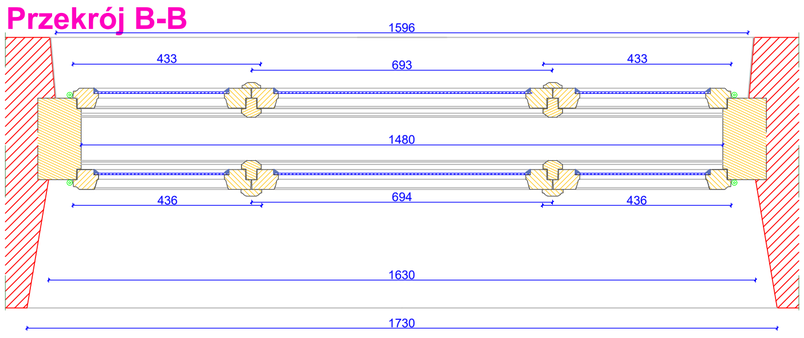

Przekrój D-D

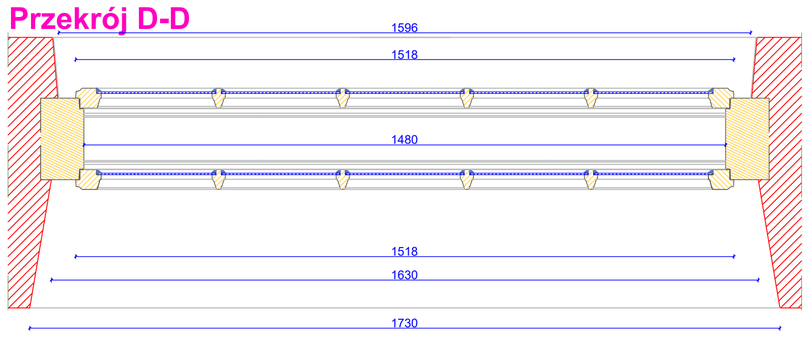

Przekrój A-A

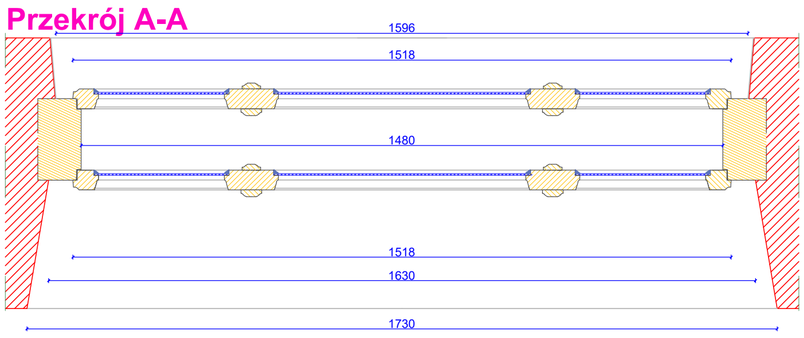

Przekrój C-C

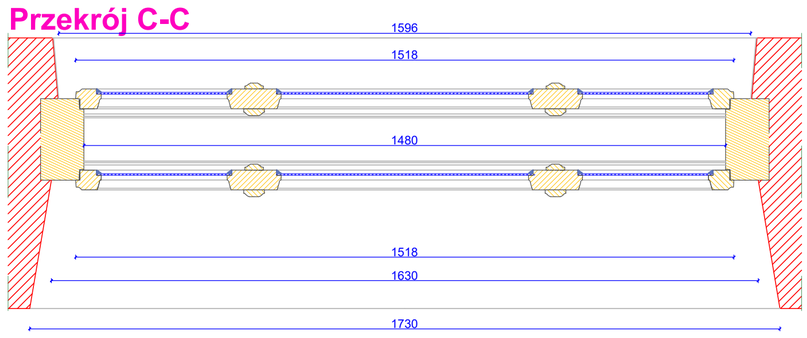

DOKUMENTACJA KONSERWATORSKA STOLARKI OKIENNEJ		
TYTUŁ: Inwentaryzacja konserwatorska stolarki okiennej		
OBIEKT: Budynek dawnego Towarzystwa Jad Charytcym. przy ul. Hetmana Jana Tarnowskiego 1 w Jarosławiu		Nr rys.: **4.1**
TREŚĆ: Widoki i przekroje - TYP IV		Skala: **1:10**
WYKONAWCA: Ochrona Zabytków KRESY AUTOR: mgr Andrzej Damian Borsuk KOREKTA: mgr Michał Horbowicz		Data: **03.2024 r.**

TYP IV

PRZEKRÓJ A-A

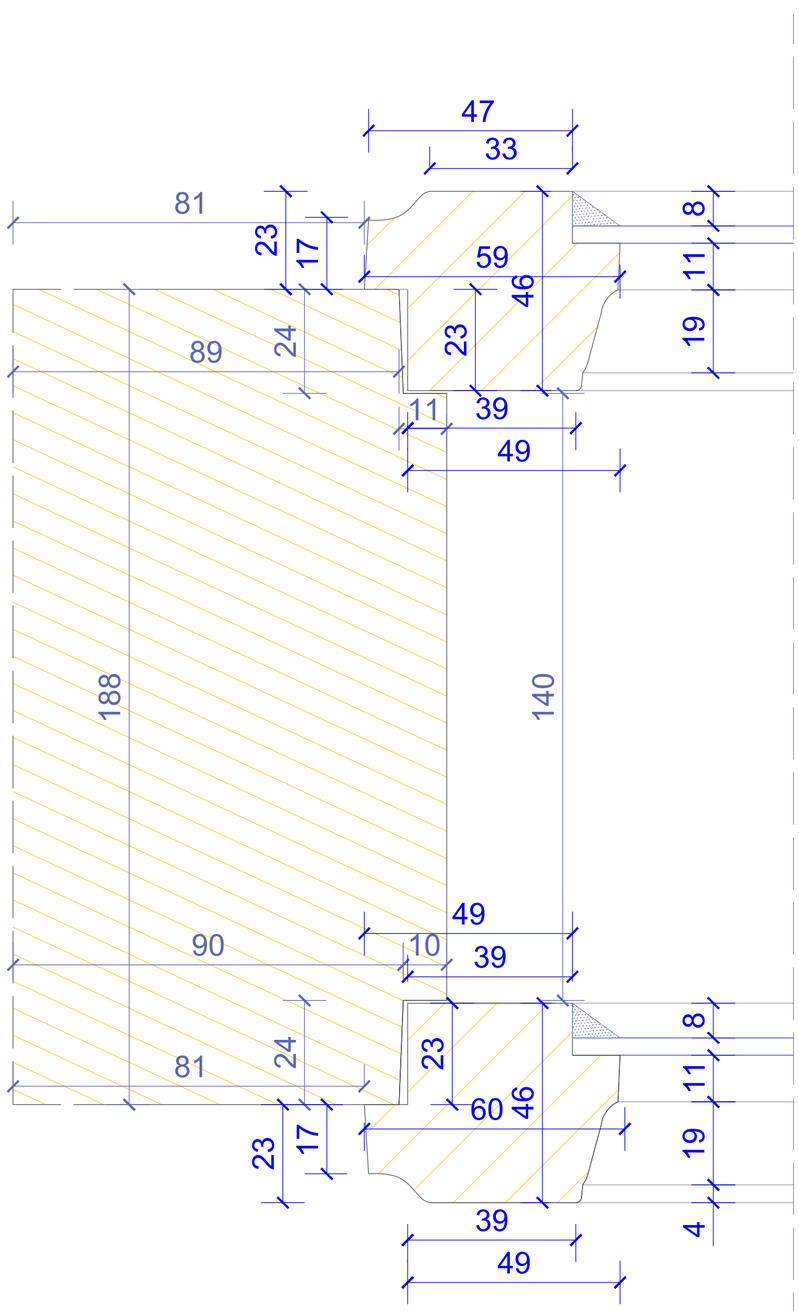

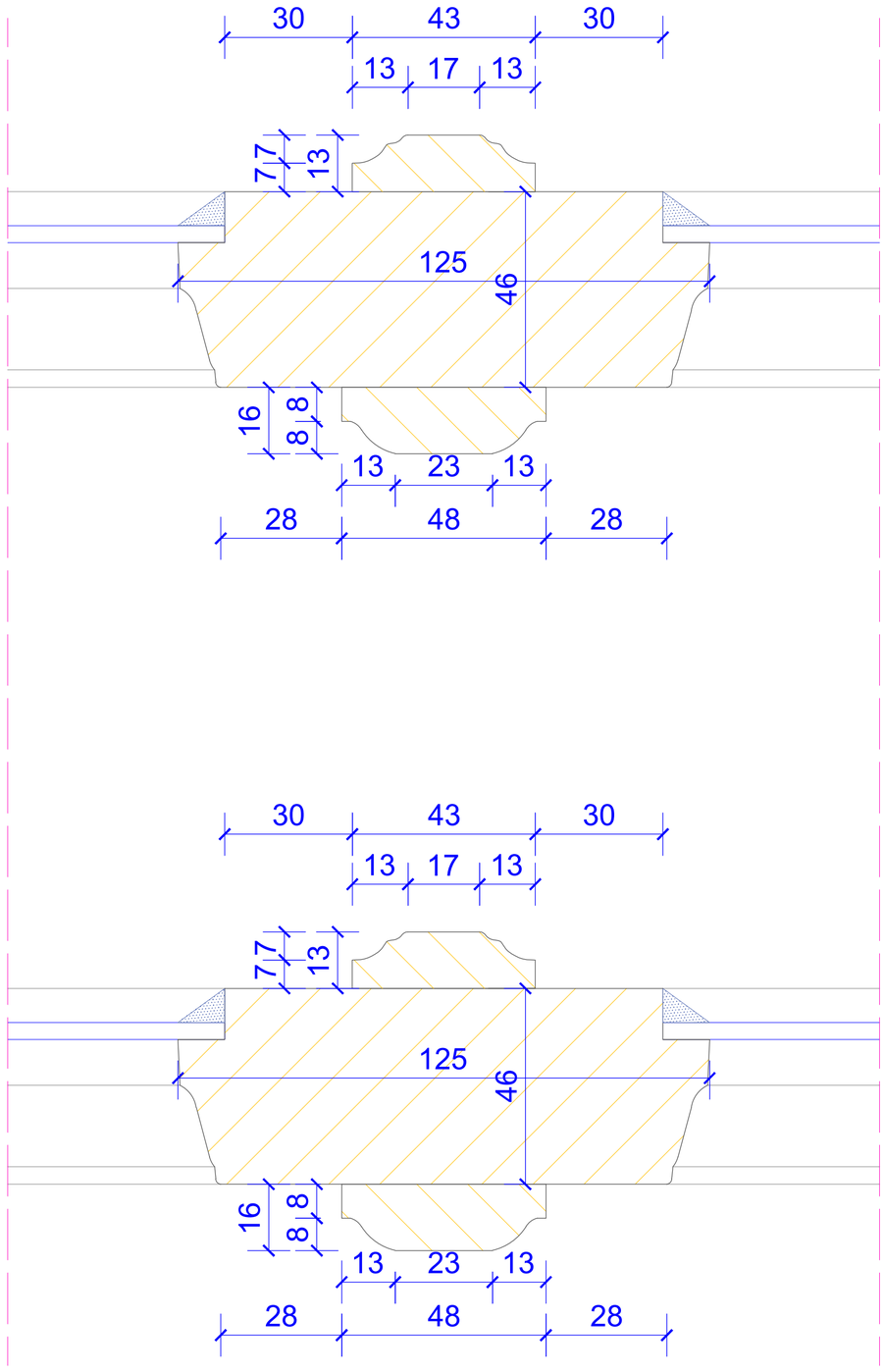

PRZEKRÓJ B-B

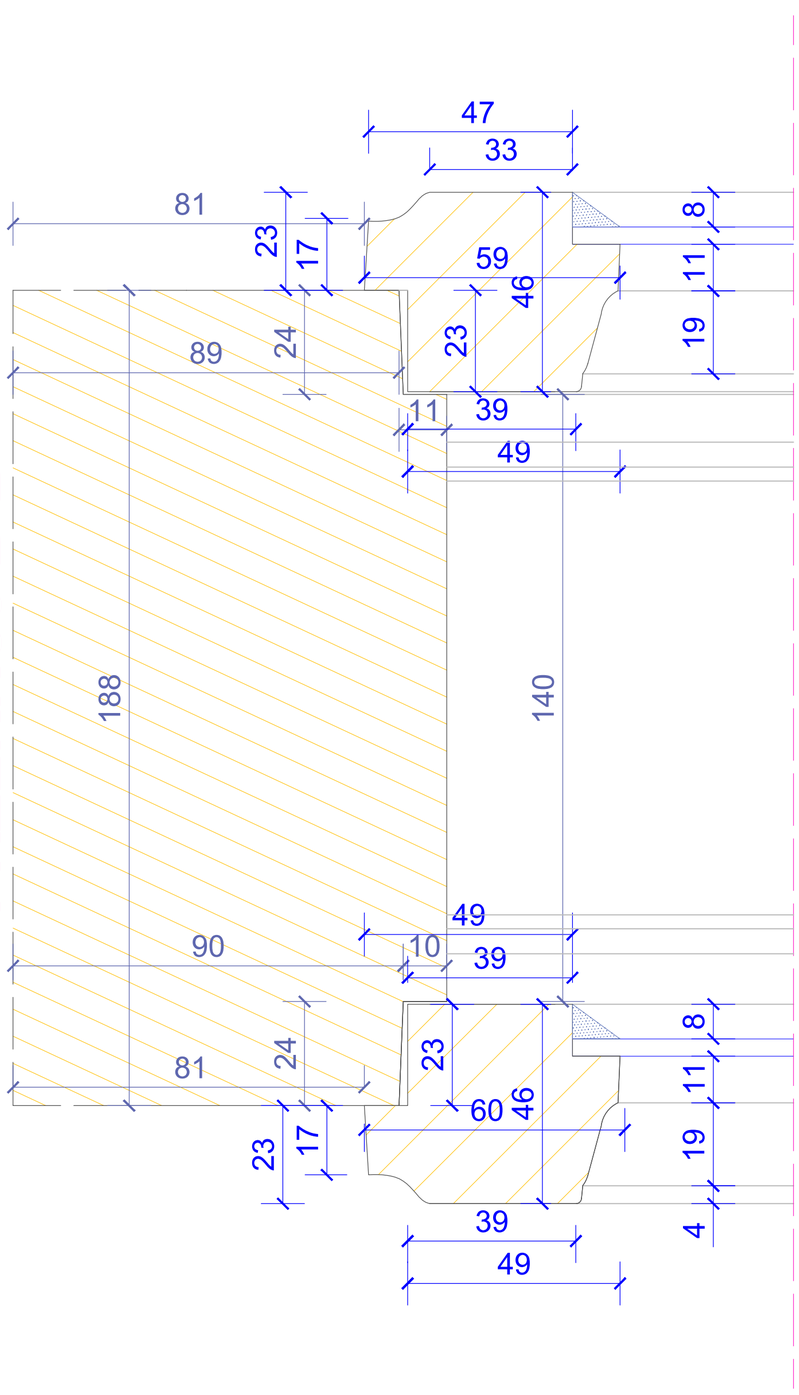

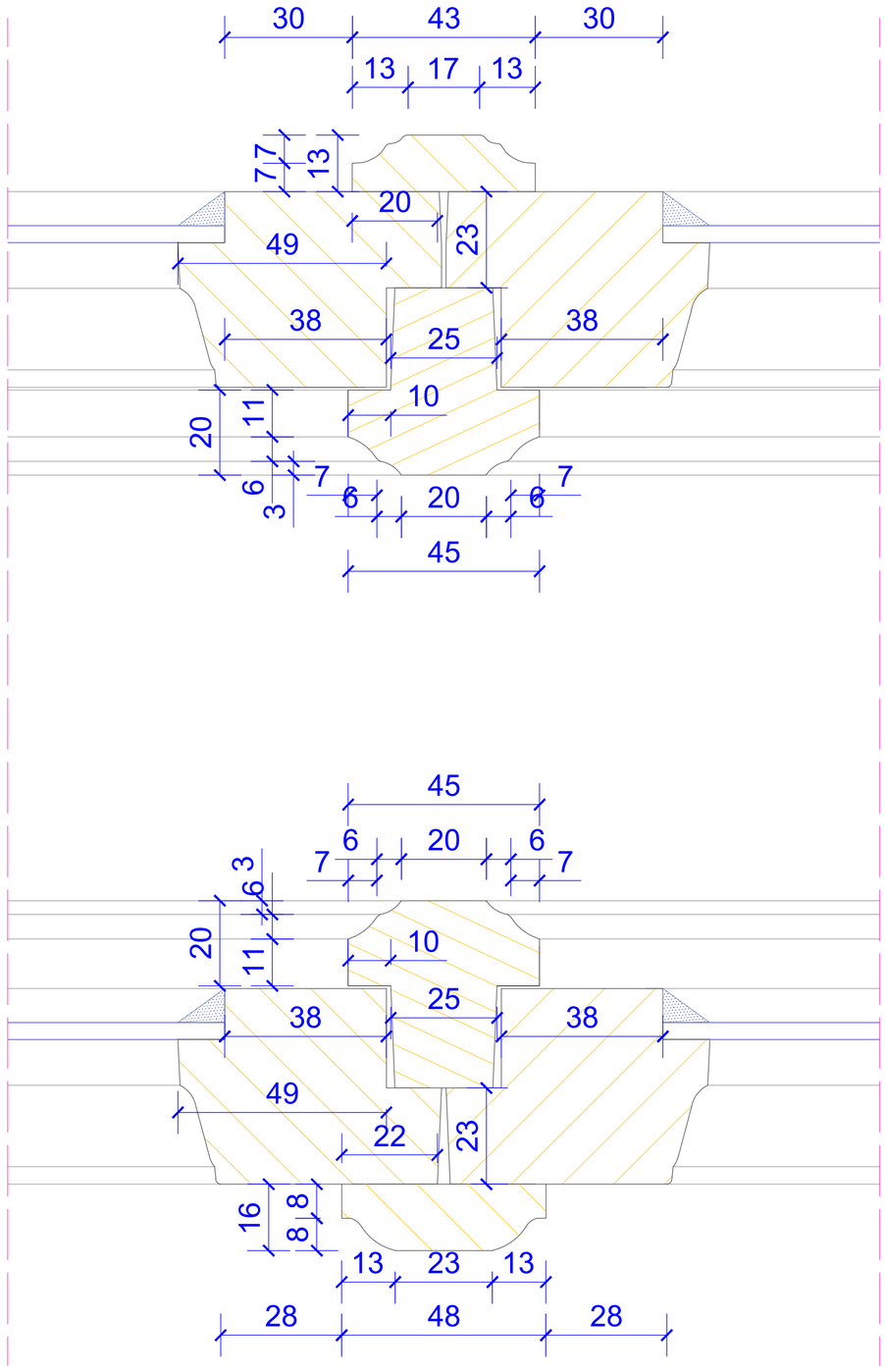

DOKUMENTACJA KONSERWATORSKA STOLARKI OKIENNEJ		
TYTUŁ:	Inwentaryzacja konserwatorska stolarki okiennej	
OBIEKT:	Budynek dawnego Towarzystwa Jad Charytcym, przy ul. Hetmana Jana Tarnowskiego 1 w Jarosławiu	Nr rys.: **4.2**
TREŚĆ:	Przekrój A-A i B-B - TYP IV	Skala: **1:1**
WYKONAWCA:	Ochrona Zabytków KRESY	Data:
AUTOR:	mgr Andrzej Damian Borsuk	**03.2024 r.**
KOREKTA:	mgr Michał Horbowicz	

TYP IV

PRZEKRÓJ C-C

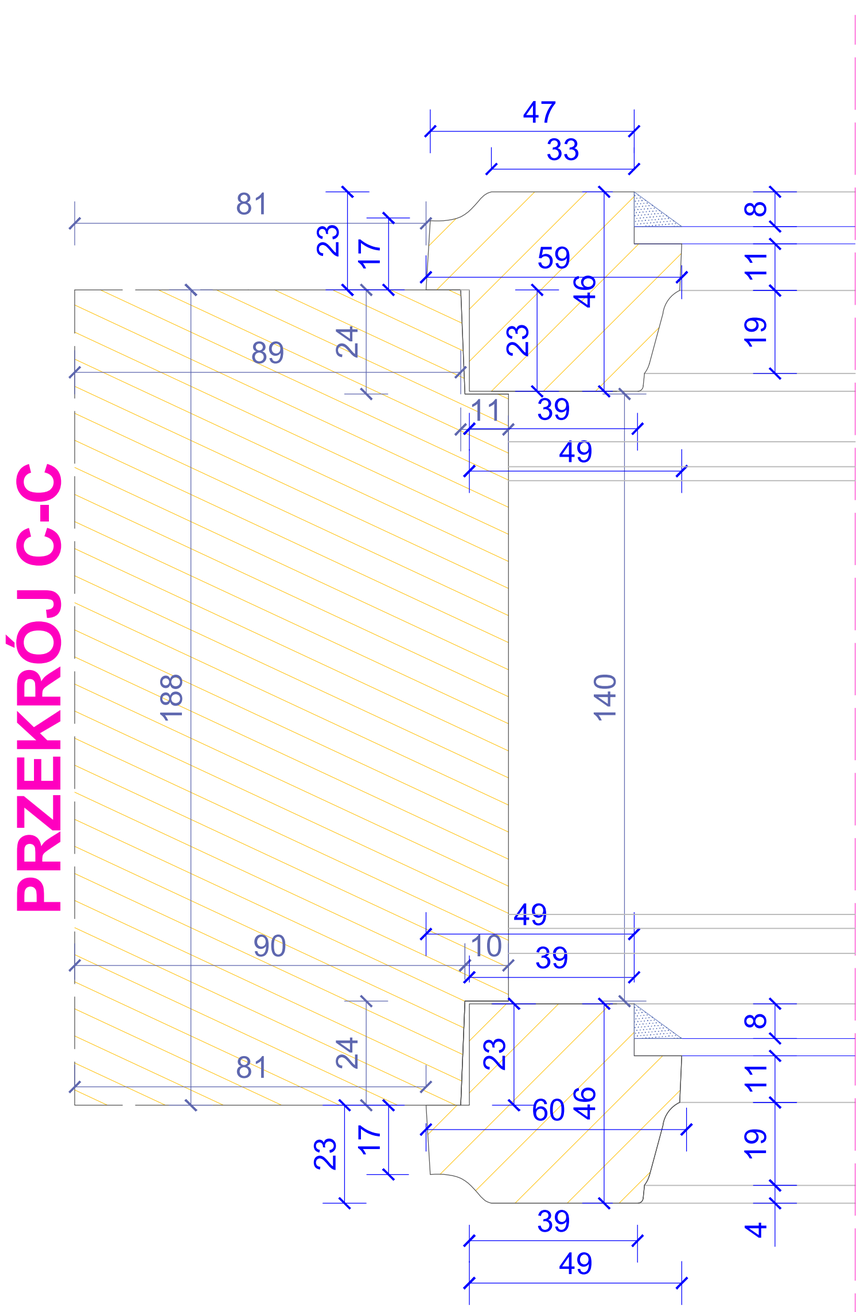

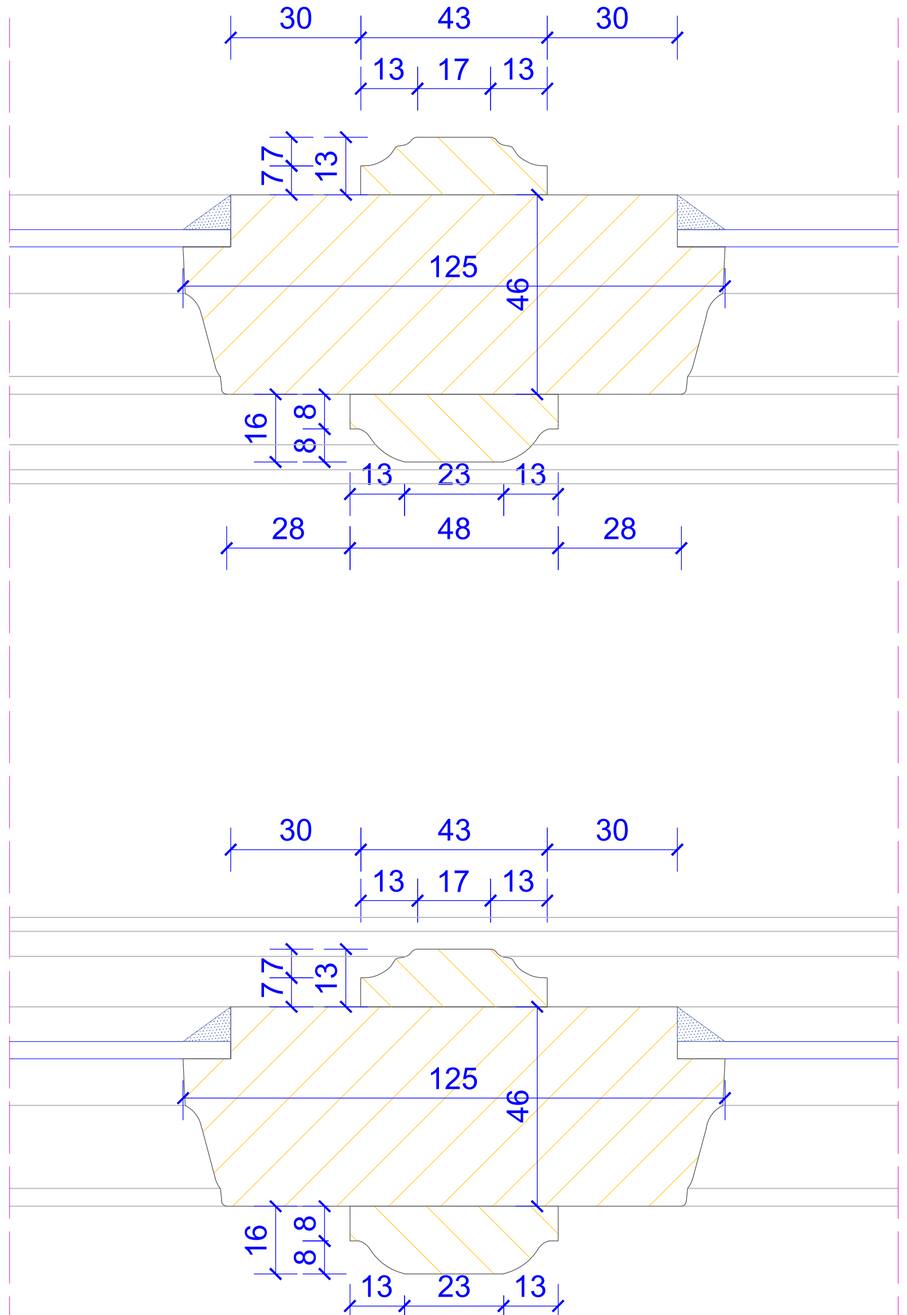

PRZEKRÓJ D-D

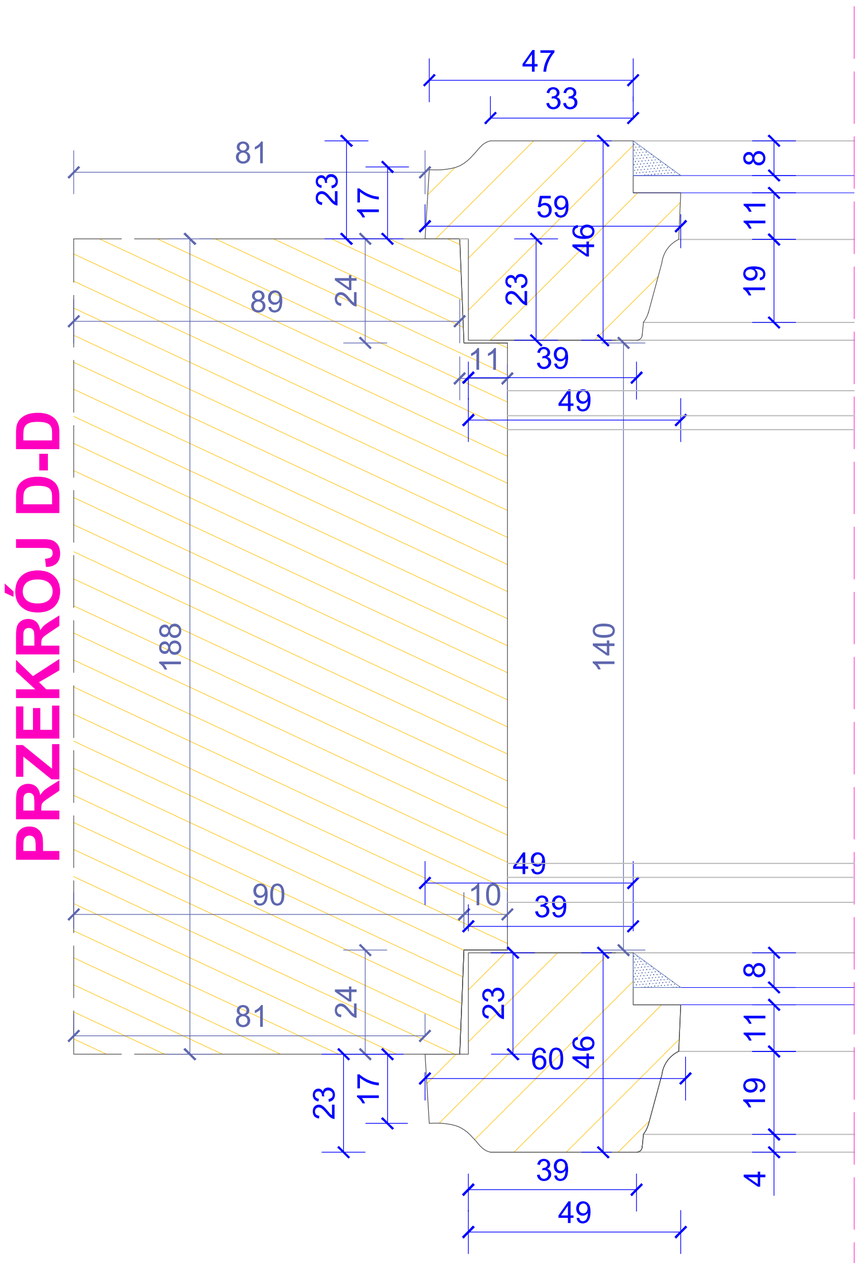

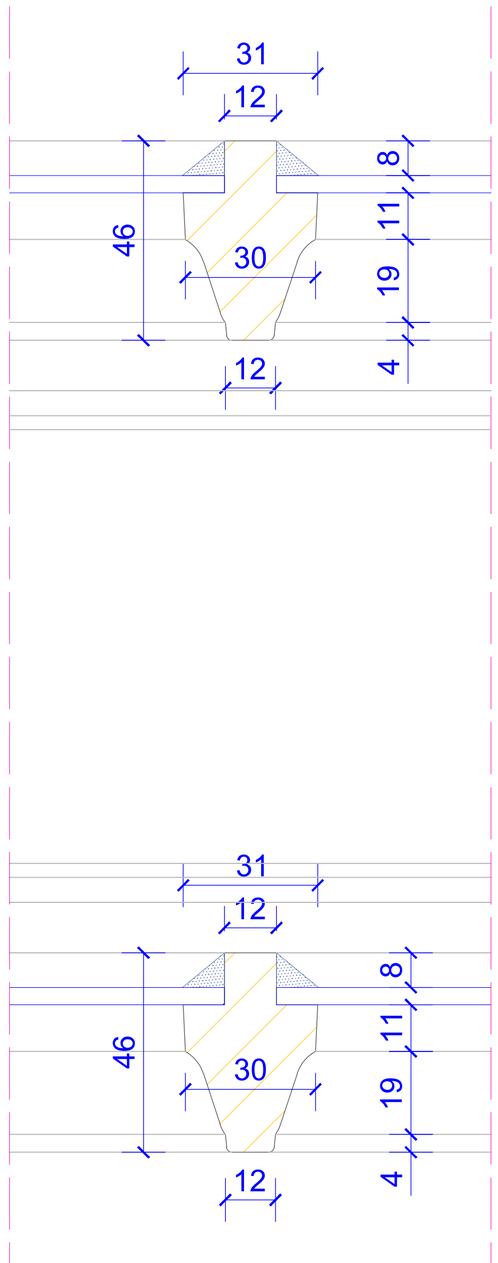

DOKUMENTACJA KONSERWATORSKA STOLARKI OKIENNEJ		
TYTUŁ:	Inwentaryzacja konserwatorska stolarki okiennej	
OBIEKT:	Budynek dawnego Towarzystwa Jad Charyjoym, przy ul. Hetmana Jana Tarnowskiego 1 w Jarosławiu	Nr rys.: **4.3**
TREŚĆ:	Przekrój C-C i D-D - TYP IV	Skala: **1:1**
WYKONAWCA:	Ochrona Zabytków KRESY	Data:
AUTOR:	mgr Andrzej Damian Borsuk	**03.2024 r.**
KOREKTA:	mgr Michał Horbowicz	

TYP IV

PRZEKRÓJ E-E

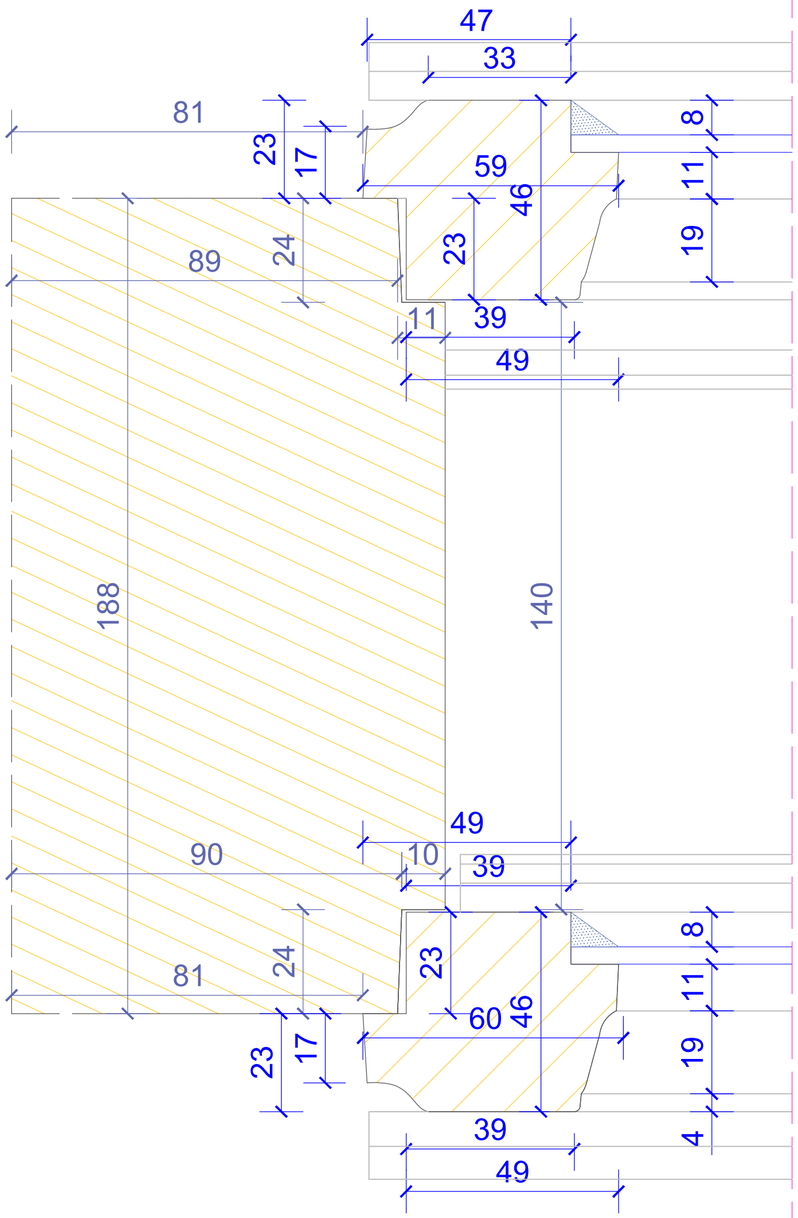

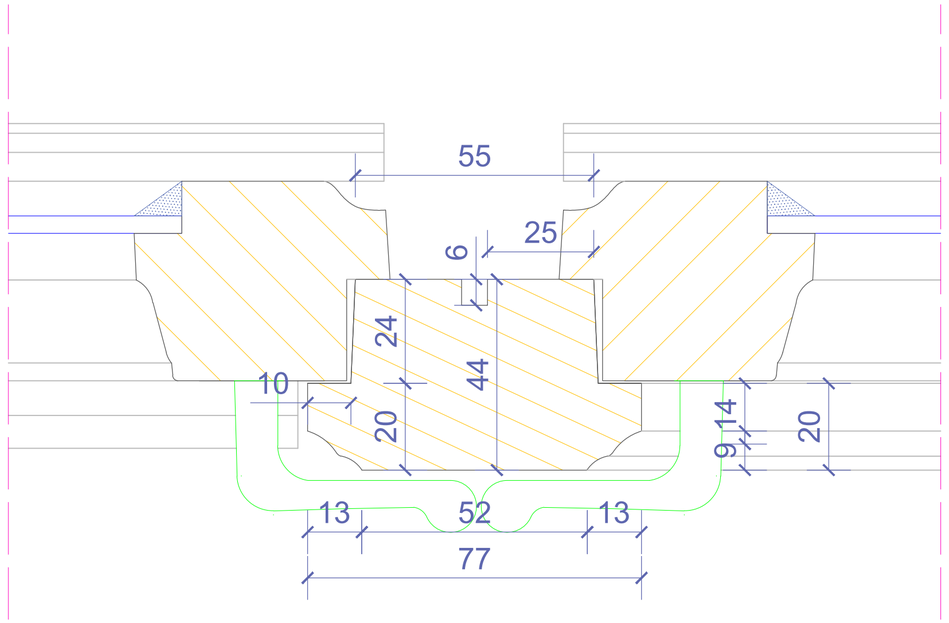

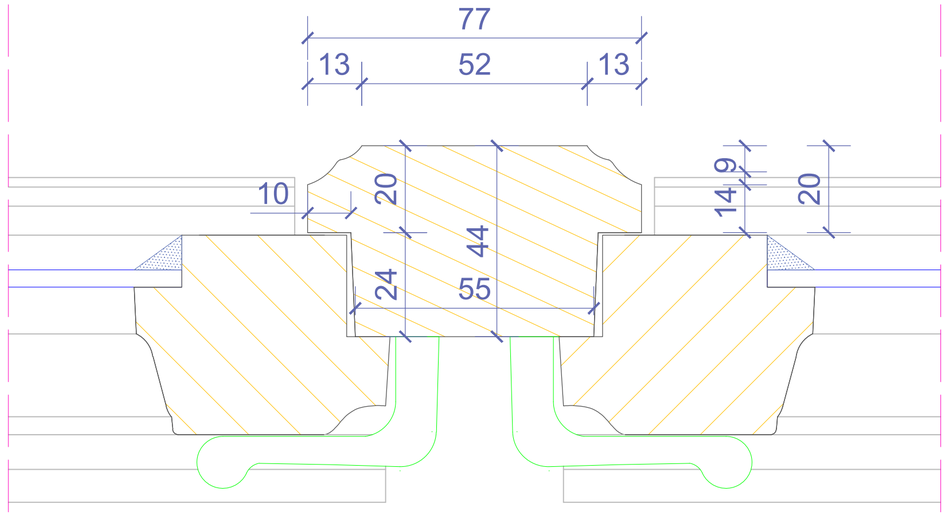

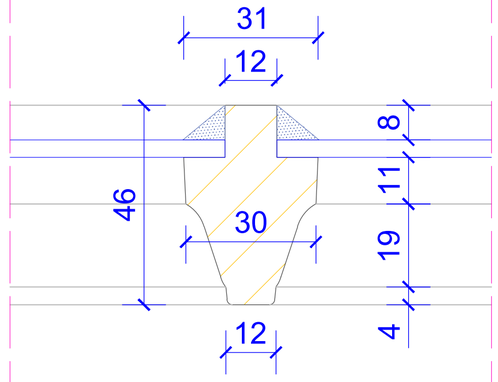

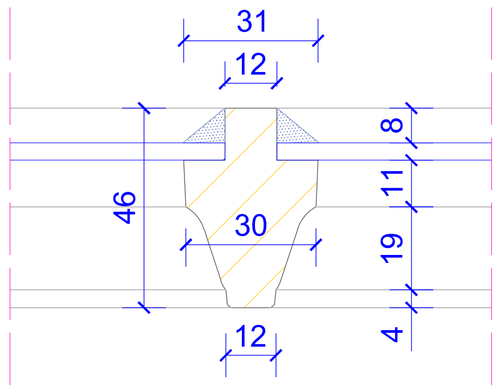

DOKUMENTACJA KONSERWATORSKA STOLARKI OKIENNEJ		
TYTUŁ:	Inwentaryzacja konserwatorska stolarki okiennej	
OBIEKT:	Budynek dawnego Towarzystwa Jad Charytcym, przy ul. Hetmana Jana Tarnowskiego 1 w Jarosławiu	Nr rys.: **4.4**
TREŚĆ:	Przekrój E-E - TYP IV	Skala: **1:1**
WYKONAWCA:	Ochrona Zabytków KRESY	Data:
AUTOR:	mgr Andrzej Damian Borsuk	**03.2024 r.**
KOREKTA:	mgr Michał Horbowicz	

TYP IV (proj.)

WIDOK ZEWNĘTRZNY

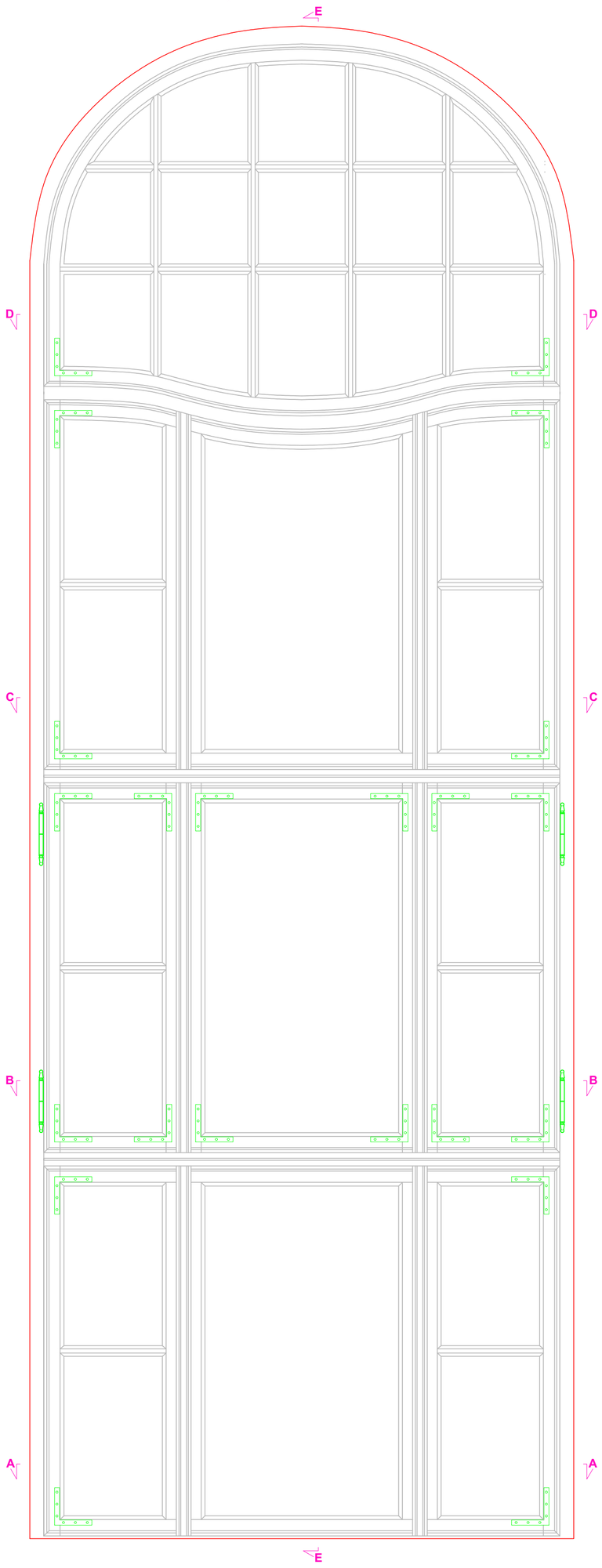

Przekrój E-E

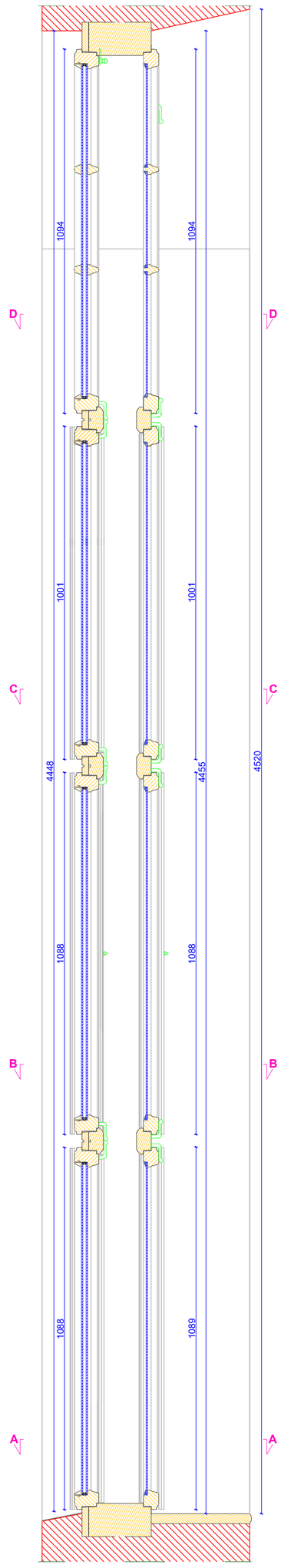

WIDOK WEWNĘTRZNY

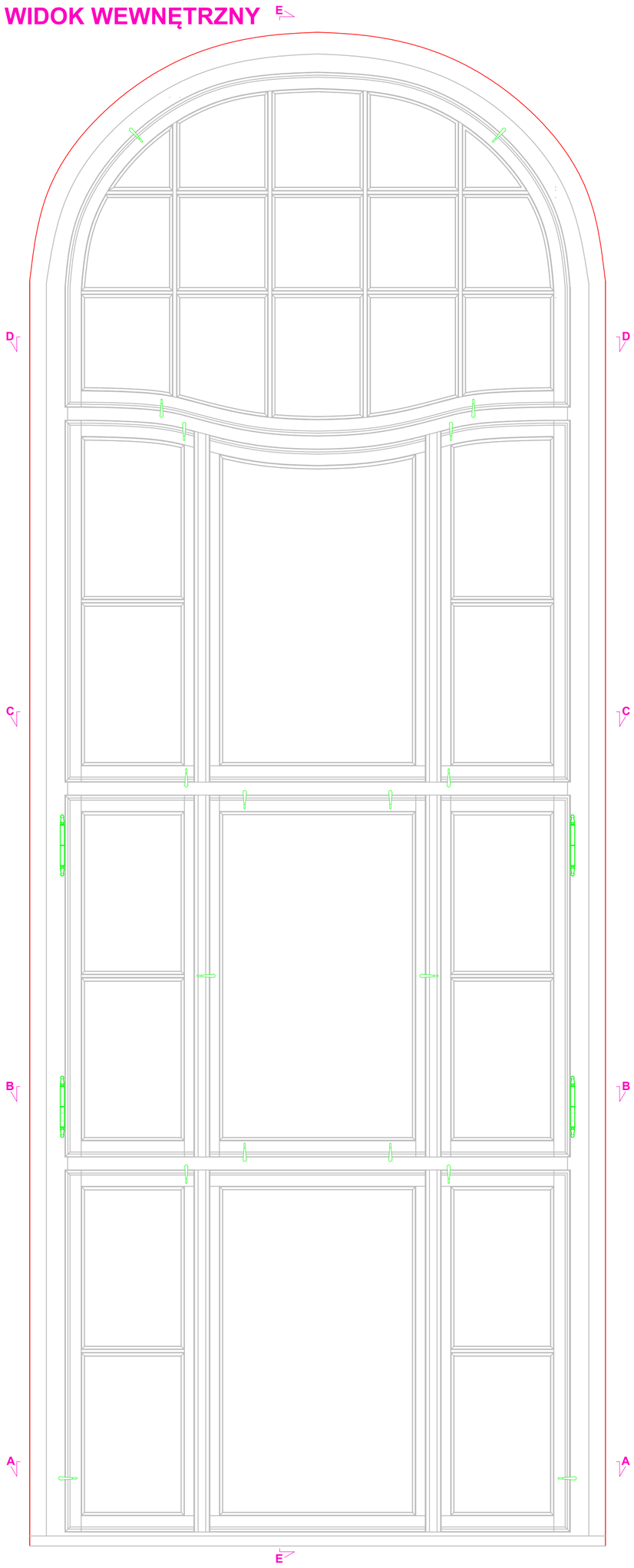

Przekrój B-B

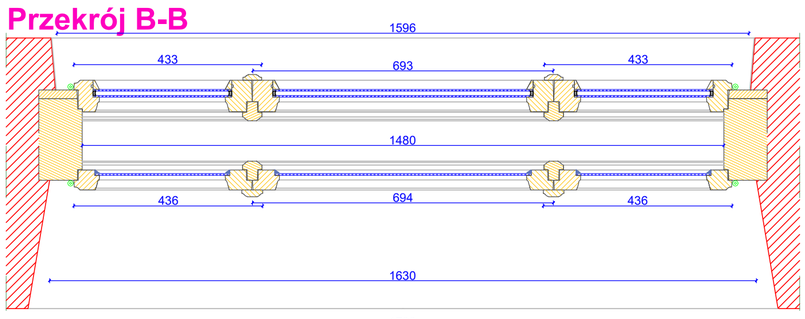

Przekrój D-D

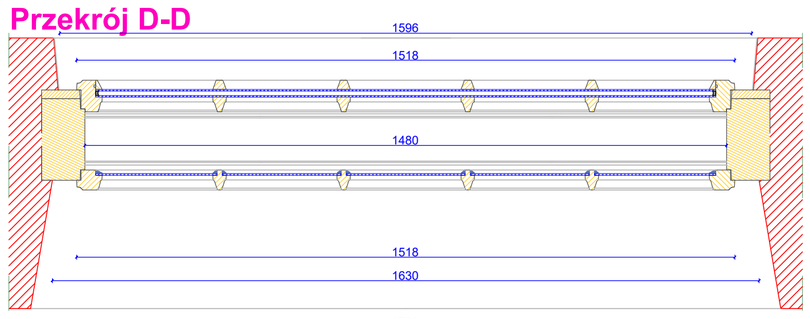

Przekrój A-A

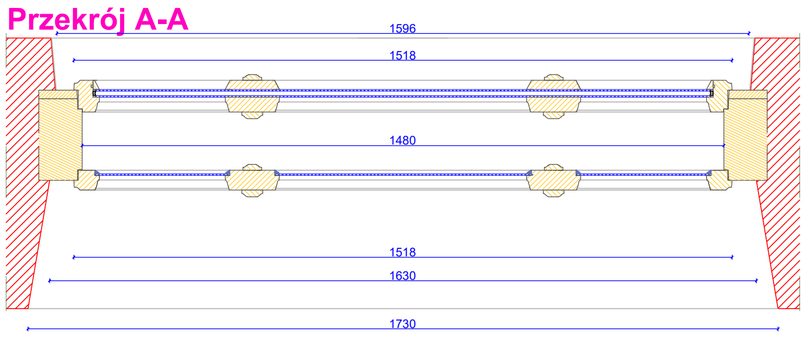

Przekrój C-C

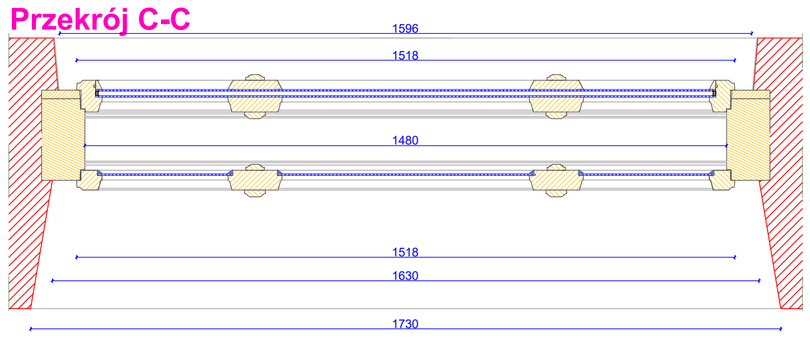

DOKUMENTACJA KONSERWATORSKA STOLARKI OKIENNEJ		
TYTUŁ:	Projekt konserwatorski stolarki okiennej	
OBIEKT:	Budynek dawnego Towarzystwa Jad Charyjcym, przy ul. Hetmana Jana Tarnowskiego 1 w Jarosławiu	Nr rys.: **4.5**
TREŚĆ:	Widok i przekroje - TYP IV	Skala: **1:10**
WYKONAWCA:	Ochrona Zabytków KRESY	Data:
AUTOR:	mgr Andrzej Damian Borsuk	**03.2024 r.**
KOREKTA:	mgr Michał Horbowicz	

TYP IV (proj.)

PRZEKRÓJ A-A

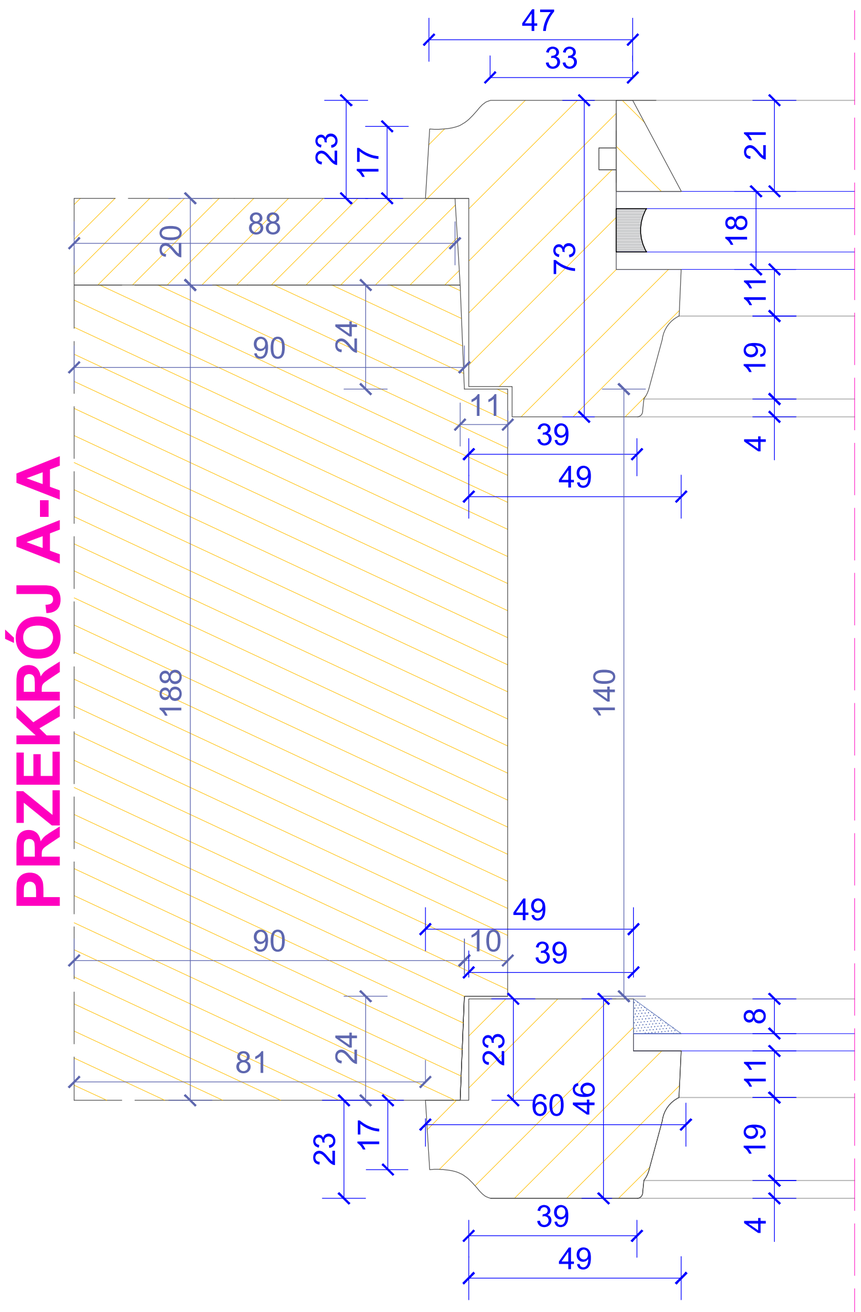

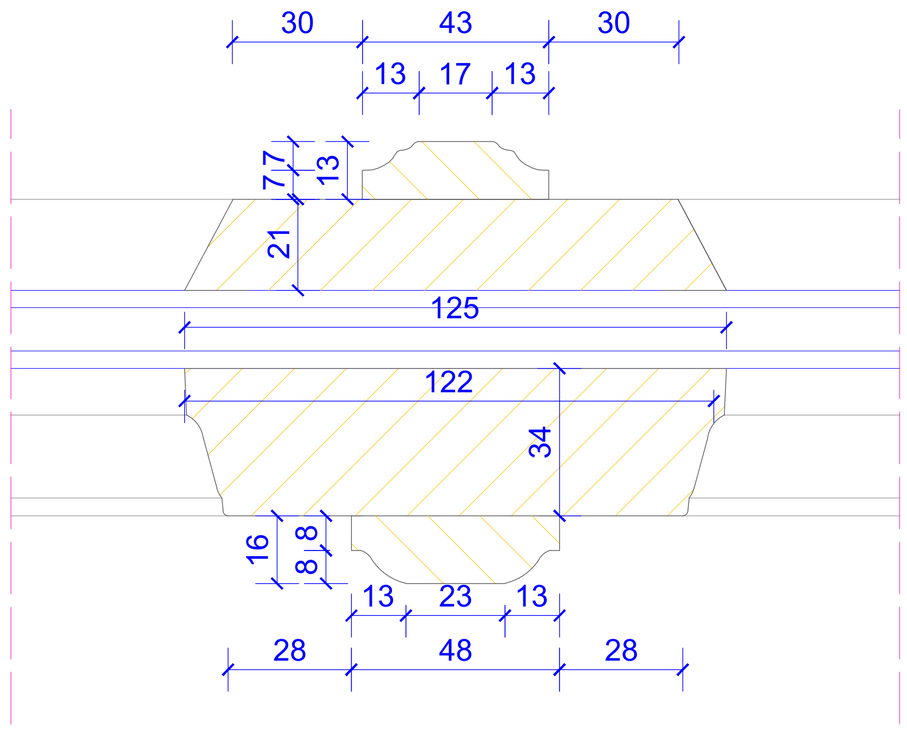

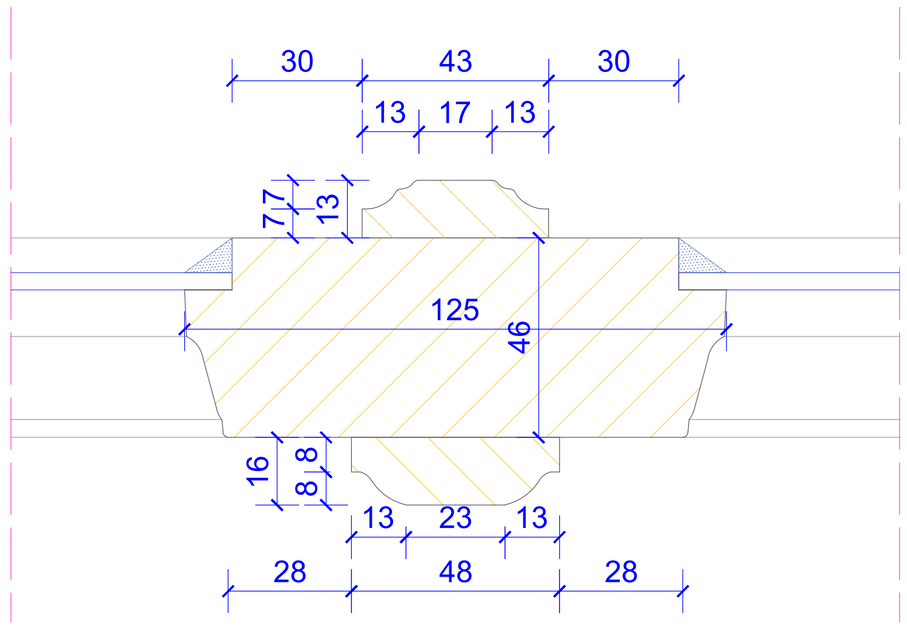

PRZEKRÓJ B-B

DOKUMENTACJA KONSERWATORSKA STOLARKI OKIENNEJ		
TYTUŁ: Projekt konserwatorski stolarki okiennej		
OBIEKT: Budynek dawnego Towarzystwa Jad Chanyćym, przy ul. Hetmana Jana Tarnowskiego 1 w Jarosławiu		Nr rys.: **4.6**
TREŚĆ: Przekrój A-A i B-B - TYP IV		Skala: **1:1**
WYKONAWCA: Ochrona Zabytków KRESY AUTOR: mgr Andrzej Damian Borsuk KOREKTA: mgr Michał Horbowicz		Data: **03.2024 r.**

TYP IV (proj.)

PRZEKRÓJ C-C

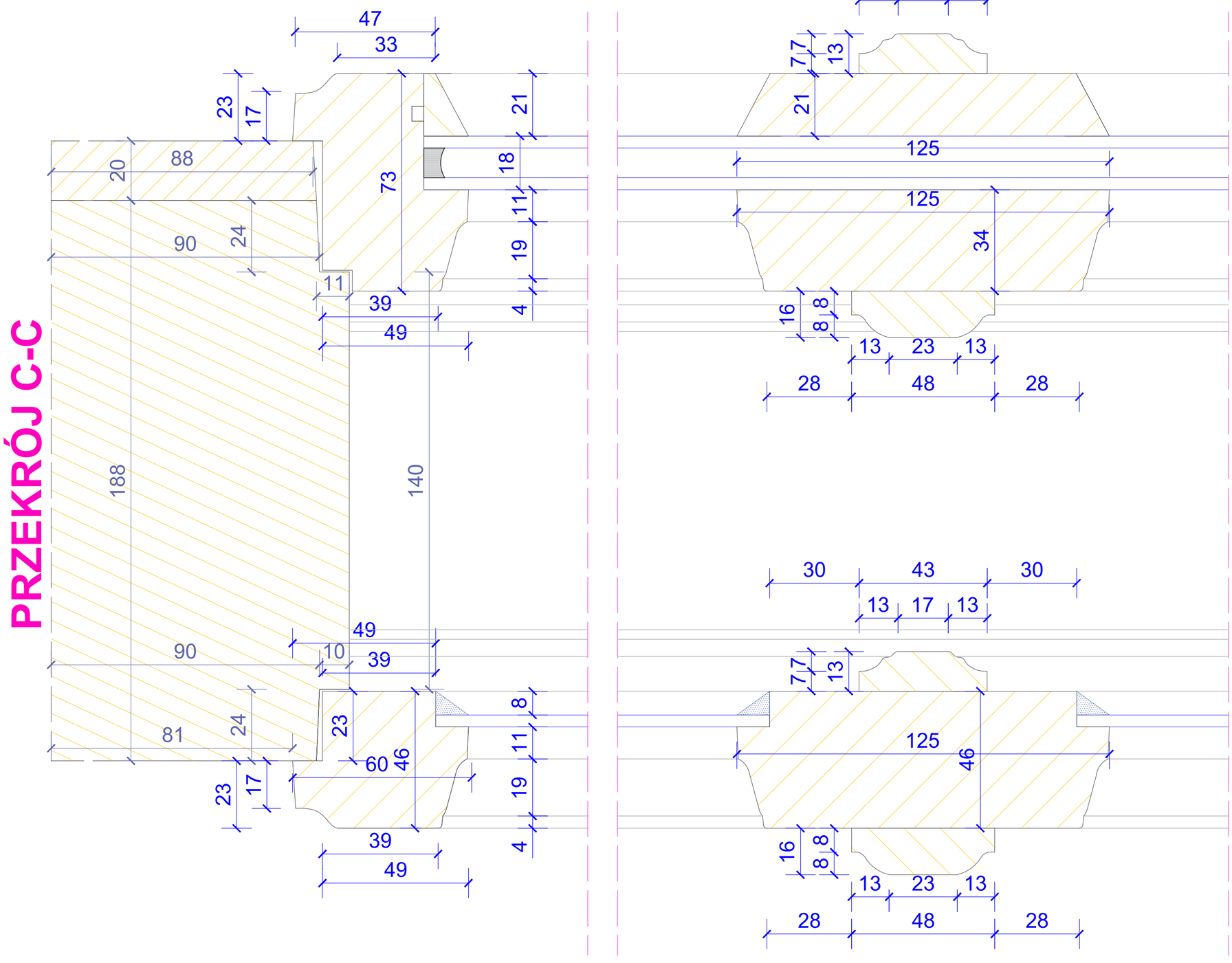

PRZEKRÓJ D-D

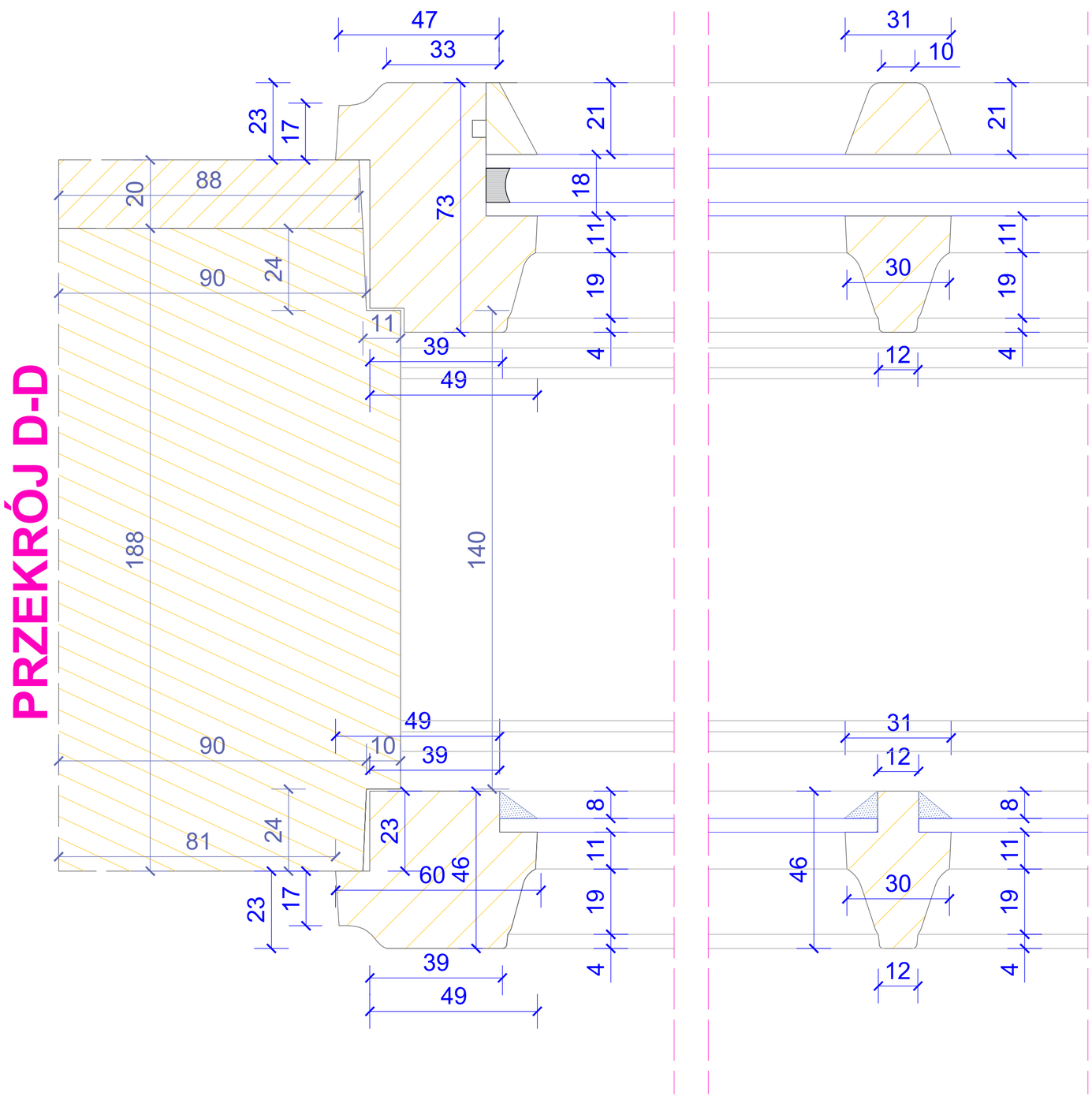

DOKUMENTACJA KONSERWATORSKA STOLARKI OKIENNEJ		
TYTUŁ: Projekt konserwatorski stolarki okiennej		
OBIEKT: Budynek dawnego Towarzystwa Jad Charyjcym, przy ul. Hetmana Jana Tarnowskiego 1 w Jarosławiu		Nr rys.: **4.7**
TREŚĆ: Przekrój C-C i D-D - TYP IV		Skala: **1:1**
WYKONAWCA:	Ochrona Zabytków KRESY	Data: **03.2024 r.**
AUTOR:	mgr Andrzej Damian Borsuk	
KOREKTA:	mgr Michał Horbowicz	

TYP IV (proj.)

PRZEKRÓJ E-E

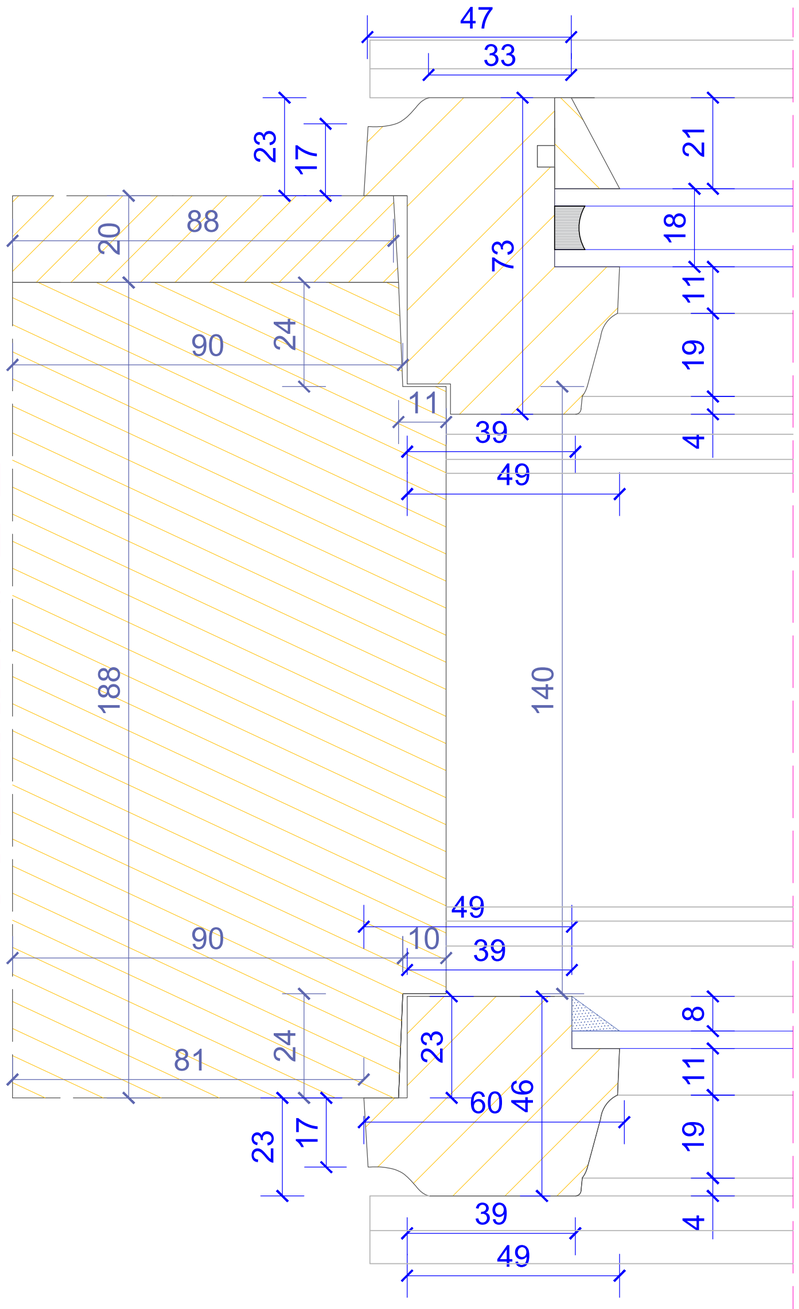

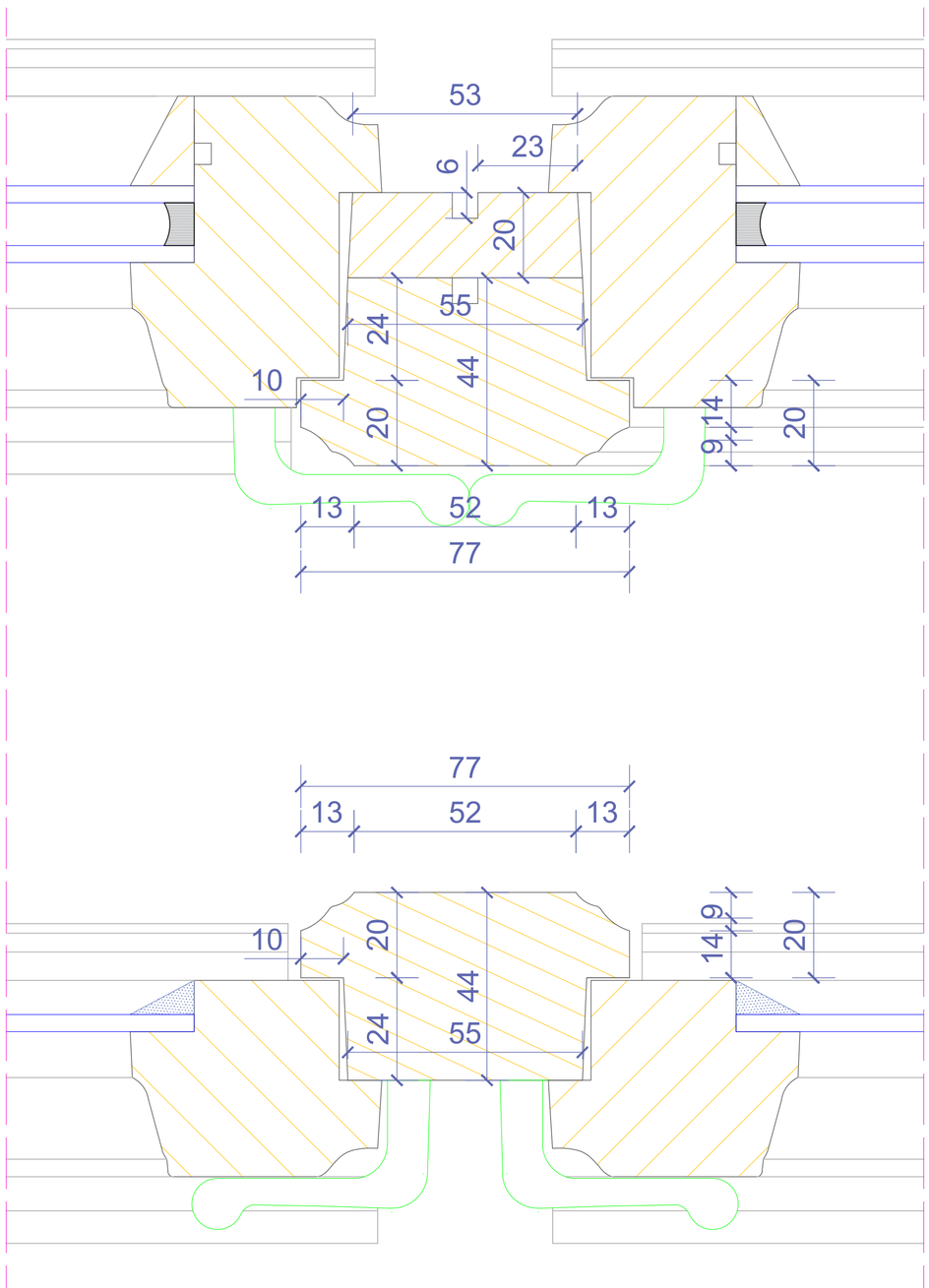

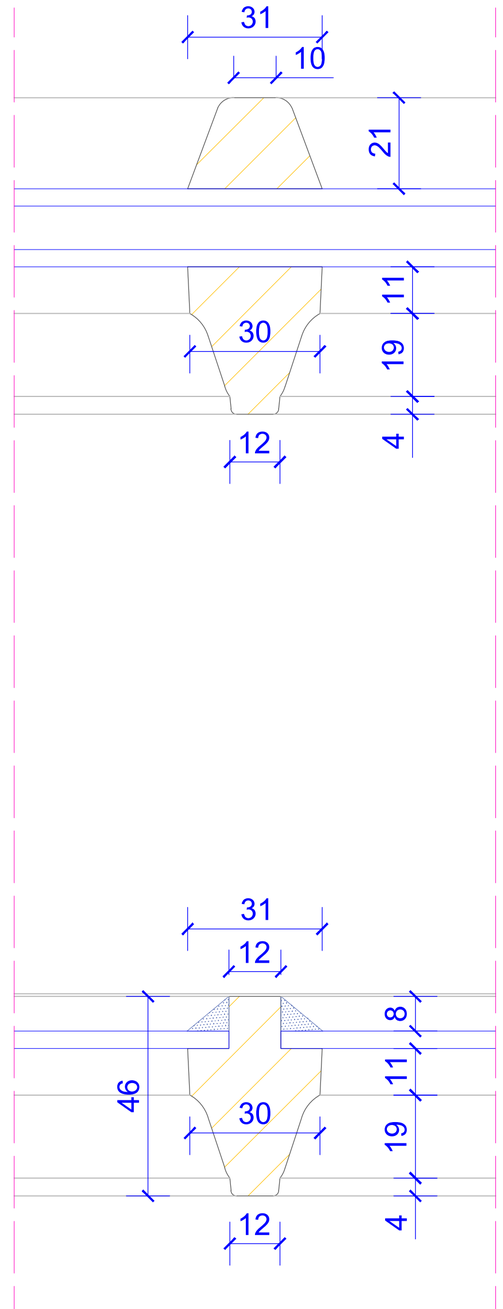

DOKUMENTACJA KONSERWATORSKA STOLARKI OKIENNEJ		
TYTUŁ: Projekt konserwatorski stolarki okiennej		
OBIEKT: Budynek dawnego Towarzystwa Jad Charyjcym, przy ul. Hetmana Jana Tarnowskiego 1 w Jarosławiu		Nr rys.: **4.8**
TREŚĆ: Przekrój E-E - TYP IV		Skala: **1:1**
WYKONAWCA:	Ochrona Zabytków KRESY	Data:
AUTOR:	mgr Andrzej Damian Borsuk	**03.2024 r.**
KOREKTA:	mgr Michał Horbowicz	

TYP V

WIDOK ZEWNĘTRZNY

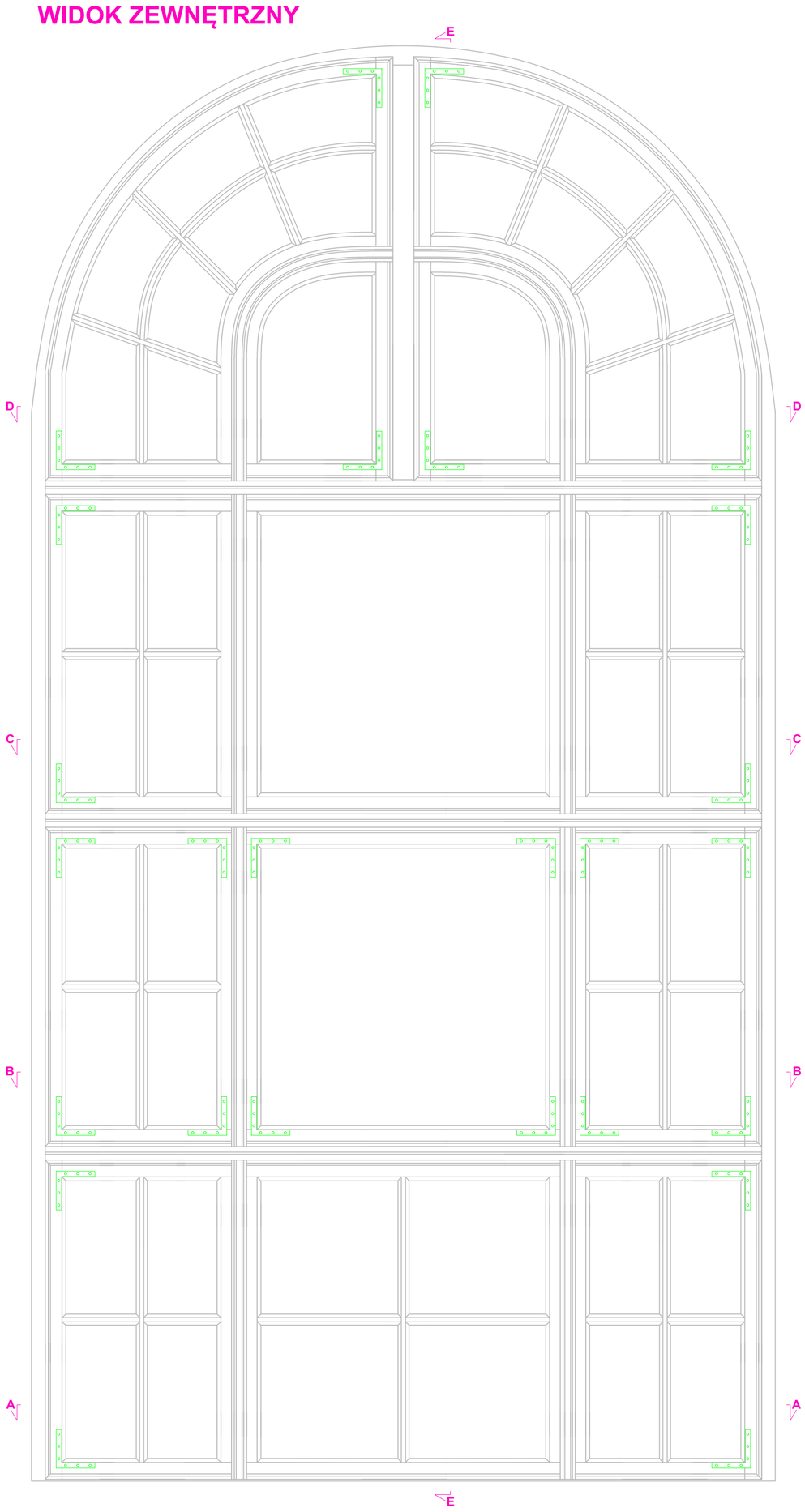

Przekrój E-E

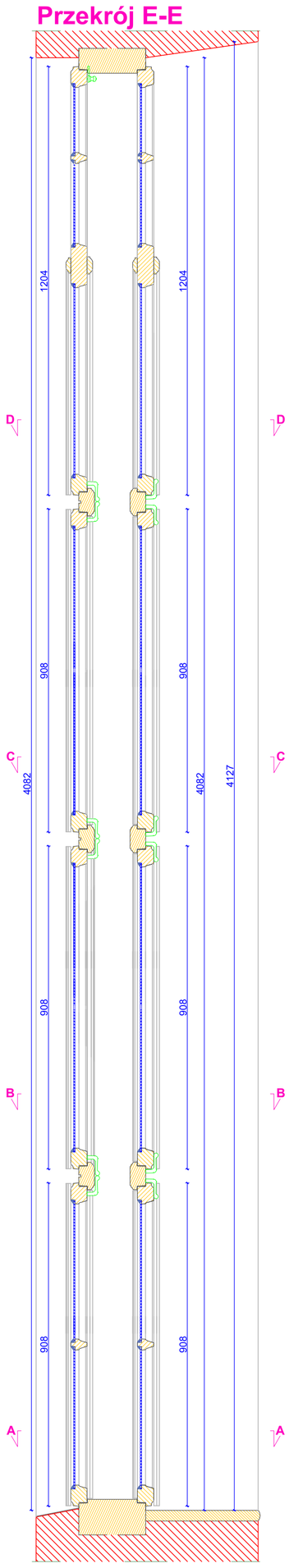

WIDOK WEWNĘTRZNY

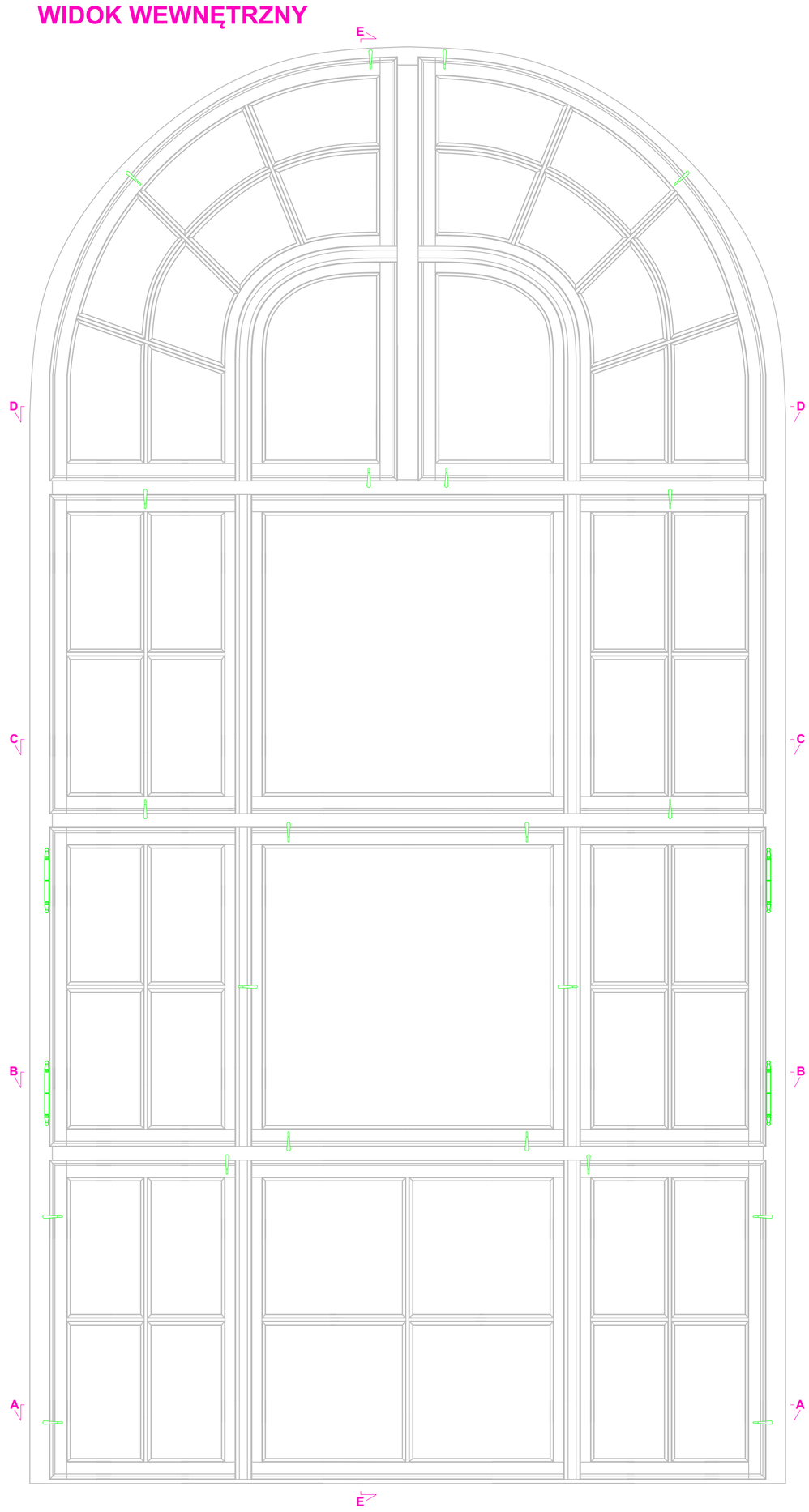

Przekrój B-B

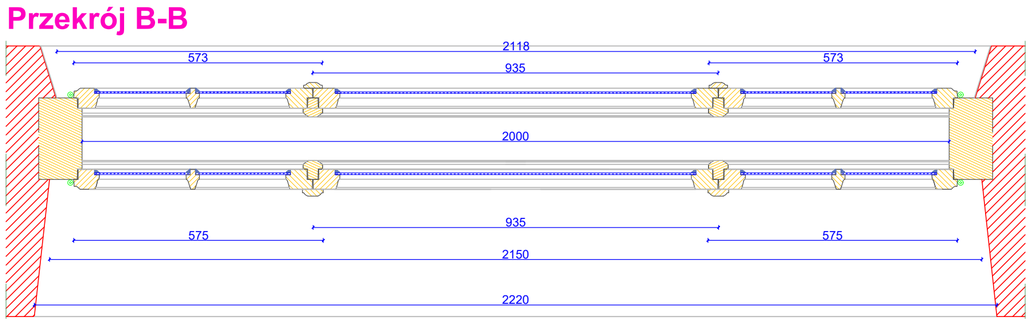

Przekrój D-D

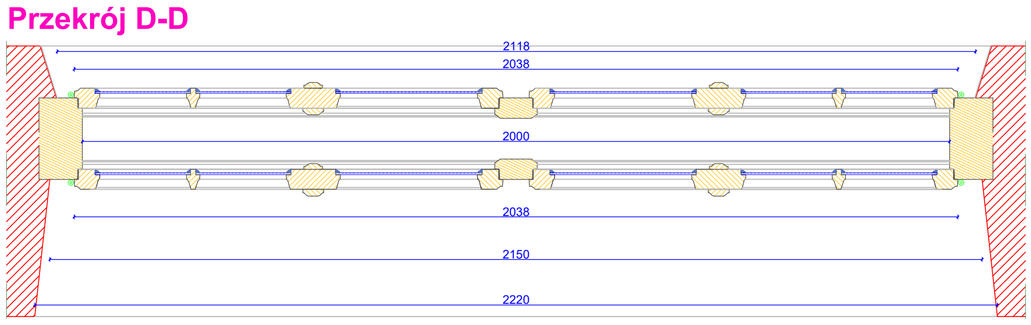

Przekrój A-A

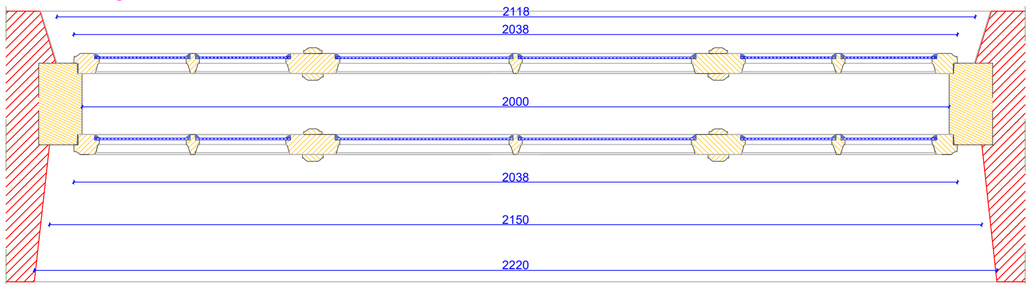

Przekrój C-C

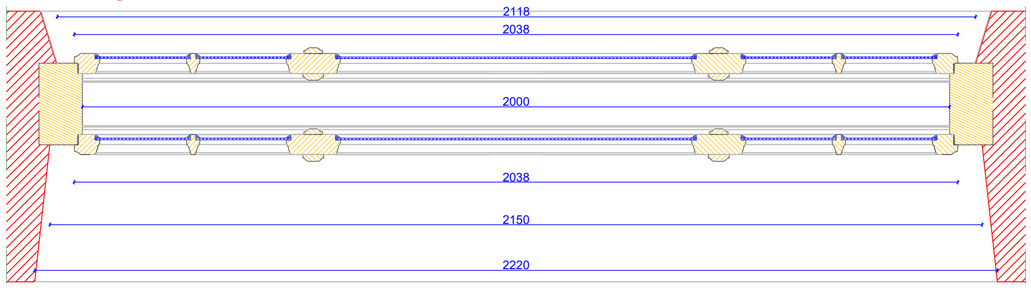

DOKUMENTACJA KONSERWATORSKA STOLARKI OKIENNEJ		
TYTUŁ: Inwentaryzacja konserwatorska stolarki okiennej		
OBIEKT: Budynek dawnego Towarzystwa Jad Charyjcym, przy ul. Hetmana Jana Tarnowskiego 1 w Jarosławiu		Nr rys.: **5.1**
TREŚĆ: Widoki i przekroje - TYP V		Skala: **1:10**
WYKONAWCA:	Ochrona Zabytków KRESY	Data:
AUTOR:	mgr Andrzej Damian Borsuk	**03.2024 r.**
KOREKTA:	mgr Michał Horbowicz	

TYP V

PRZEKRÓJ A-A

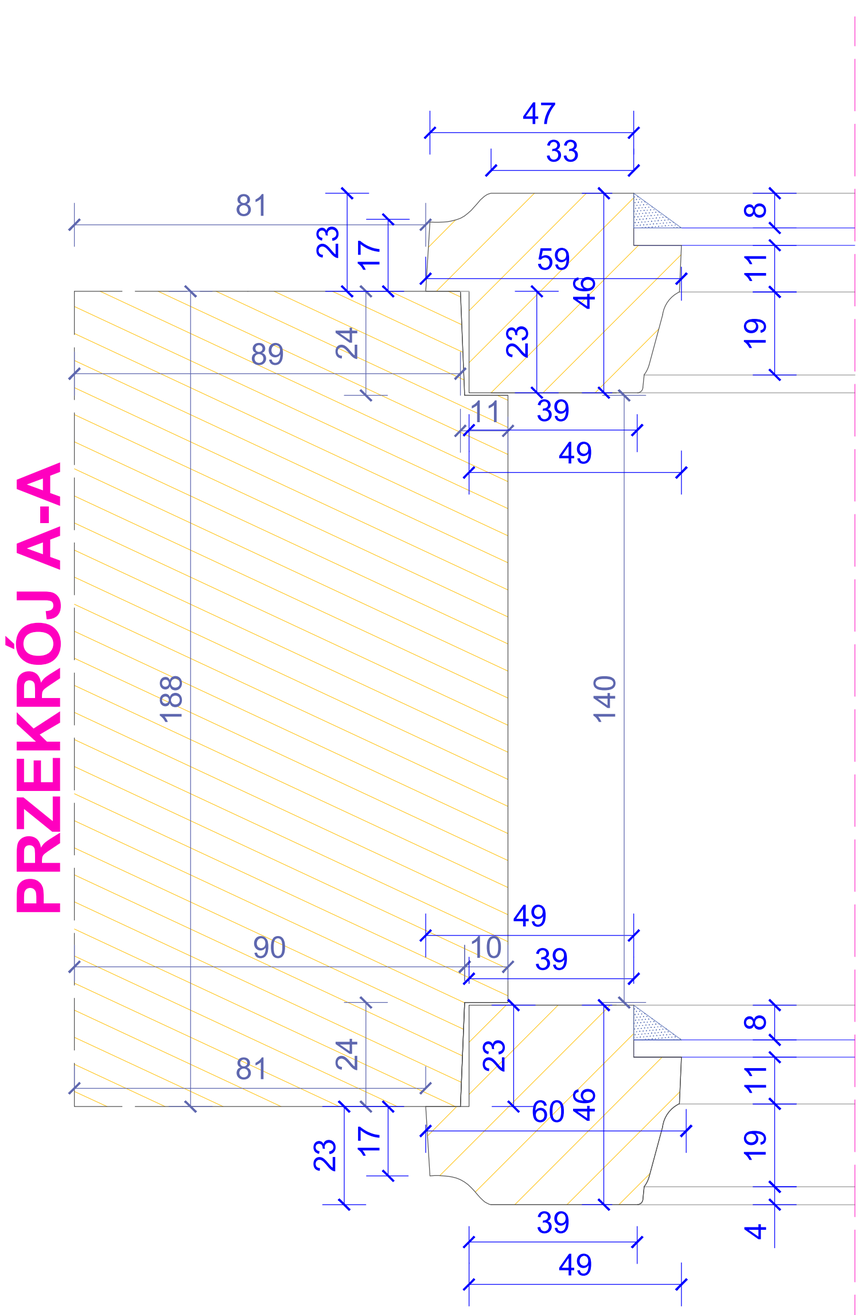

PRZEKRÓJ B-B

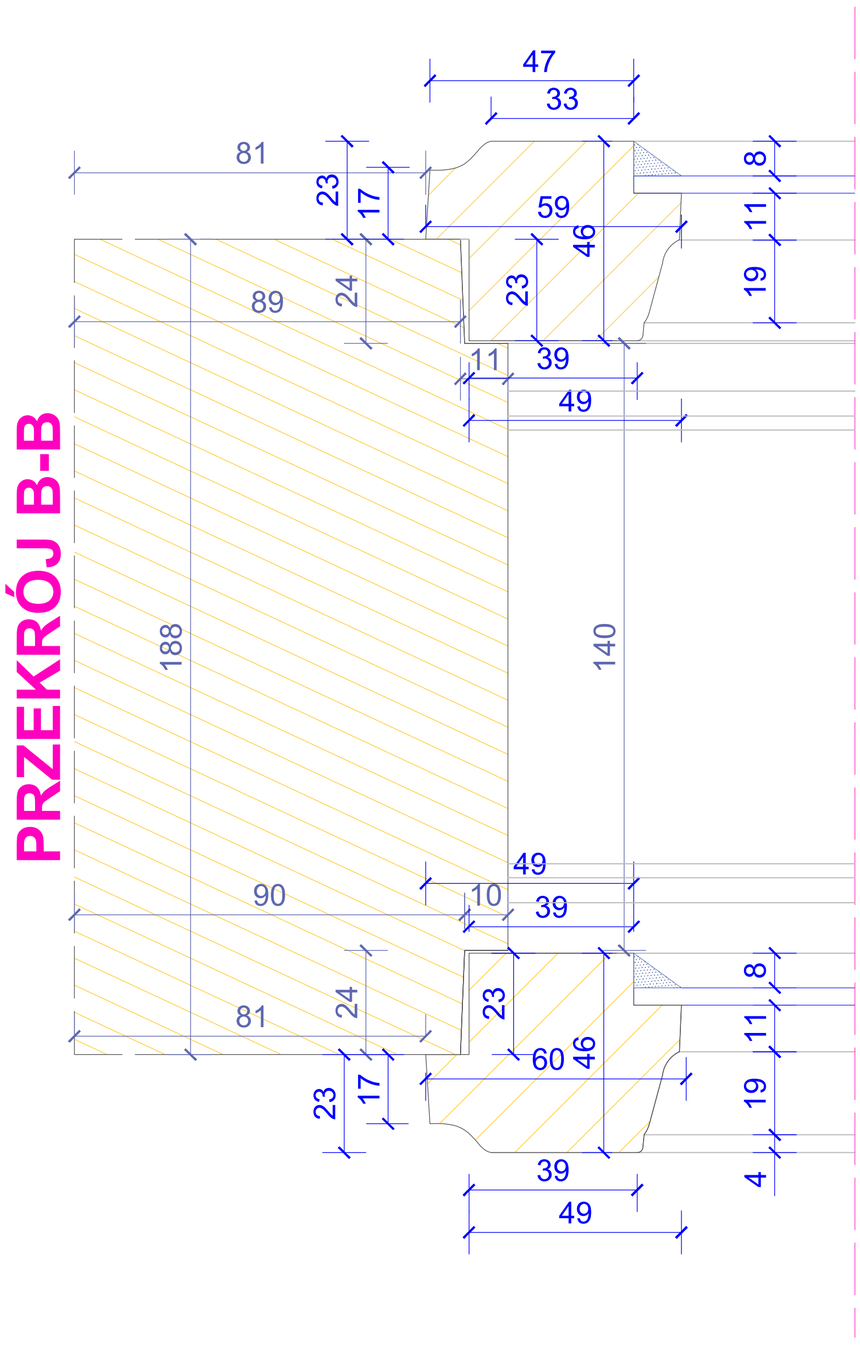

DOKUMENTACJA KONSERWATORSKA STOLARKI OKIENNEJ		
TYTUŁ: Inwentaryzacja konserwatorska stolarki okiennej		
OBIEKT: Budynek dawnego Towarzystwa Jad Charyjcym, przy ul. Hetmana Jana Tarnowskiego 1 w Jarosławiu		Nr rys.: **5.2**
TREŚĆ: Przekrój A-A i B-B - TYP V		Skala: **1:1**
WYKONAWCA: Ochrona Zabytków KRESY AUTOR: mgr Andrzej Damian Borsuk KOREKTA: mgr Michał Horbowicz		Data: **03.2024 r.**

TYP V

PRZEKRÓJ C-C

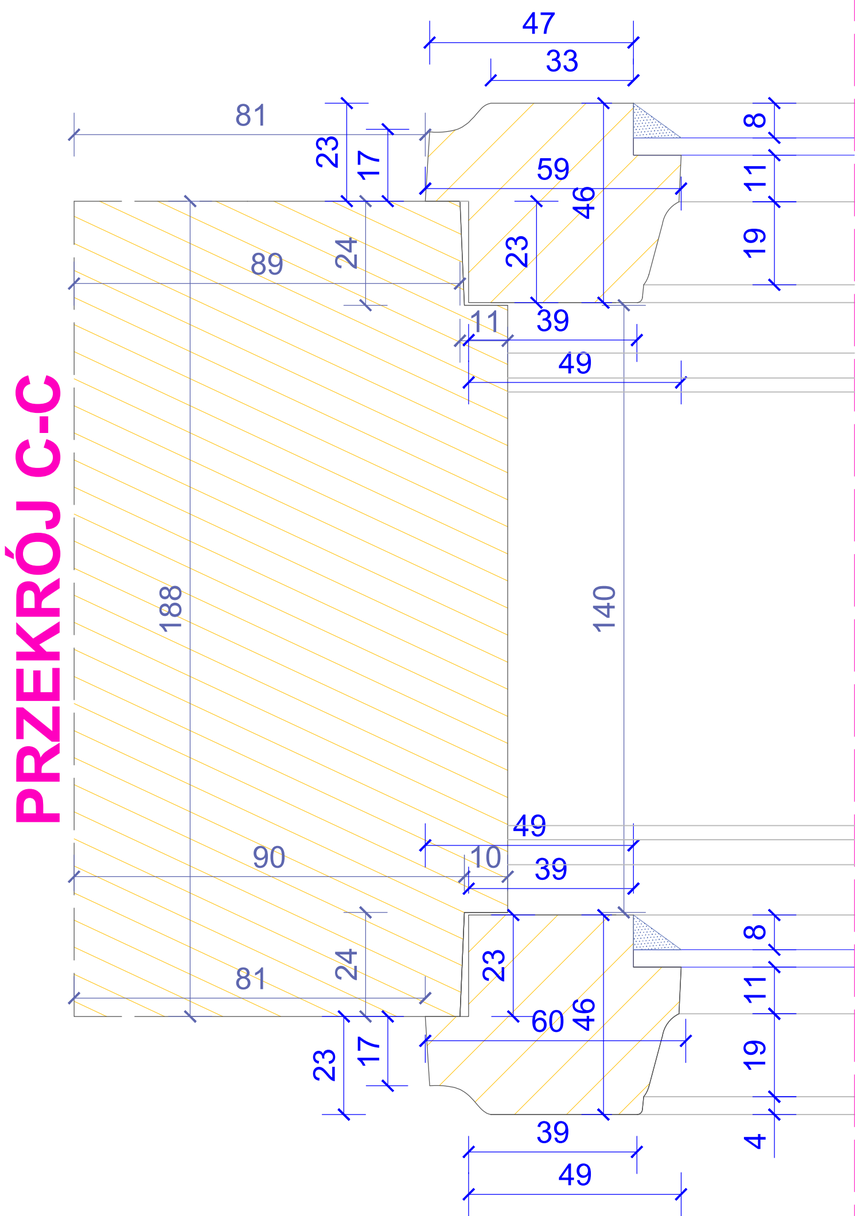

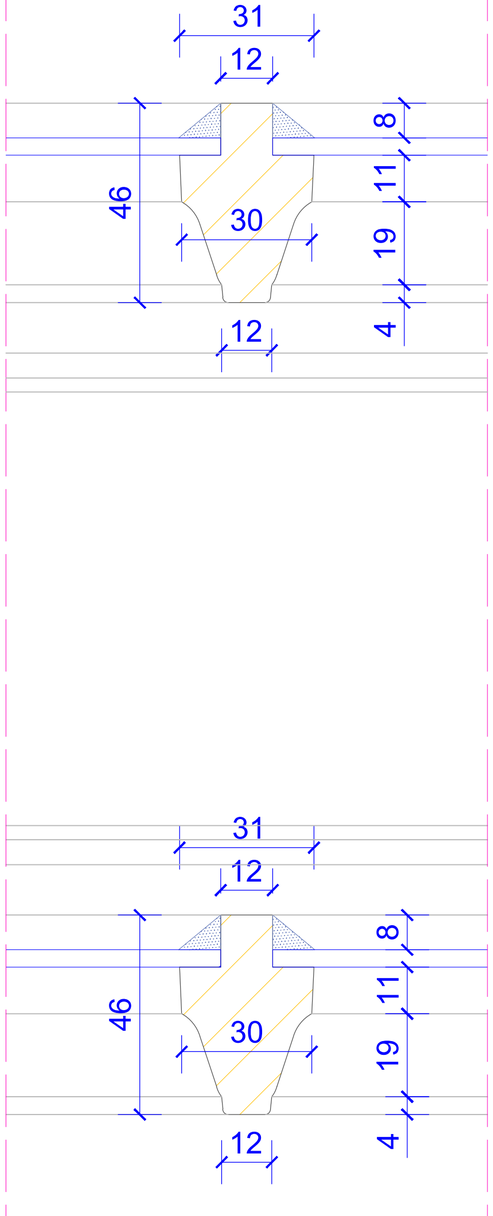

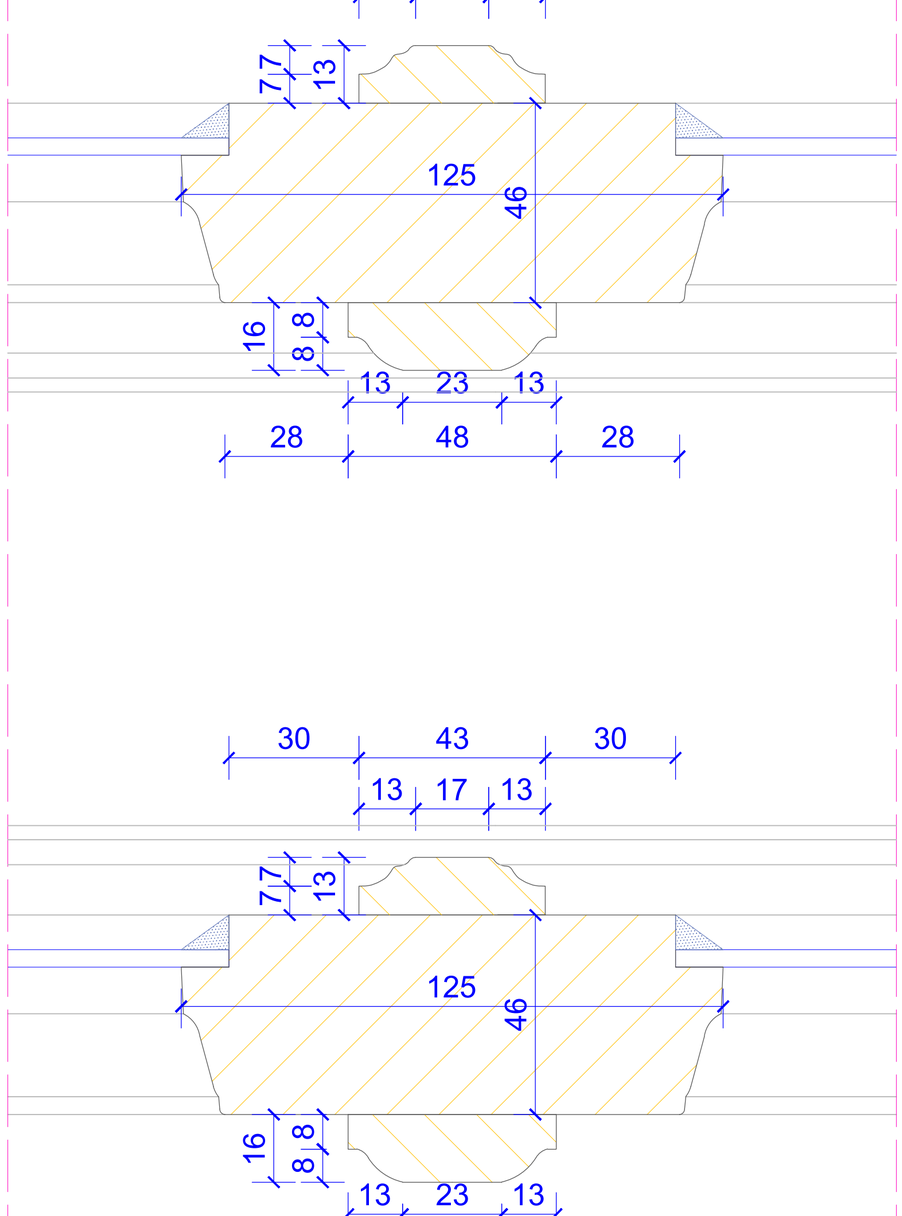

DOKUMENTACJA KONSERWATORSKA STOLARKI OKIENNEJ		
TYTUŁ: Inwentaryzacja konserwatorska stolarki okiennej		
OBIEKT: Budynek dawnego Towarzystwa Jad Charytym. przy ul. Hetmana Jana Tarnowskiego 1 w Jarosławiu		Nr rys.: **5.3**
TREŚĆ: Przekrój C-C - TYP V		Skala: **1:1**
WYKONAWCA:	Ochrona Zabytków KRESY	Data: **03.2024 r.**
AUTOR:	mgr Andrzej Damian Borsuk	
KOREKTA:	mgr Michał Horbowicz	

PRZEKRÓJ D-D

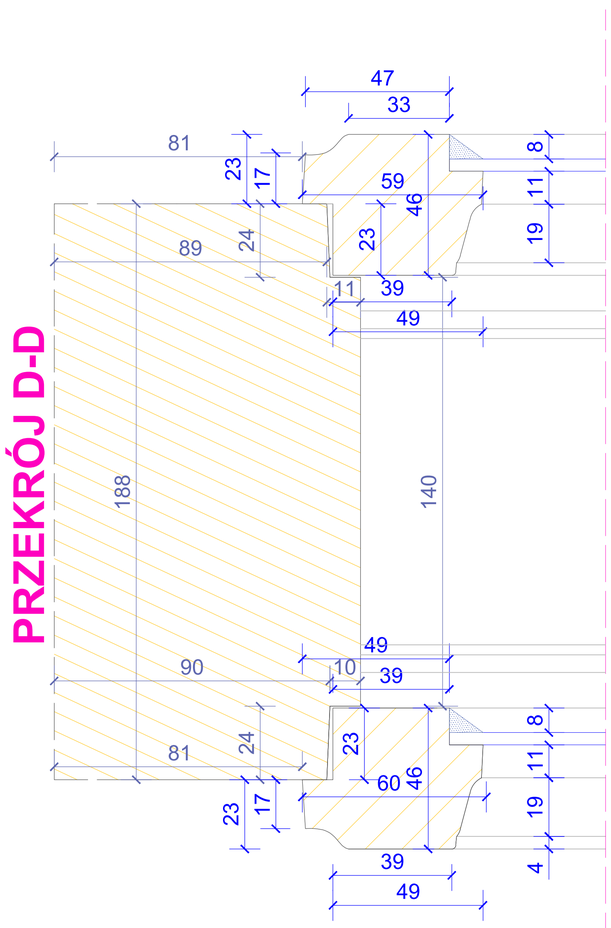

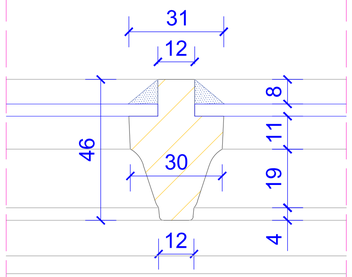

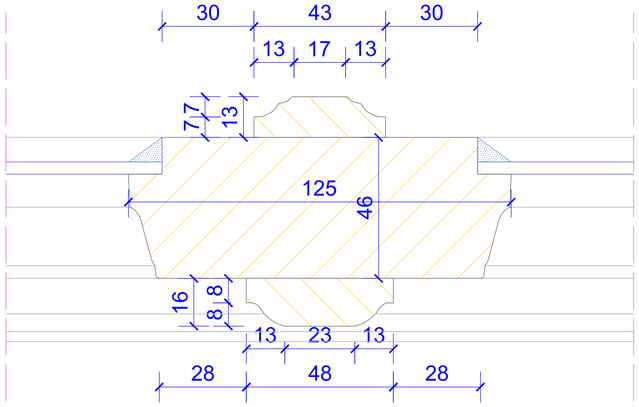

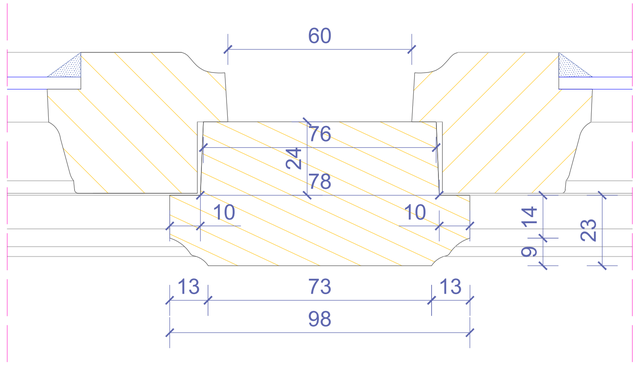

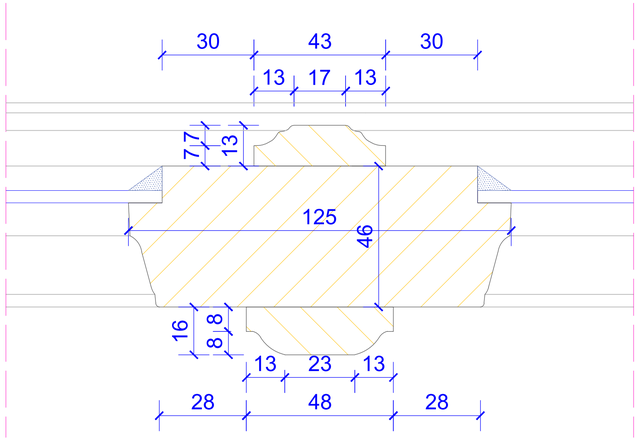

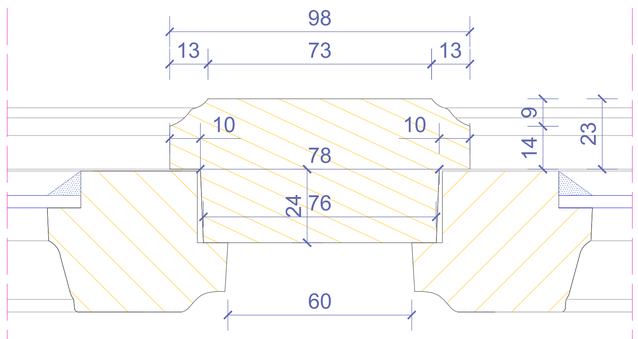

DOKUMENTACJA KONSERWATORSKA STOLARKI OKIENNEJ		
TYTUŁ:	Inwentaryzacja konserwatorska stolarki okiennej	
OBIEKT:	Budynek dawnego Towarzystwa Jad Chargżym, przy ul. Hetmana Jana Tarnowskiego 3 w Jarosławiu	Nr rys. 5.4
TREŚĆ:	Przekrój D-D - TYP V	Skala: 1:1
WYKONAWCA:	Ochrona Zabytków KRESY	Data:
AUTOR:	mgr Andrzej Damian Borsuk	03.2024 r.
KOREKTA:	mgr Michał Horbowicz	

PRZEKRÓJ E-E

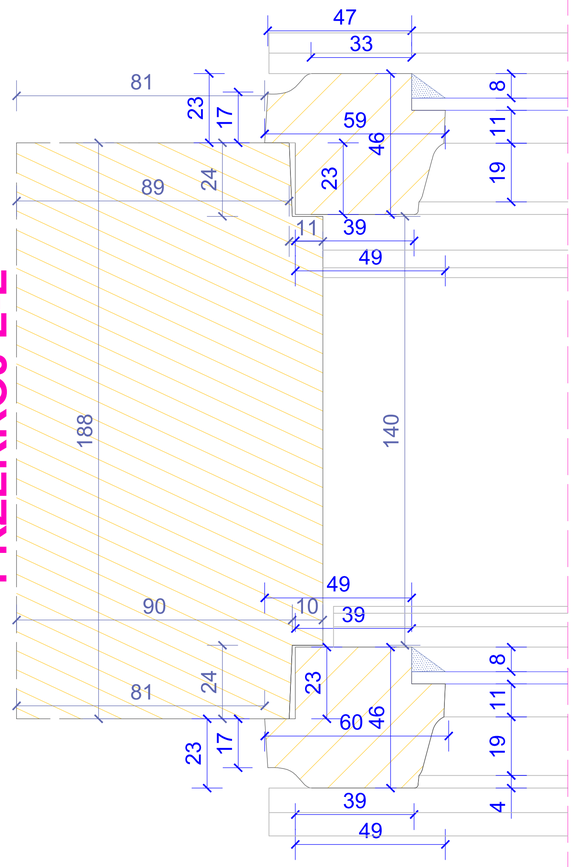

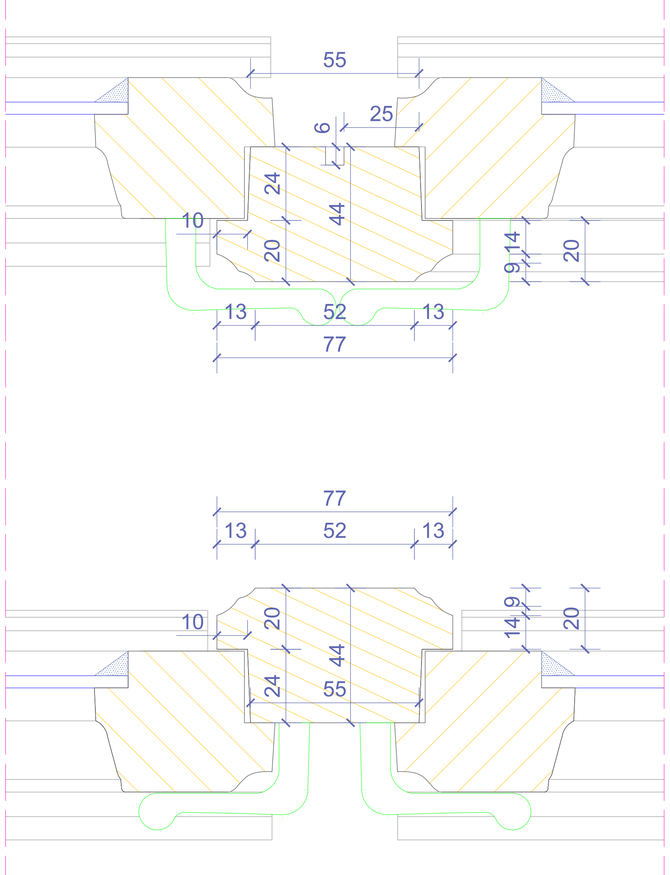

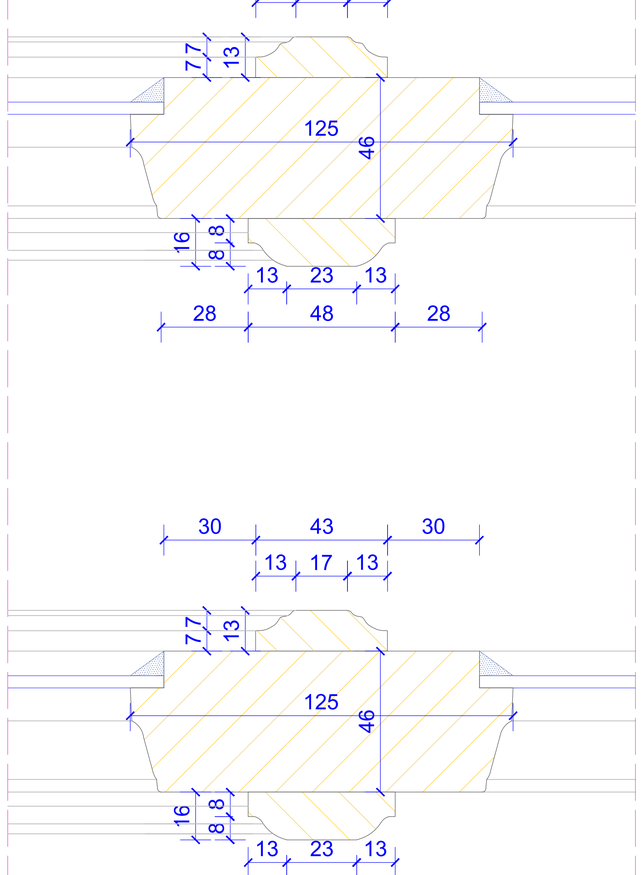

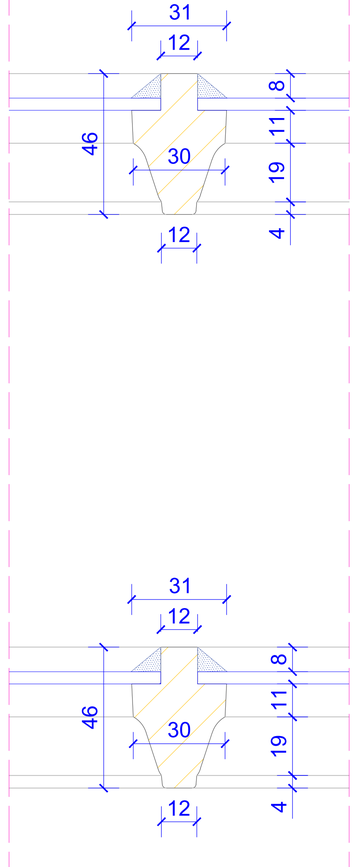

DOKUMENTACJA KONSERWATORSKA STOLARKI OKIENNEJ		
TYTUŁ:	Inwentaryzacja konserwatorska stolarki okiennej	
OBIEKT:	Budynek dawnego Towarzystwa Jad Chanyjom, przy ul. Hetmana Jana Tarnowskiego 1 w Jarosławiu.	Nr rys. **5.5**
TREŚĆ:	Przekrój E-E - TYP V	Skala: **1:1**
WYKONAWCA: AUTOR: KOREKTA:	Ochrona Zabytków KRESY mgr Andrzej Damian Boruń mgr Michał Hortowicz	Data: **03.2024 r.**

TYP V (proj.)

WIDOK ZEWNĘTRZNY

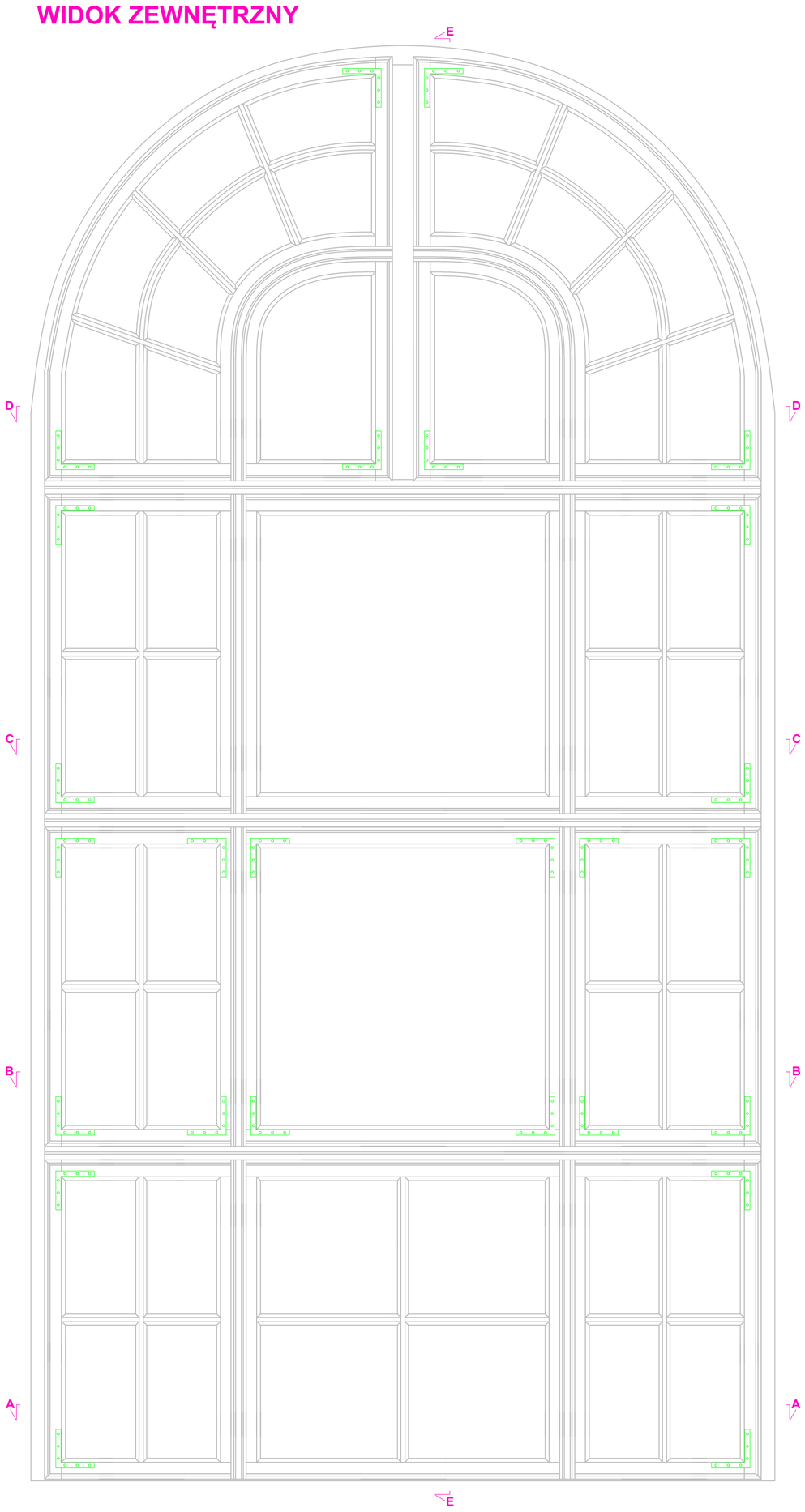

Przekrój E-E

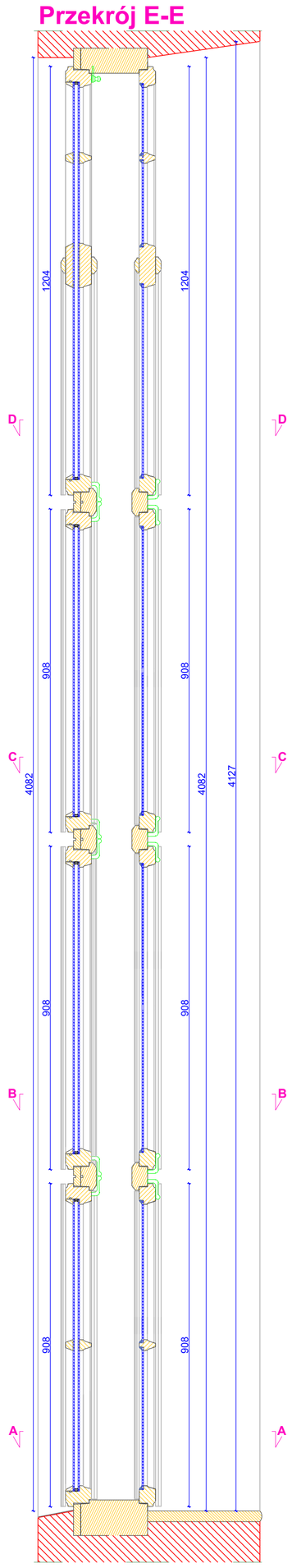

WIDOK WEWNĘTRZNY

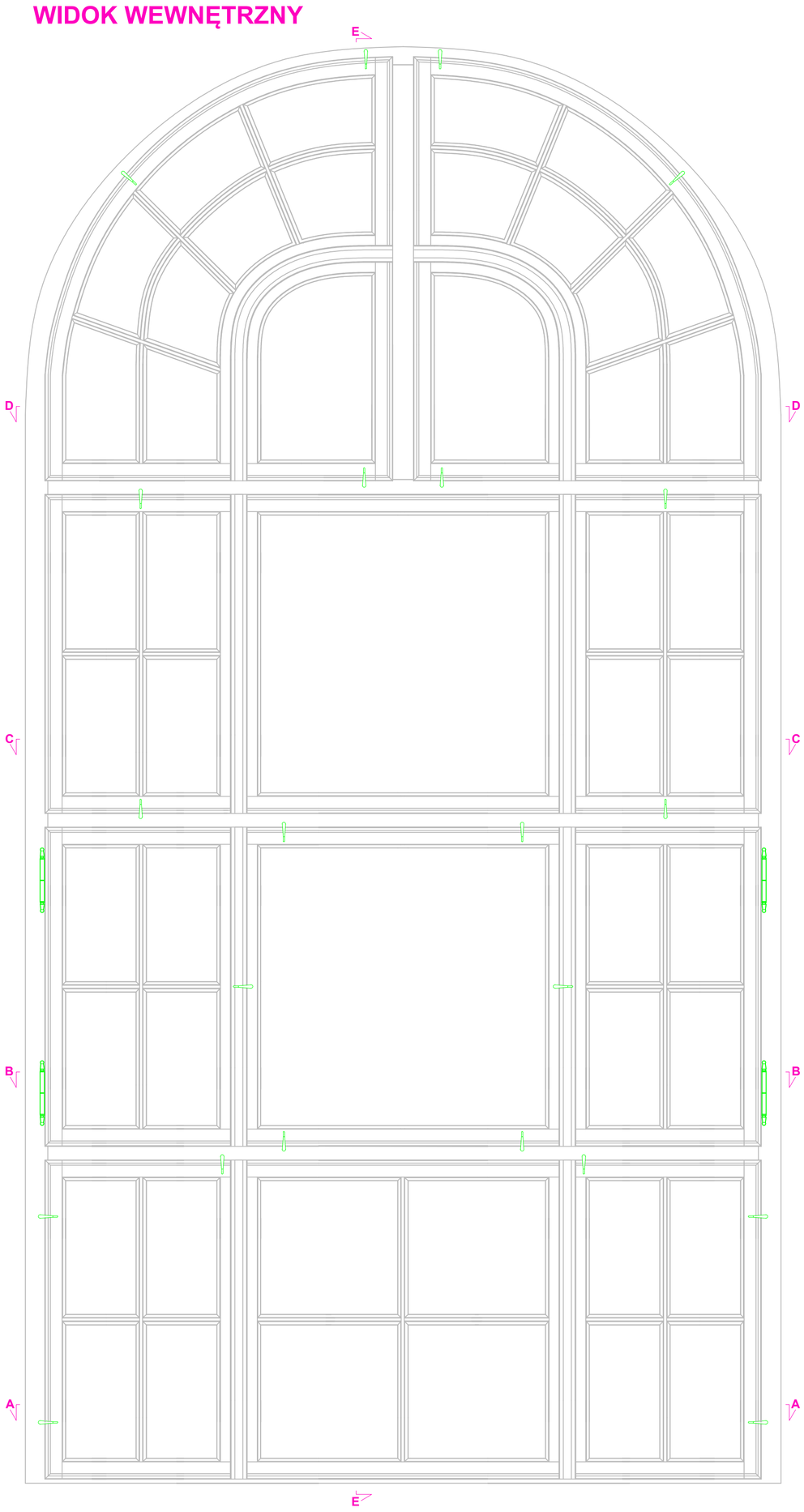

Przekrój B-B

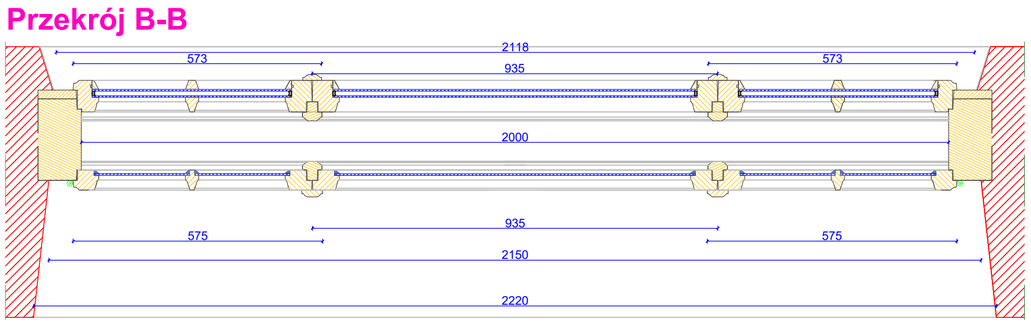

Przekrój D-D

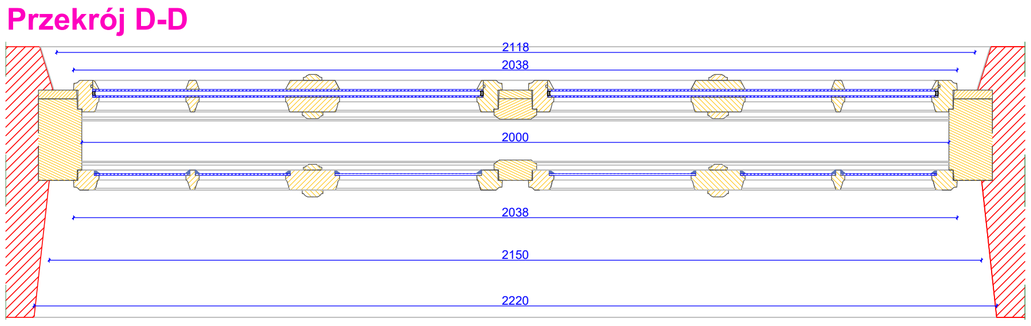

Przekrój A-A

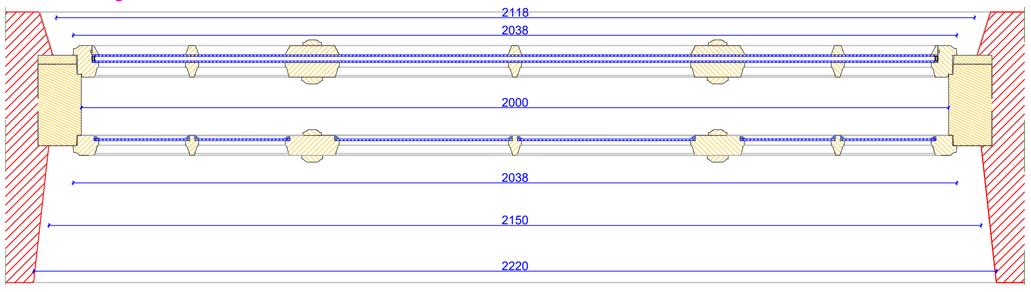

Przekrój C-C

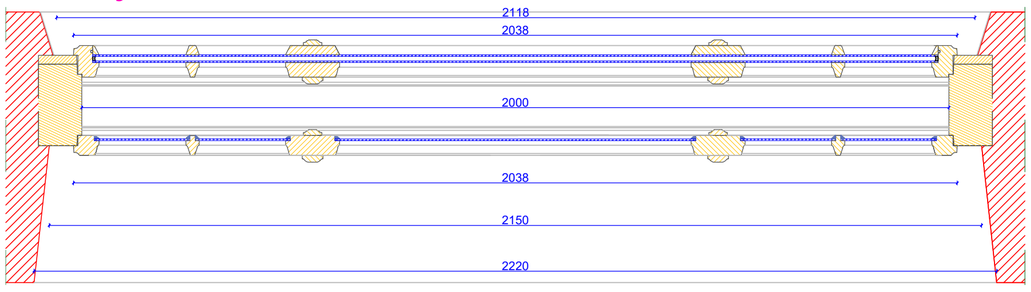

DOKUMENTACJA KONSERWATORSKA STOLARKI OKIENNEJ	
TYTUŁ: Projekt konserwatorski stolarki okiennej	
OBIEKT: Budynek dawnego Towarzystwa Jad Charyjcym, przy ul. Hetmana Jana Tarnowskiego 1 w Jarosławiu	Nr rys.: **5.6**
TREŚĆ: Widoki i przekroje - TYP V	Skala: **1:10**
WYKONAWCA: Ochrona Zabytków KRESY AUTOR: mgr Andrzej Damian Borsuk KOREKTA: mgr Michał Horbowicz	Data: **03.2024 r.**

TYP V (proj.)

PRZEKRÓJ A-A

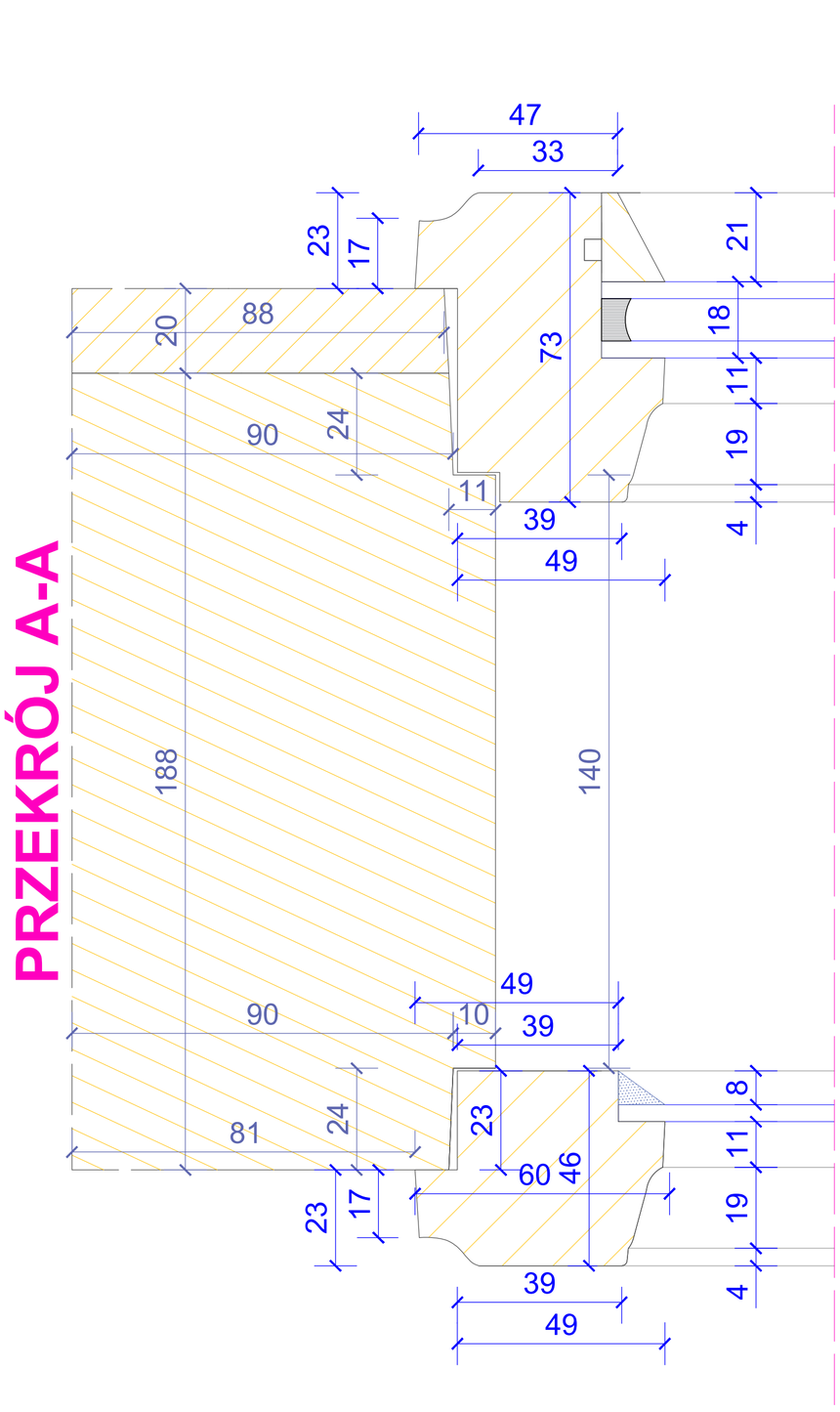

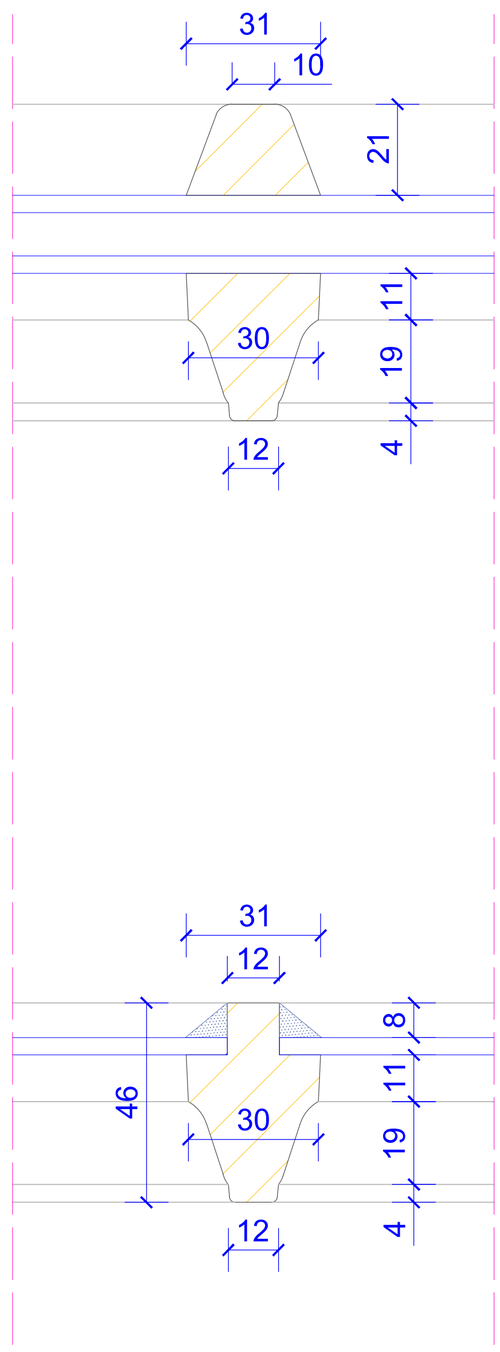

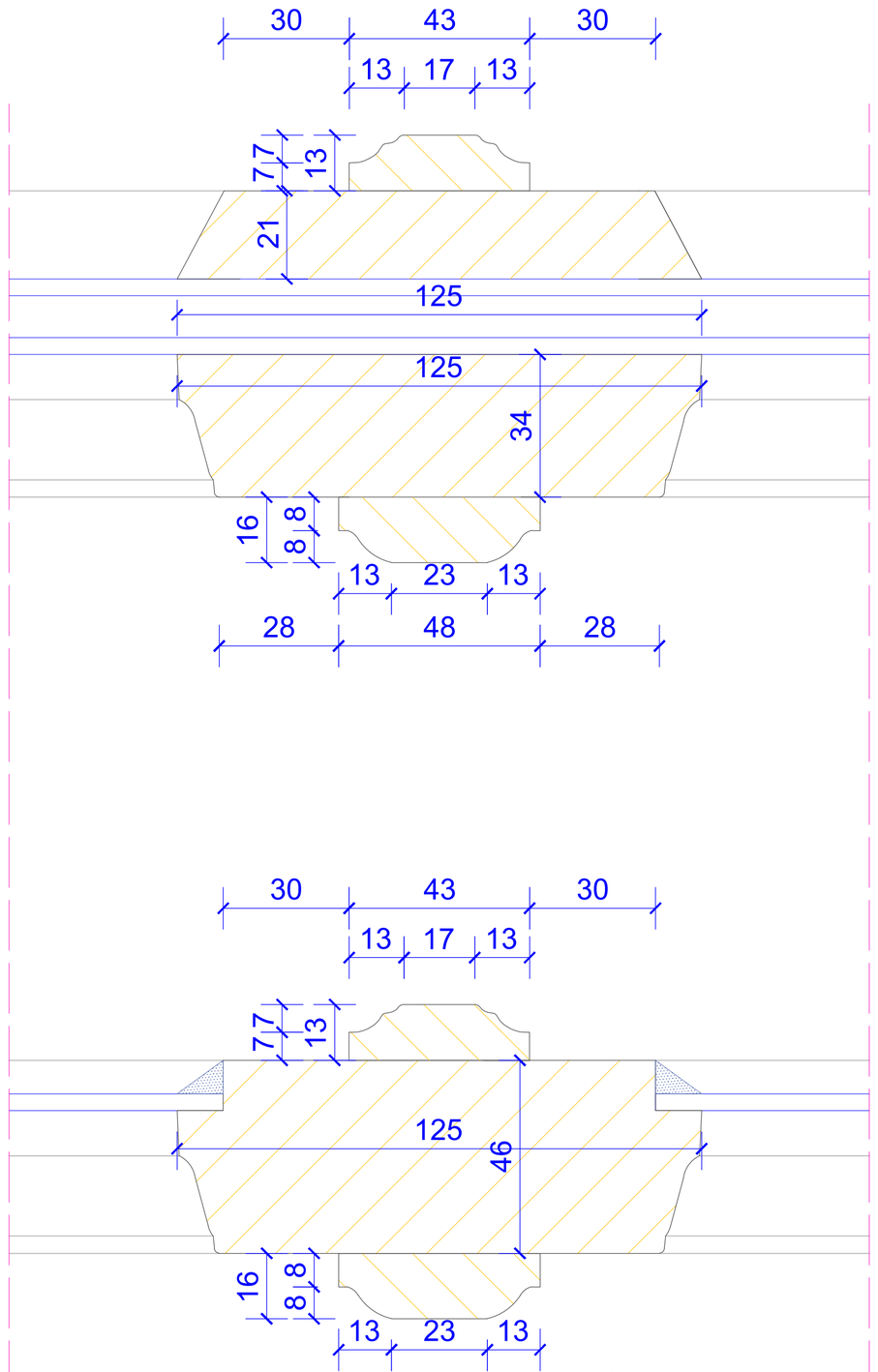

PRZEKRÓJ B-B

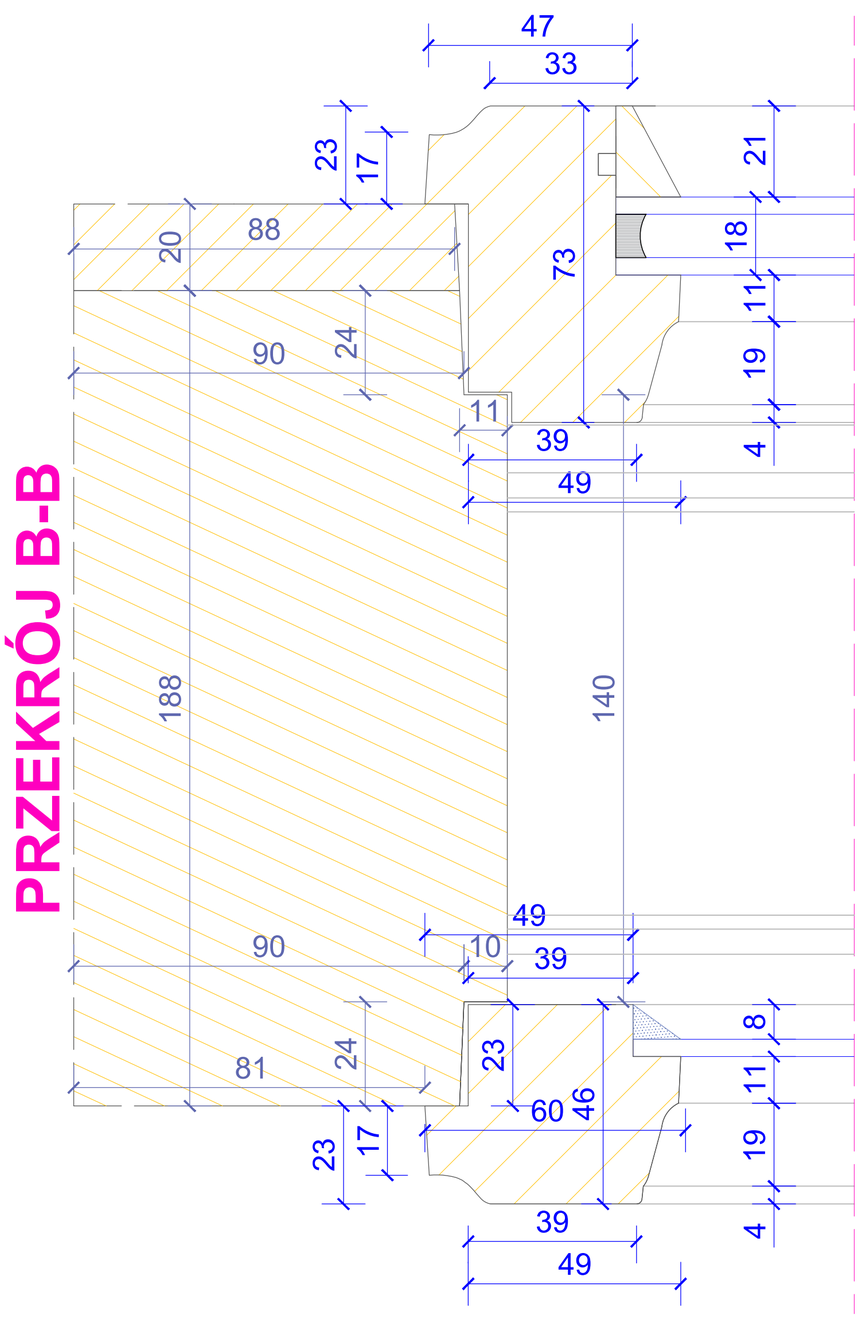

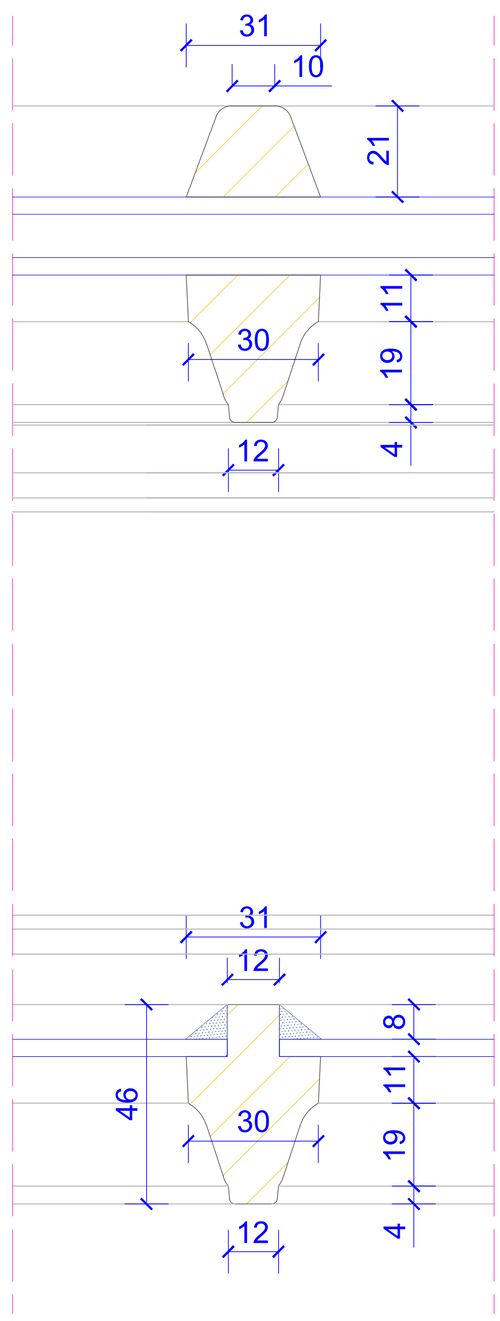

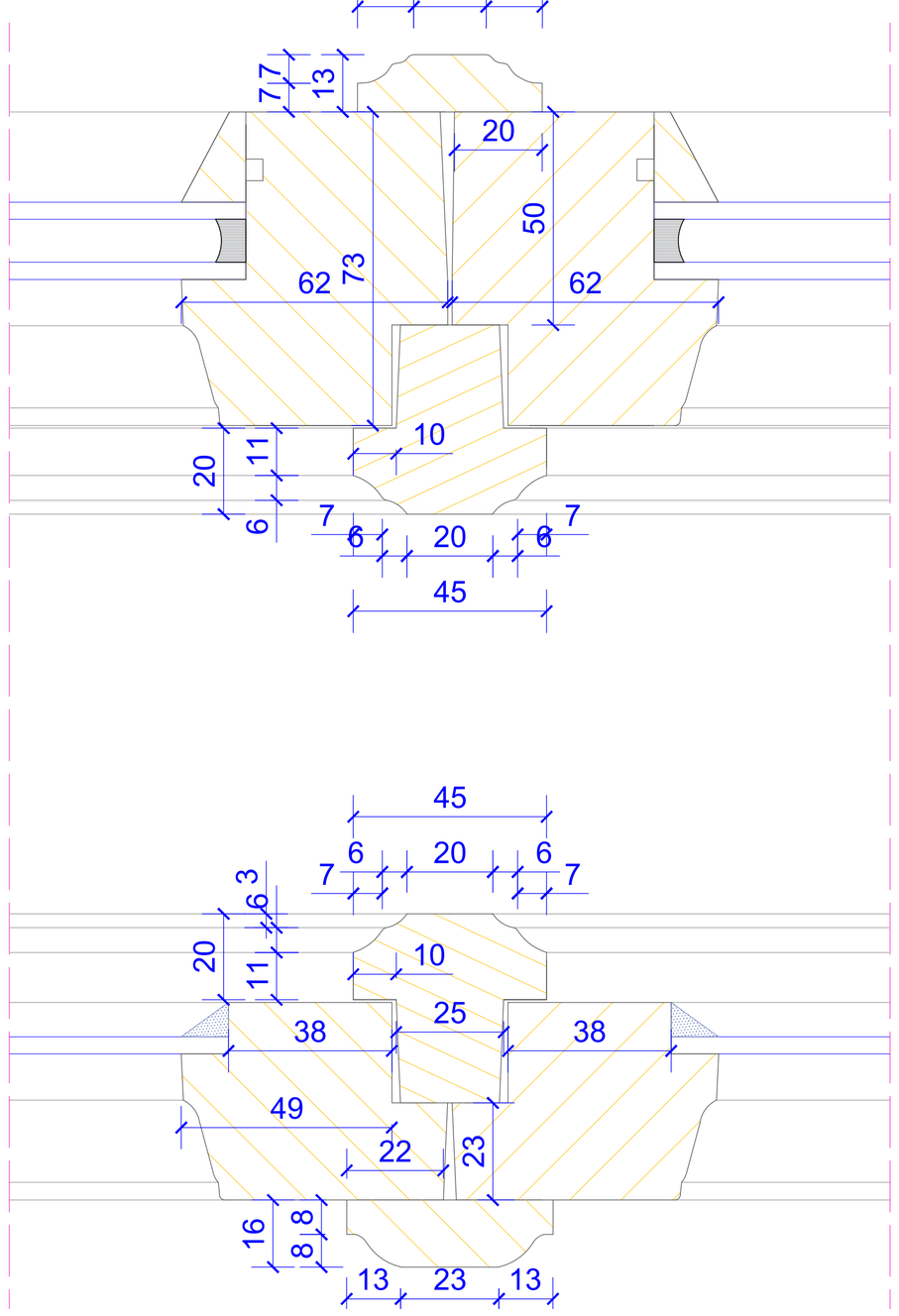

DOKUMENTACJA KONSERWATORSKA STOLARKI OKIENNEJ		
TYTUŁ: Projekt konserwatorski stolarki okiennej		
OBIEKT: Budynek dawnego Towarzystwa Jad Charytym. przy ul. Hetmana Jana Tarnowskiego 1 w Jarosławiu		Nr rys.: **5.7**
TREŚĆ: Przekrój A-A i B-B - TYP V		Skala: **1:1**
WYKONAWCA: Ochrona Zabytków KRESY AUTOR: mgr Andrzej Damian Borsuk KOREKTA: mgr Michał Horbowicz		Data: **03.2024 r.**

TYP V (proj.)

PRZEKRÓJ C-C

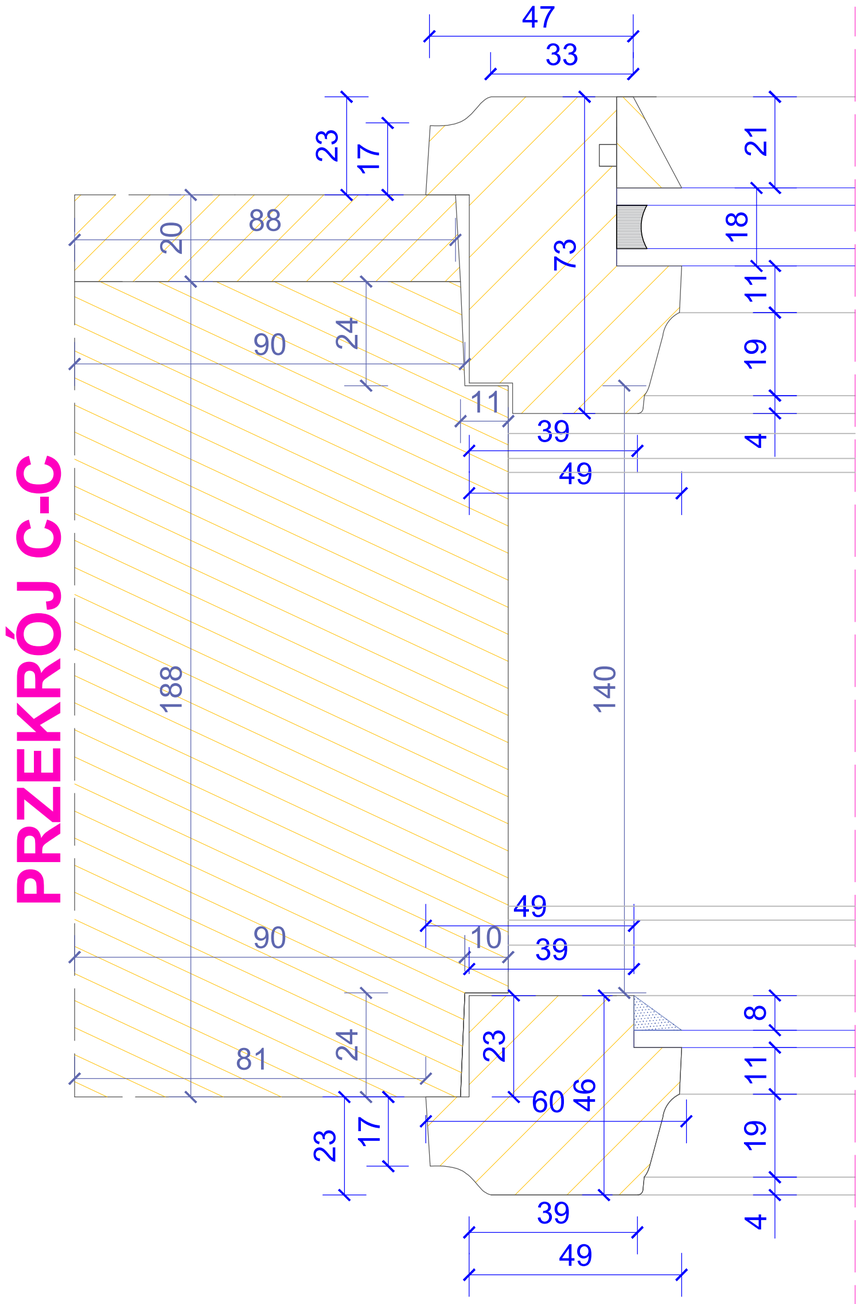

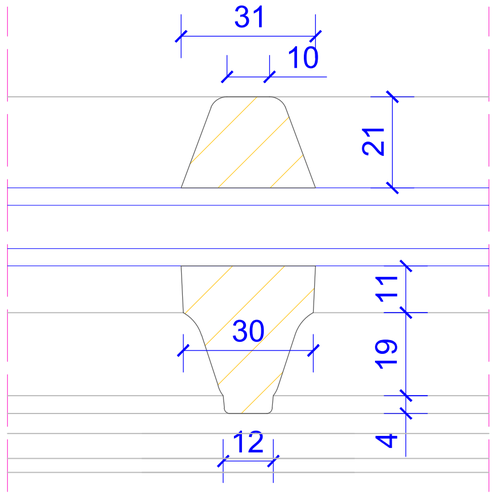

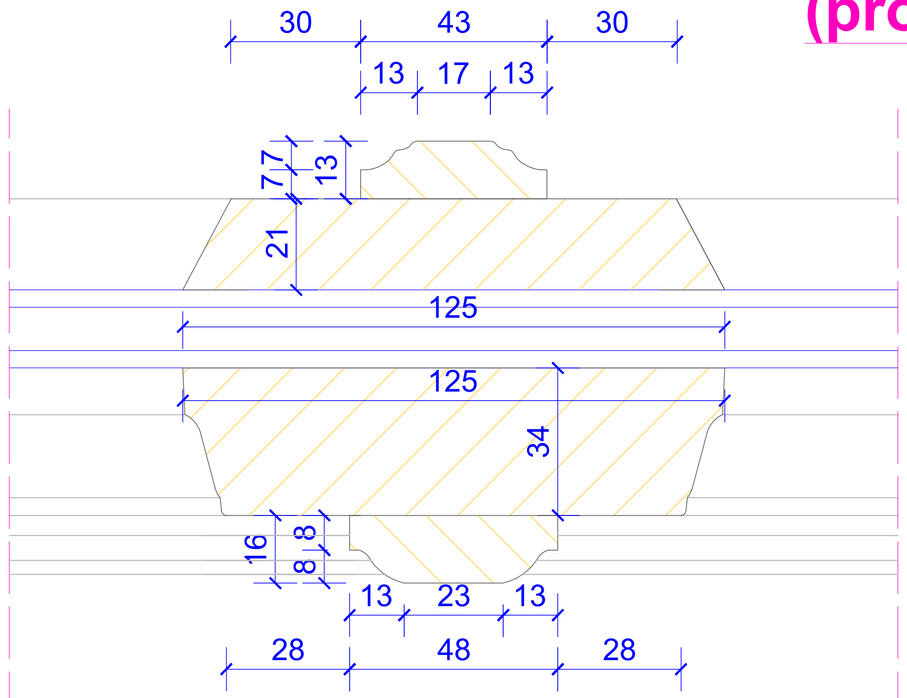

DOKUMENTACJA KONSERWATORSKA STOLARKI OKIENNEJ	
TYTUŁ: Projekt konserwatorski stolarki okiennej	
OBIEKT: Budynek dawnego Towarzystwa Jad Charyjcym, przy ul. Hetmana Jana Tarnowskiego 1 w Jarosławiu	Nr rys.: **5.8**
TREŚĆ: Przekrój C-C - TYP V	Skala: **1:1**
WYKONAWCA: Ochrona Zabytków KRESY AUTOR: mgr Andrzej Damian Borsuk KOREKTA: mgr Michał Horbowicz	Data: **03.2024 r.**

TYP V (proj.)

PRZEKRÓJ D-D

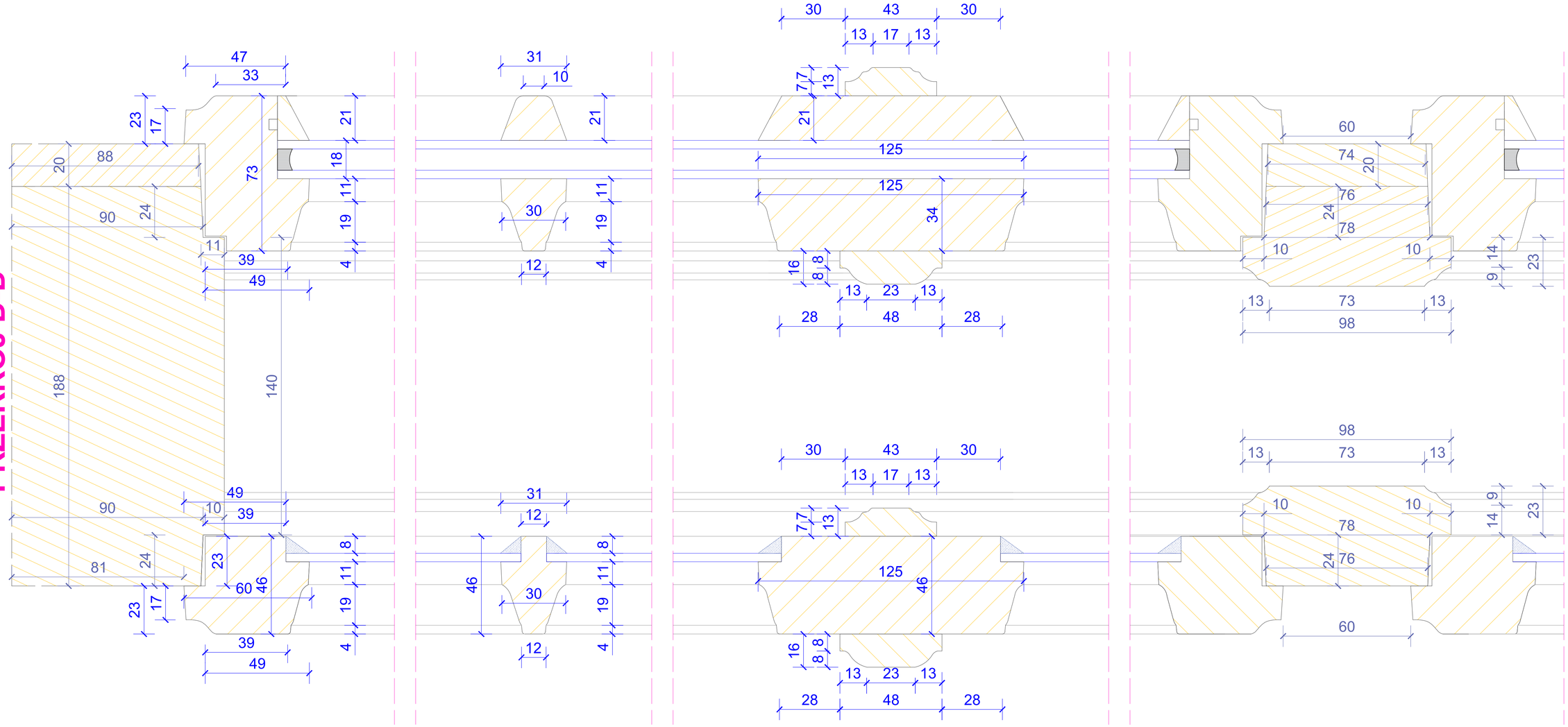

DOKUMENTACJA KONSERWATORSKA STOLARKI OKIENNEJ	
TYTUŁ: Projekt konserwatorski stolarki okiennej	
OBIEKT: Budynek dawnego Towarzystwa Jad Charytyjnych, przy ul. Hetmana Jana Tarnowskiego 1 w Jarosławiu	Nr rys. **5.9**
TREŚĆ: Przekrój D-D - TYP V	Skala: **1:1**
WYKONAWCA: Ochrona Zabytków KRESY AUTOR: mgr Andrzej Damian Borsuk KOREKTA: mgr Michał Horbowicz	Data: **03.2024 r.**

TYP V (proj.)

PRZEKRÓJ E-E

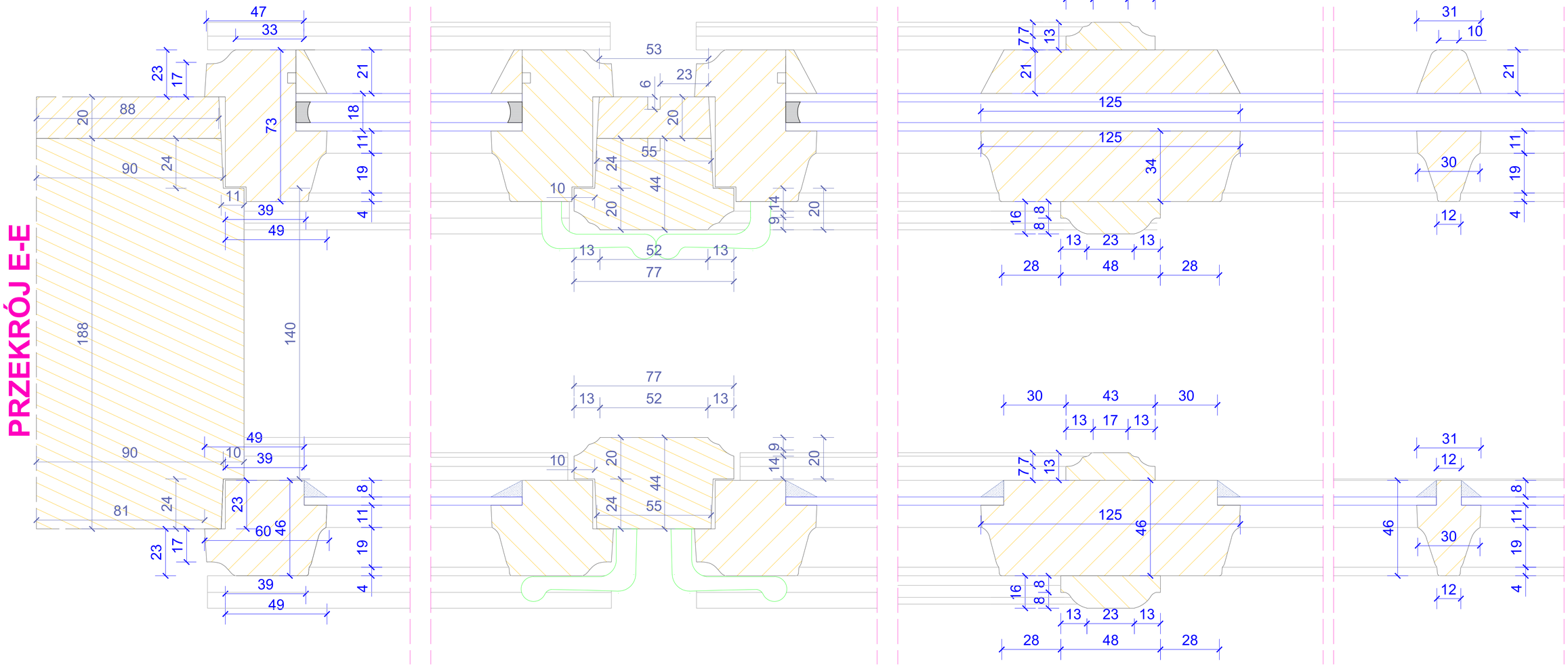

DOKUMENTACJA KONSERWATORSKA STOLARKI OKIENNEJ	
TYTUŁ: Projekt konserwatorski stolarki okiennej	
OBIEKT: Budynek dawnego Towarzystwa Jad Chorzyżym, przy ul. Hetmana Jana Tarnowskiego 1 w Jarosławiu	Nr rys.: **5.10**
TREŚĆ: Przekrój E-E - TYP V	Skala: **1:1**
WYKONAWCA: Ochrona Zabytków KRESY AUTOR: mgr Andrzej Damian Bonsuk KOREKTA: mgr Michał Horbowicz	Data: **03.2024 r.**

TYP VI

WIDOK ZEWNĘTRZNY

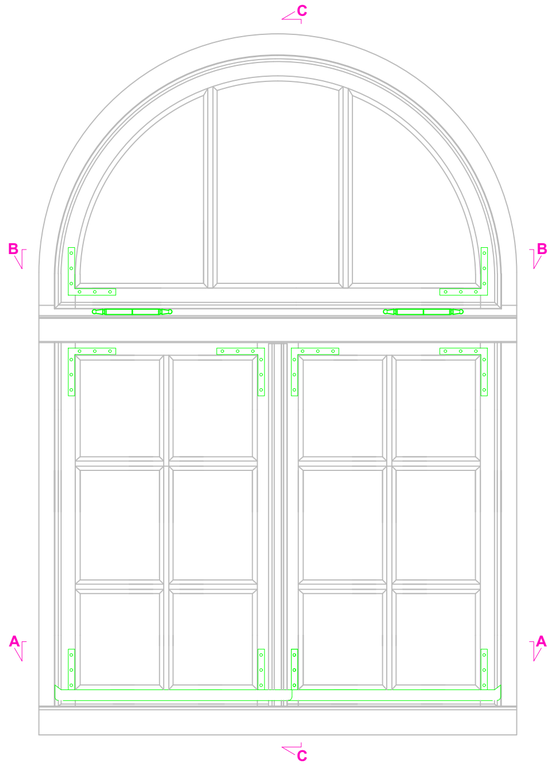

Przekrój C-C

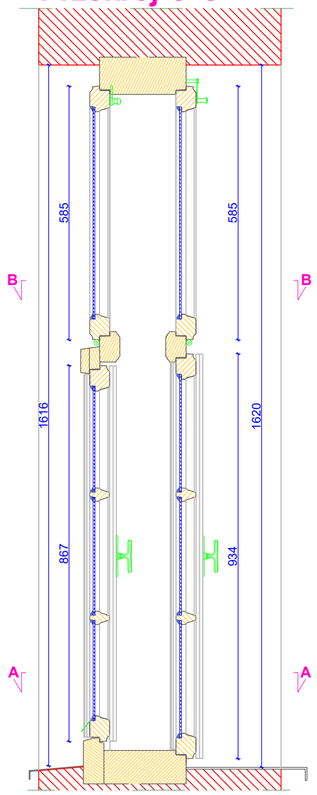

WIDOK WEWNĘTRZNY

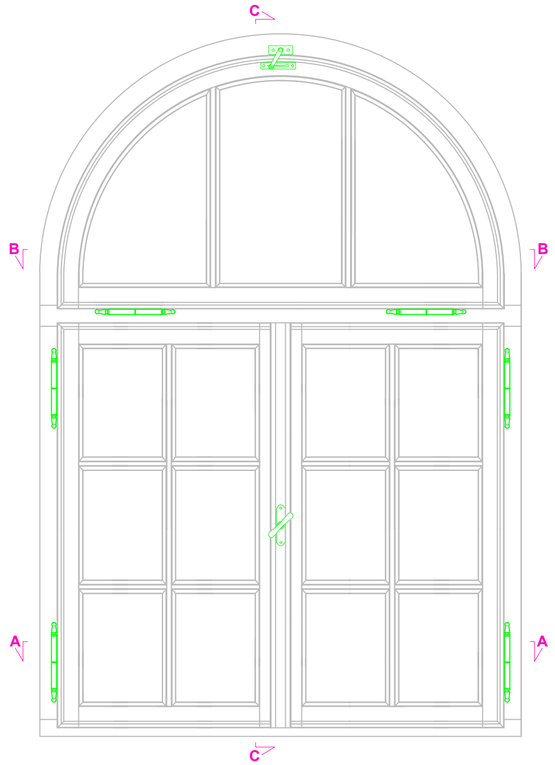

Przekrój A-A

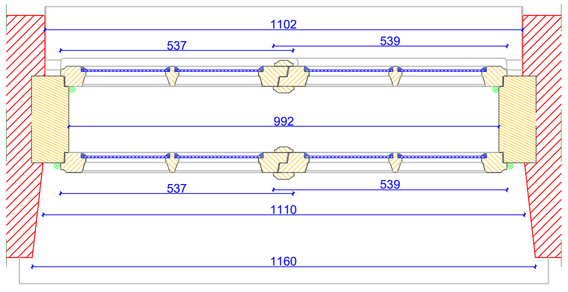

Przekrój B-B

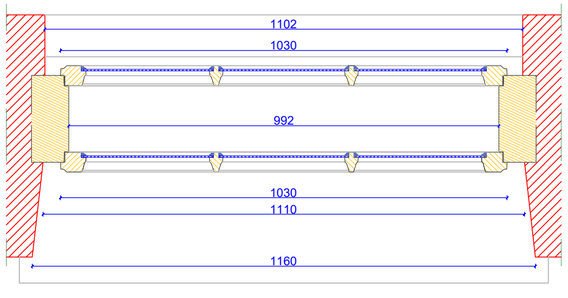

DOKUMENTACJA KONSERWATORSKA STOLARKI OKIENNEJ		
TYTUŁ: Inwentaryzacja konserwatorska stolarki okiennej		
OBIEKT: Budynek dawnego Towarzystwa Jad Charyjcym, przy ul. Hetmana Jana Tarnowskiego 1 w Jarosławiu	Nr rys.:	**6.1**
TREŚĆ: Widoki i przekroje - TYP VI	Skala:	**1:10**
WYKONAWCA: Ochrona Zabytków KRESY AUTOR: mgr Andrzej Damian Borsuk KOREKTA: mgr Michał Horbowicz	Data:	**03.2024 r.**

TYP VI

PRZEKRÓJ A-A

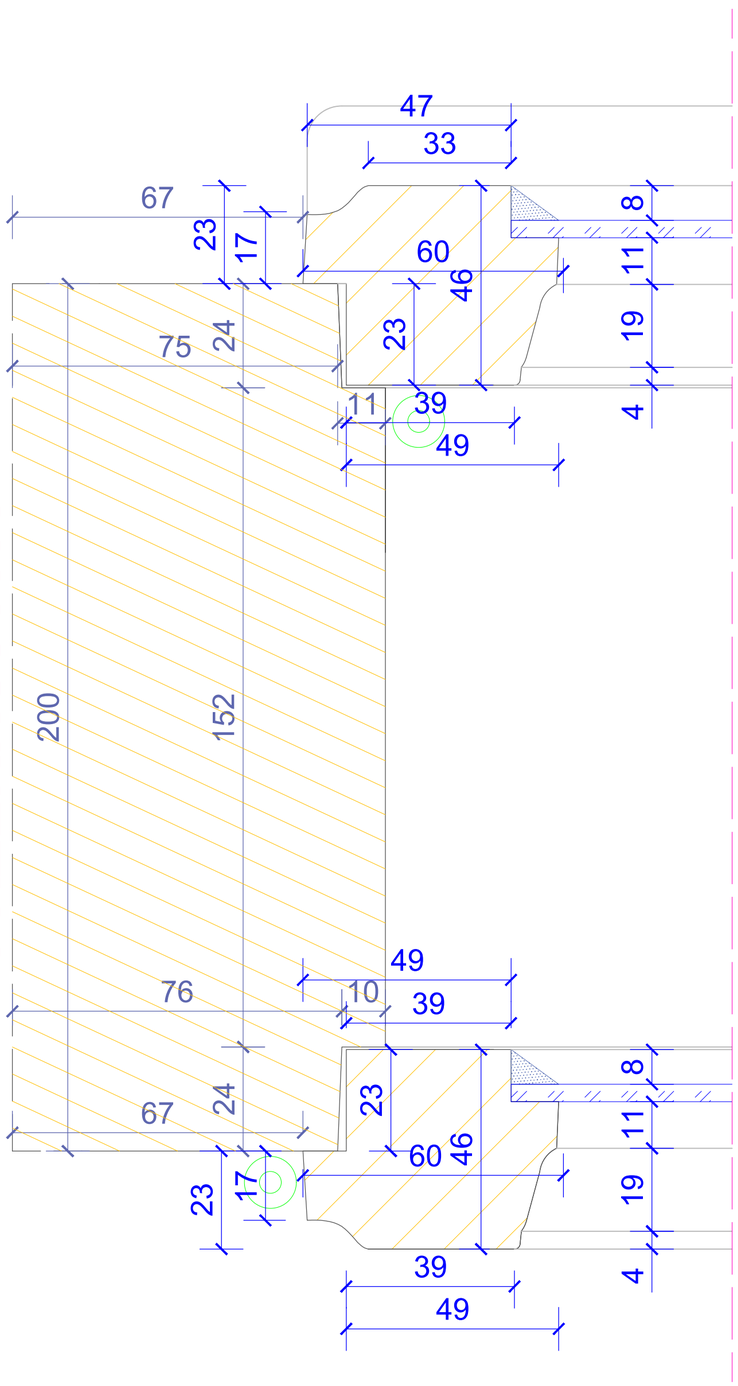

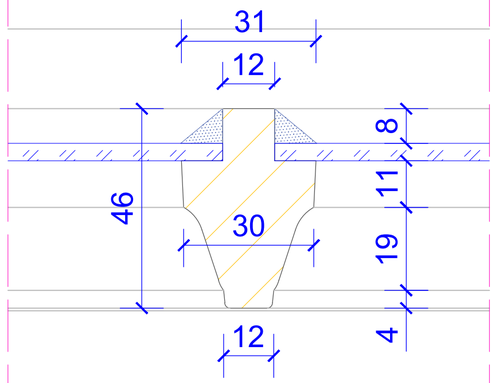

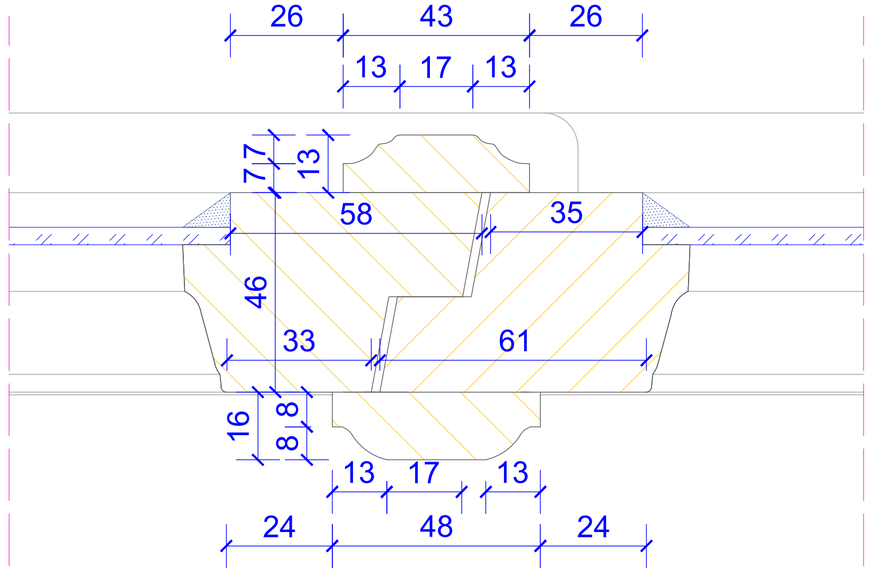

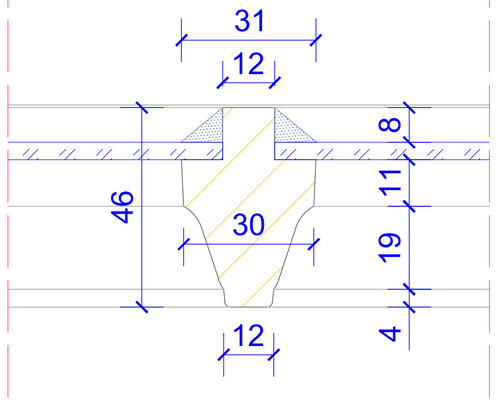

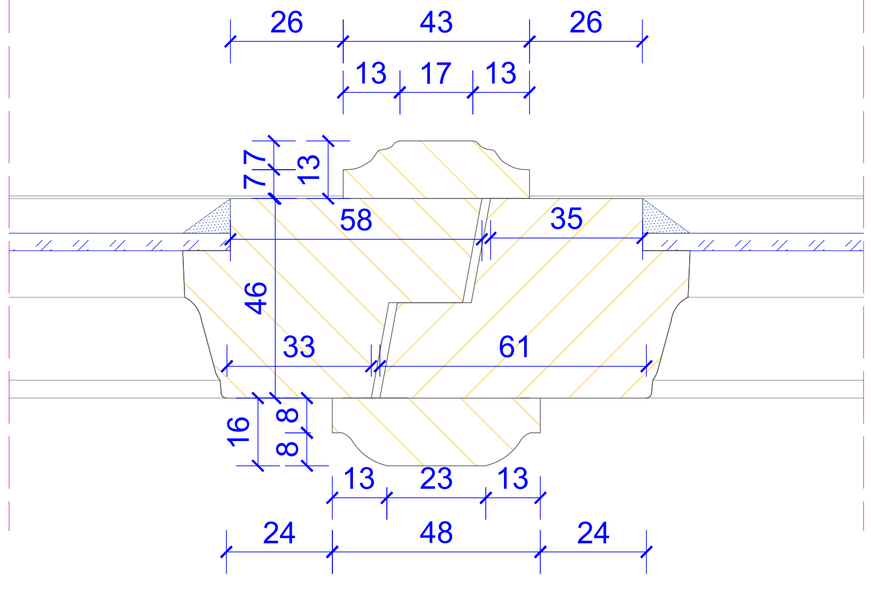

DOKUMENTACJA KONSERWATORSKA STOLARKI OKIENNEJ		
TYTUŁ: Inwentaryzacja konserwatorska stolarki okiennej		
OBIEKT: Budynek dawnego Towarzystwa Jad Charyjcym, przy ul. Hetmana Jana Tarnowskiego 1 w Jarosławiu		Nr rys.: **6.2**
TREŚĆ: Przekrój A-A - TYP VI		Skala: **1:1**
WYKONAWCA: Ochrona Zabytków KRESY AUTOR: mgr Andrzej Damian Borsuk KOREKTA: mgr Michał Horbowicz		Data: **03.2024 r.**

TYP VI

PRZEKRÓJ B-B

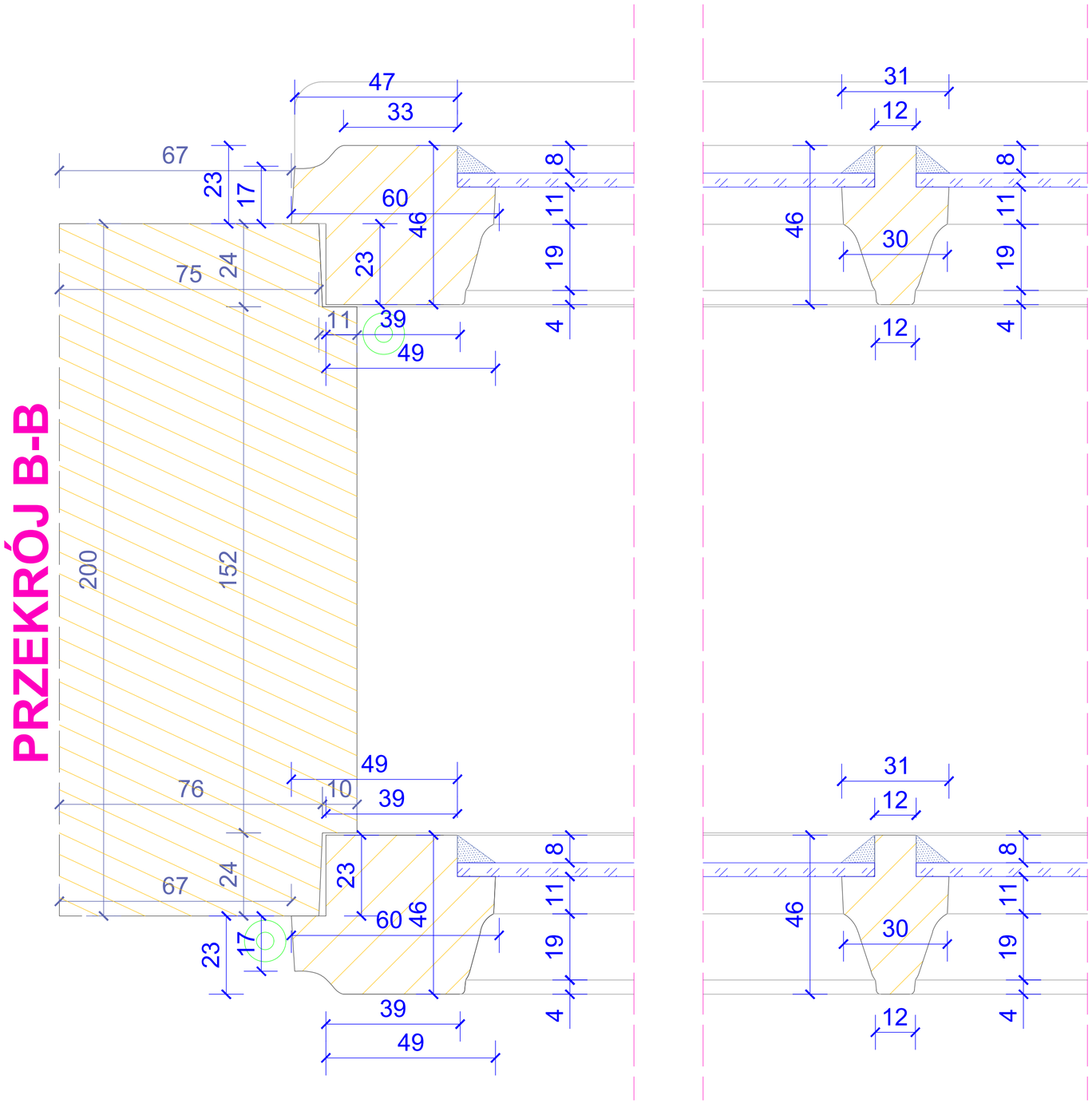

DOKUMENTACJA KONSERWATORSKA STOLARKI OKIENNEJ		
TYTUŁ: Inwentaryzacja konserwatorska stolarki okiennej		
OBIEKT: Budynek dawnego Towarzystwa Jad Charytcym, przy ul. Hetmana Jana Tarnowskiego 1 w Jarosławiu		Nr rys.: **6.3**
TREŚĆ: Przekrój B-B - TYP VI		Skala: **1:1**
WYKONAWCA: Ochrona Zabytków KRESY AUTOR: mgr Andrzej Damian Borsuk KOREKTA: mgr Michał Horbowicz		Data: **03.2024 r.**

TYP VI

PRZEKRÓJ C-C

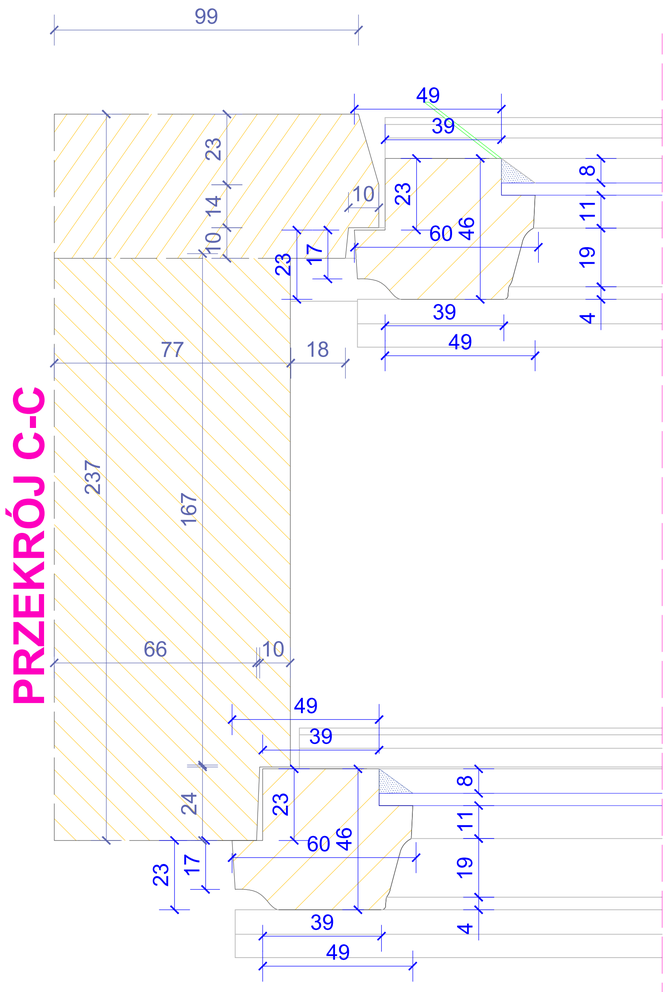

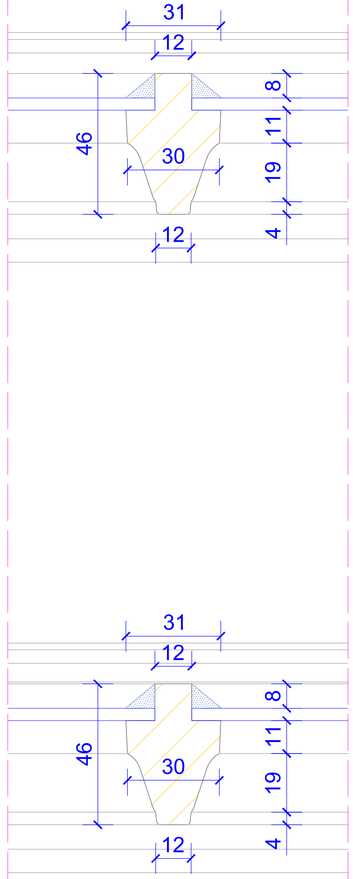

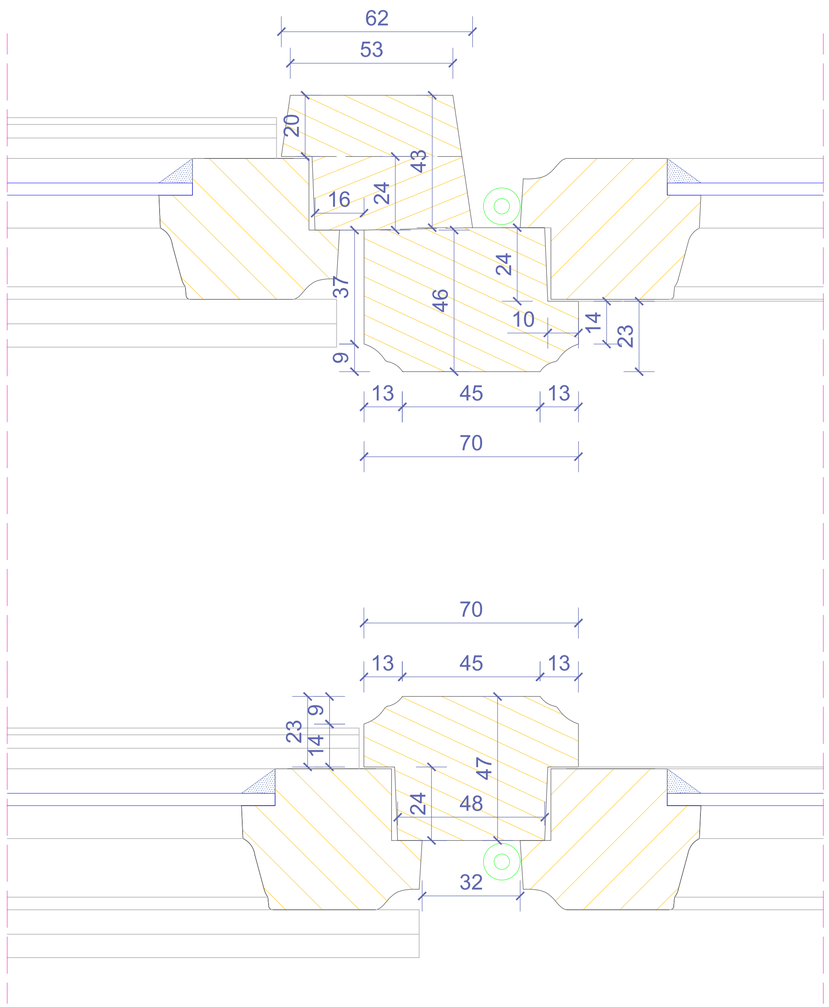

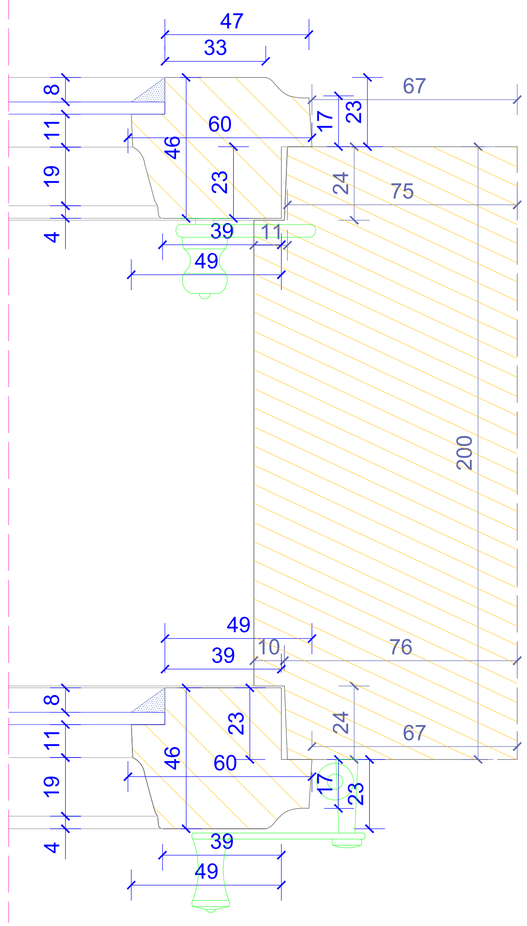

DOKUMENTACJA KONSERWATORSKA STOLARKI OKIENNEJ		
TYTUŁ:	Inwentaryzacja konserwatorska stolarki okiennej	
OBIEKT:	Budynek dawnego Towarzystwa Jad Charytym, przy ul. Heliriana Jana Tarnowskiego 1 w Jarosławiu	Nr rys. **6.4**
TREŚĆ:	Przekrój C-C - TYP VI	Skala: **1:1**
WYKONAWCA:	Ochrona Zabytków KRESY	Data: **03.2024 r.**
AUTOR:	mgr Andrzej Damian Boreuk	
KOREKTA:	mgr Michał Horbowicz	

TYP VI (proj.)

WIDOK ZEWNĘTRZNY

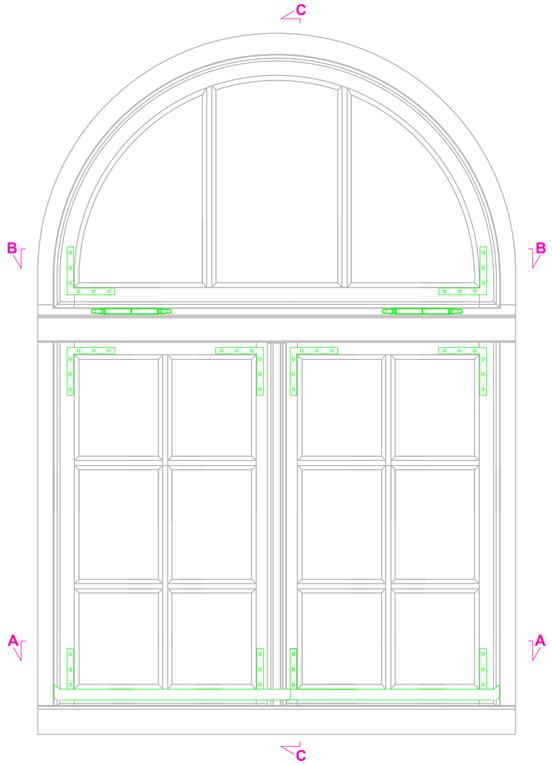

Przekrój C-C

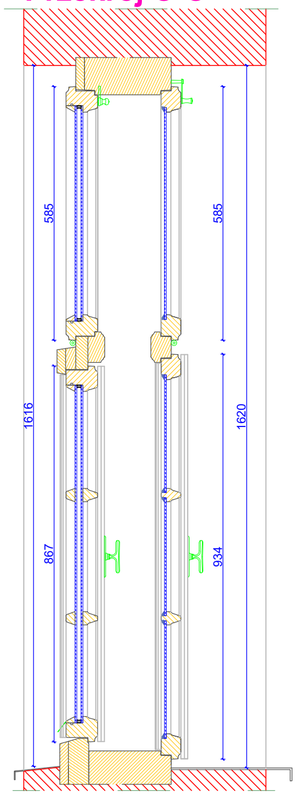

WIDOK WEWNĘTRZNY

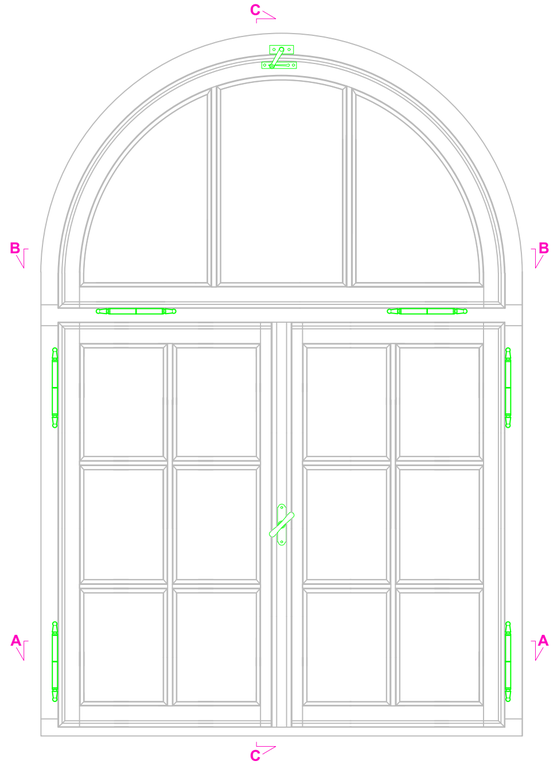

Przekrój A-A

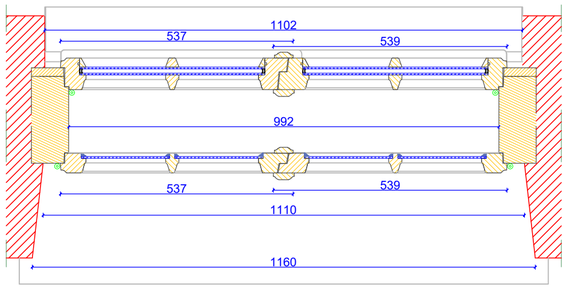

Przekrój B-B

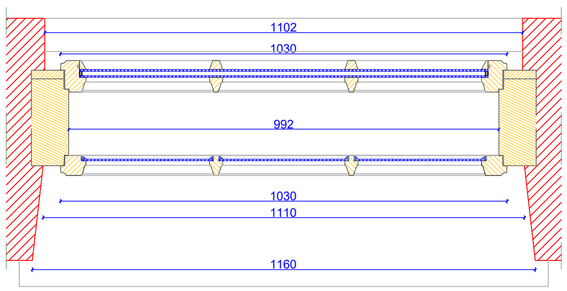

DOKUMENTACJA KONSERWATORSKA STOLARKI OKIENNEJ	
TYTUŁ: Projekt konserwatorski stolarki okiennej	
OBIEKT: Budynek dawnego Towarzystwa Jad Charyjcym, przy ul. Hetmana Jana Tarnowskiego 1 w Jarosławiu	Nr rys.: **6.5**
TREŚĆ: Widoki i przekroje - TYP VI	Skala: **1:10**
WYKONAWCA: Ochrona Zabytków KRESY AUTOR: mgr Andrzej Damian Borsuk KOREKTA: mgr Michał Horbowicz	Data: **03.2024 r.**

TYP VI (proj.)

PRZEKRÓJ A-A

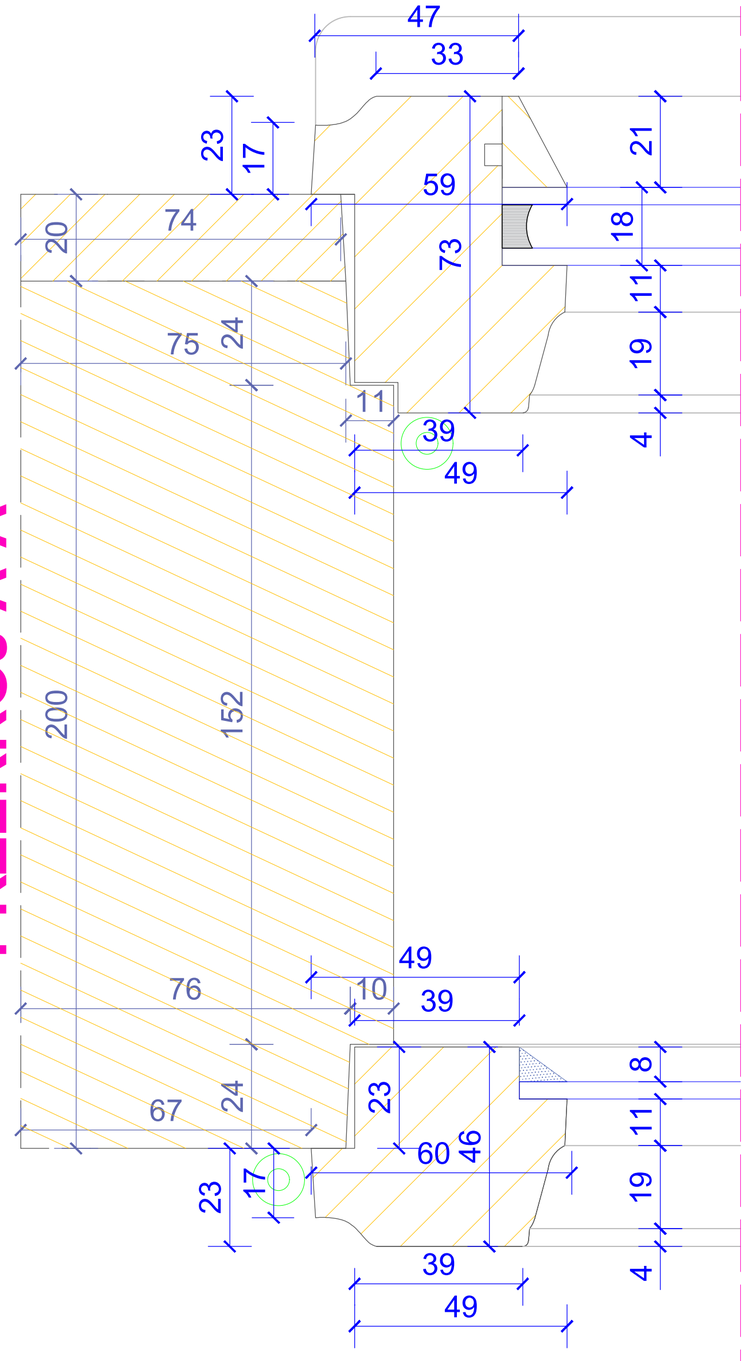

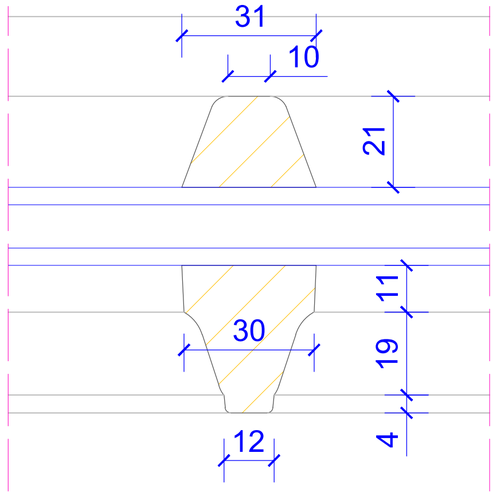

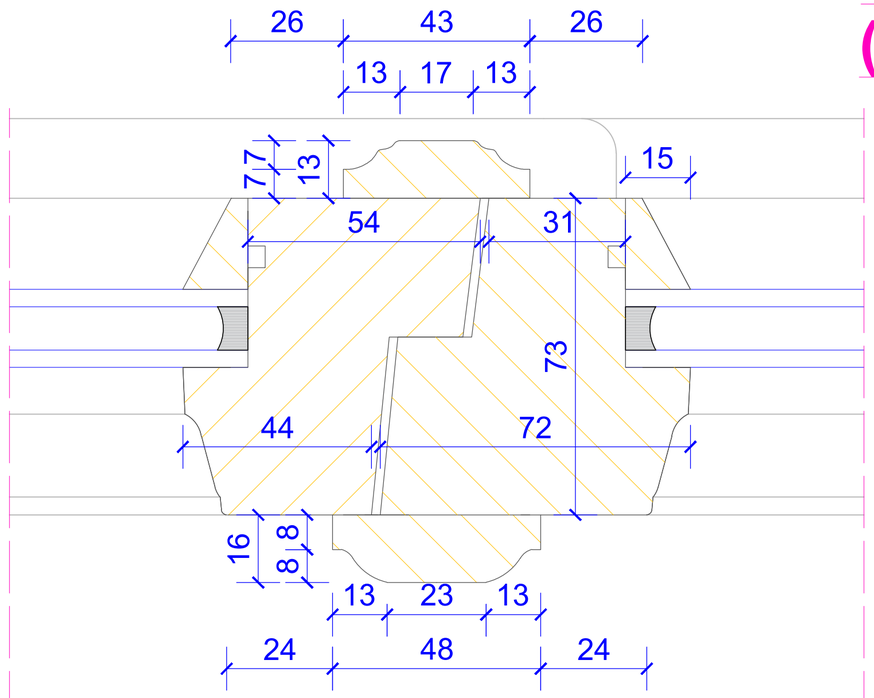

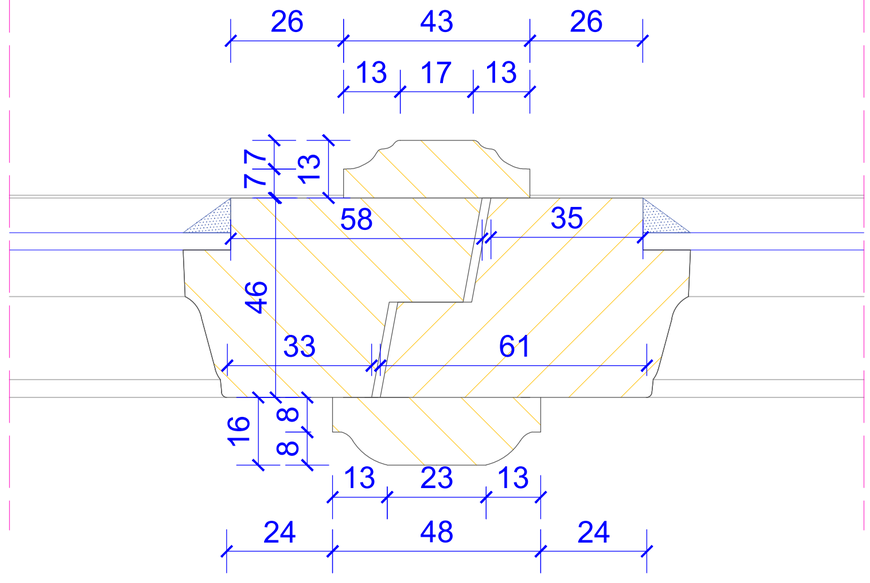

DOKUMENTACJA KONSERWATORSKA STOLARKI OKIENNEJ		
TYTUŁ: Projekt konserwatorski stolarki okiennej		
OBIEKT: Budynek dawnego Towarzystwa Jad Charyjcym, przy ul. Hetmana Jana Tarnowskiego 1 w Jarosławiu		Nr rys.: **6.6**
TREŚĆ: Przekrój A-A - TYP VI		Skala: **1:1**
WYKONAWCA: Ochrona Zabytków KRESY AUTOR: mgr Andrzej Damian Borsuk KOREKTA: mgr Michał Horbowicz		Data: **03.2024 r.**

TYP VI (proj.)

PRZEKRÓJ B-B

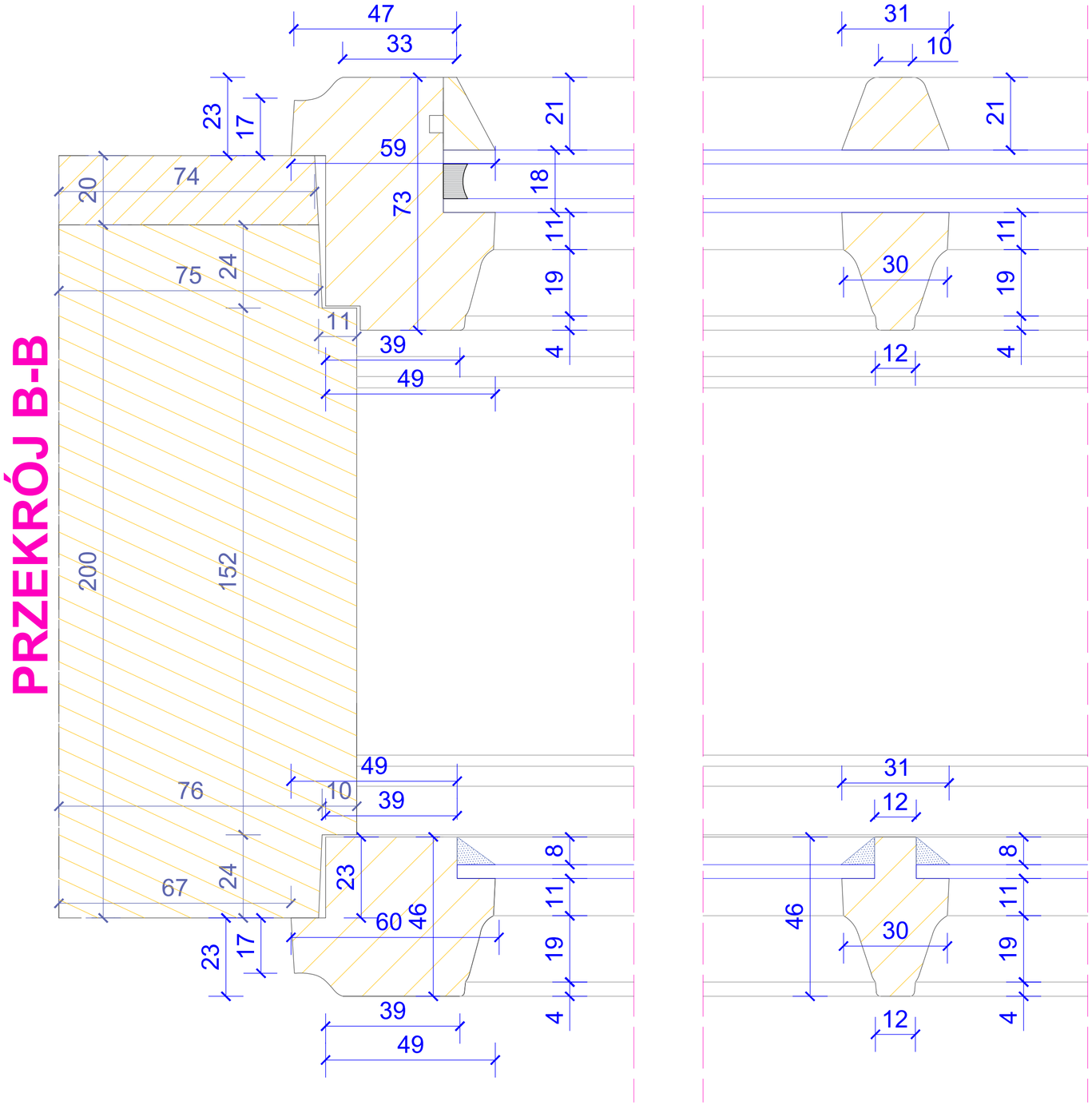

DOKUMENTACJA KONSERWATORSKA STOLARKI OKIENNEJ		
TYTUŁ: Projekt konserwatorski stolarki okiennej		
OBIEKT: Budynek dawnego Towarzystwa Jad Charytym, przy ul. Hetmana Jana Tarnowskiego 1 w Jarosławiu		Nr rys.: **6.7**
TREŚĆ: Przekrój B-B - TYP VI		Skala: **1:1**
WYKONAWCA: Ochrona Zabytków KRESY AUTOR: mgr Andrzej Damian Borsuk KOREKTA: mgr Michał Horbowicz		Data: **03.2024 r.**

TYP VI (proj.)

PRZEKRÓJ C-C

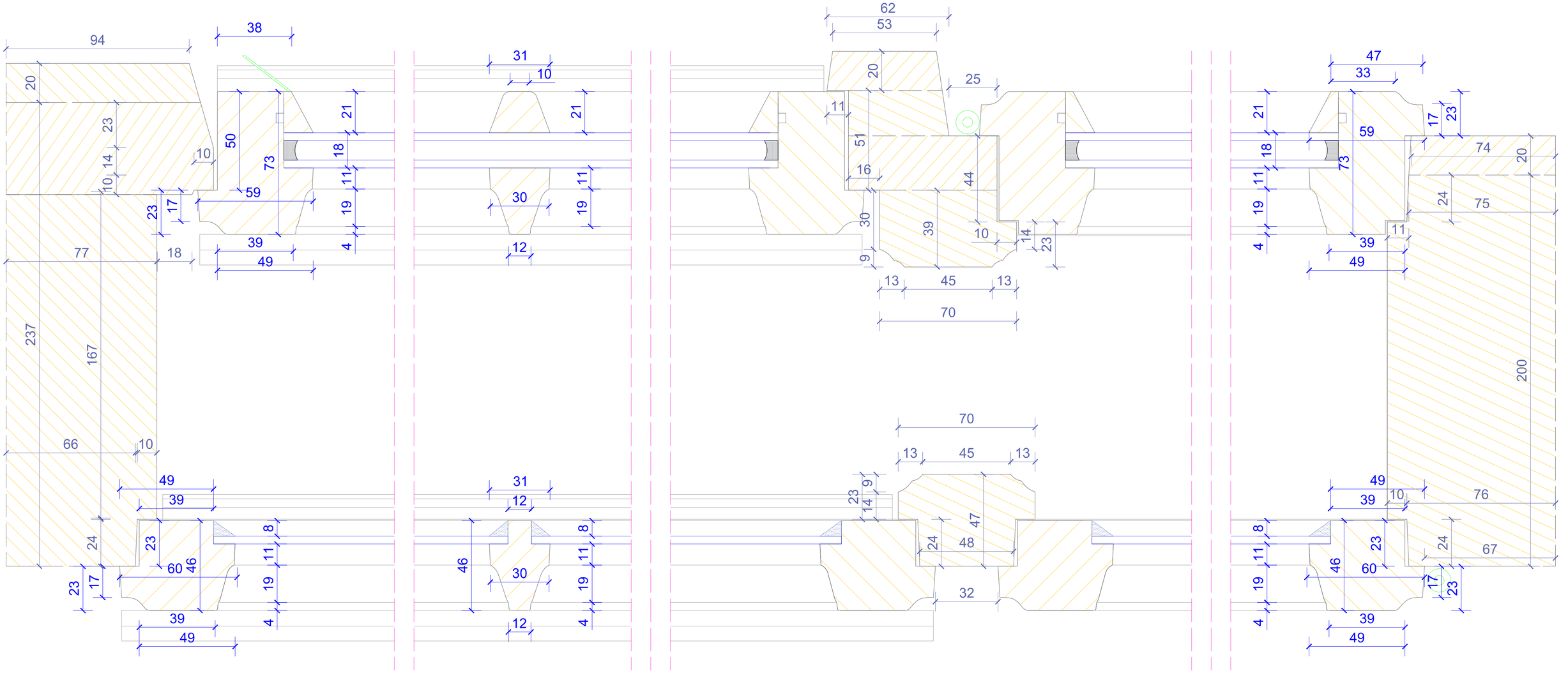

DOKUMENTACJA KONSERWATORSKA STOLARKI OKIENNEJ		
TYTUŁ:	Projekt konserwatorski stolarki okiennej	
OBIEKT:	Budynek dawnego Towarzystwa Jad Chanyjom, przy ul. Heliniana Jana Tarnowskiego 1 w Jarosławiu	Nr rys. 6.8
TREŚĆ:	Przekrój C-C - TYP VI	Skala: 1:1
WYKONAWCA:	Ochrona Zabytków KRESY	Data: 03.2024 r.
AUTOR:	mgr Andrzej Damian Boniuk	
KOREKTA:	mgr Michał Horbowicz	

TYP VII

WIDOK ZEWNĘTRZNY

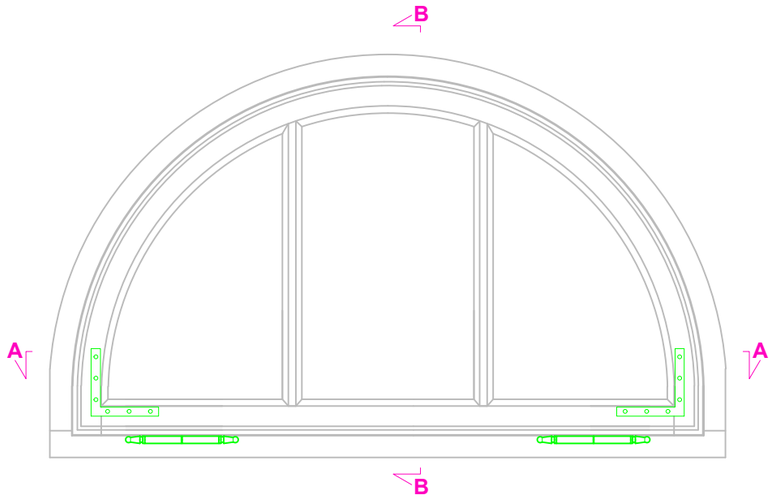

Przekrój B-B

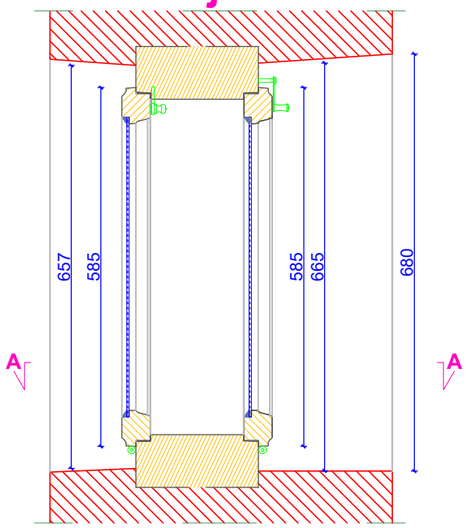

WIDOK WEWNĘTRZNY

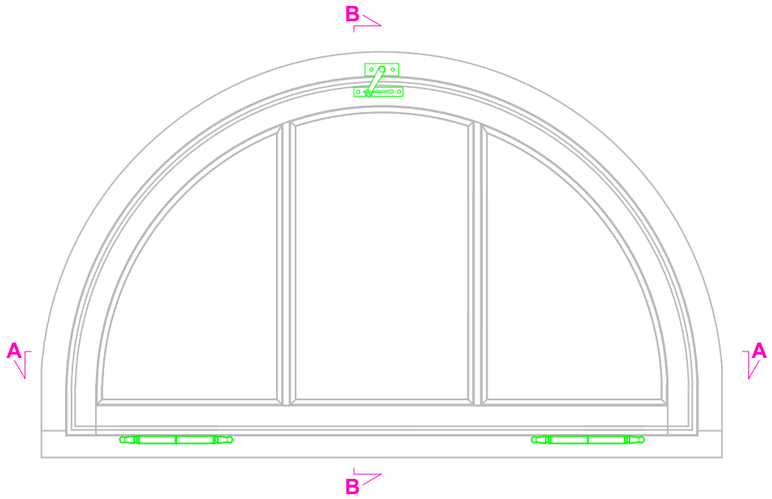

Przekrój A-A

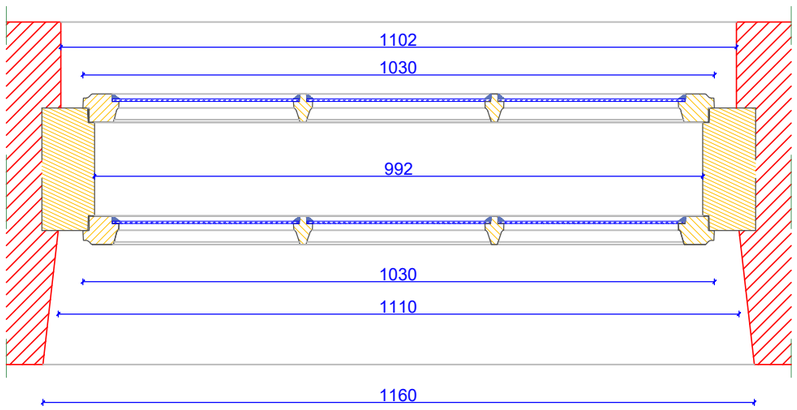

DOKUMENTACJA KONSERWATORSKA STOLARKI OKIENNEJ		
TYTUŁ: Inwentaryzacja konserwatorska stolarki okiennej		
OBIEKT: Budynek dawnego Towarzystwa Jad Charyjcym, przy ul. Hetmana Jana Tarnowskiego 1 w Jarosławiu		Nr rys.: **7.1**
TREŚĆ: Widoki i przekroje - TYP VII		Skala: **1:10**
WYKONAWCA: Ochrona Zabytków KRESY AUTOR: mgr Andrzej Damian Borsuk KOREKTA: mgr Michał Horbowicz		Data: **03.2024 r.**

TYP VII

PRZEKRÓJ A-A

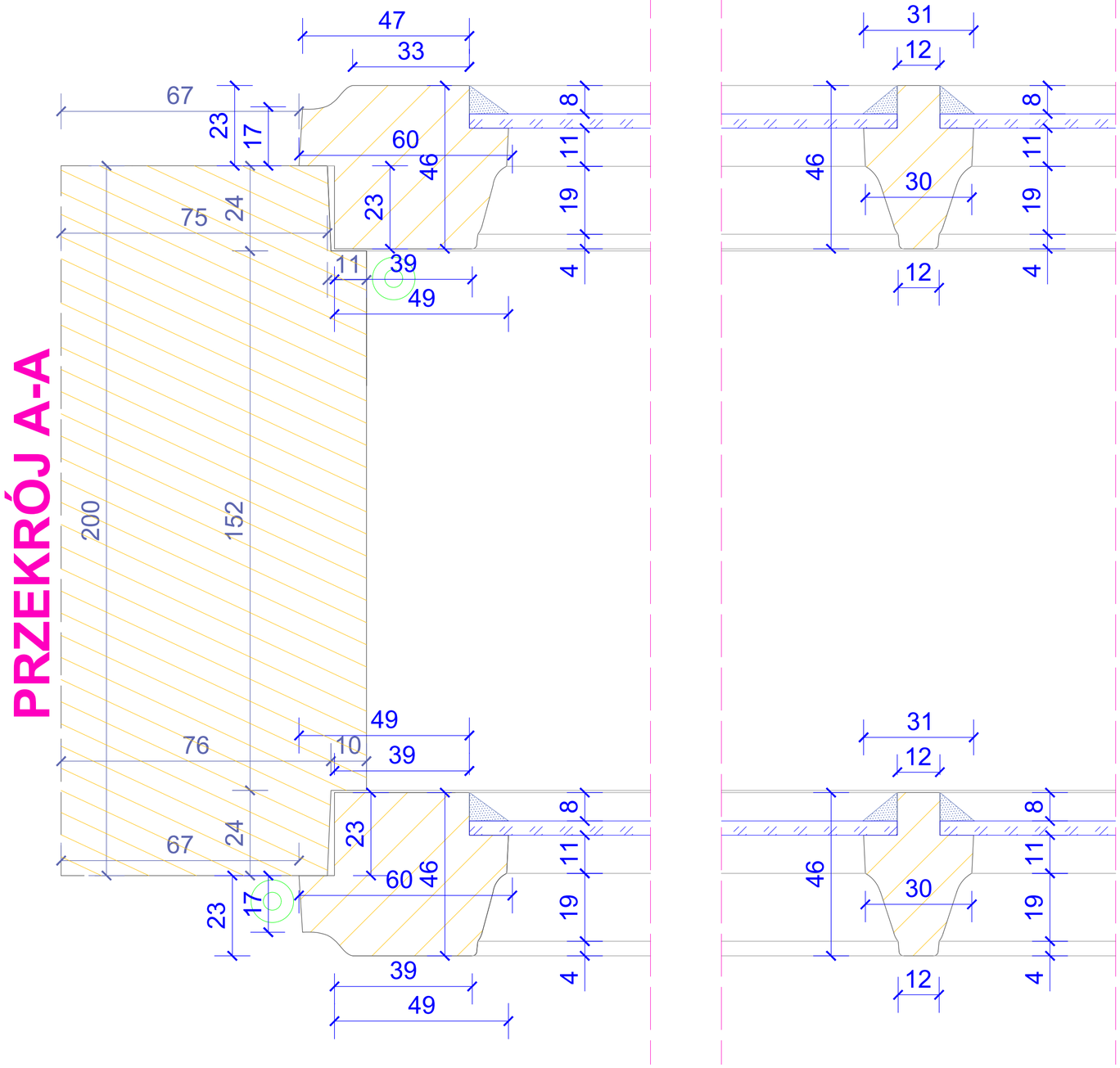

PRZEKRÓJ B-B

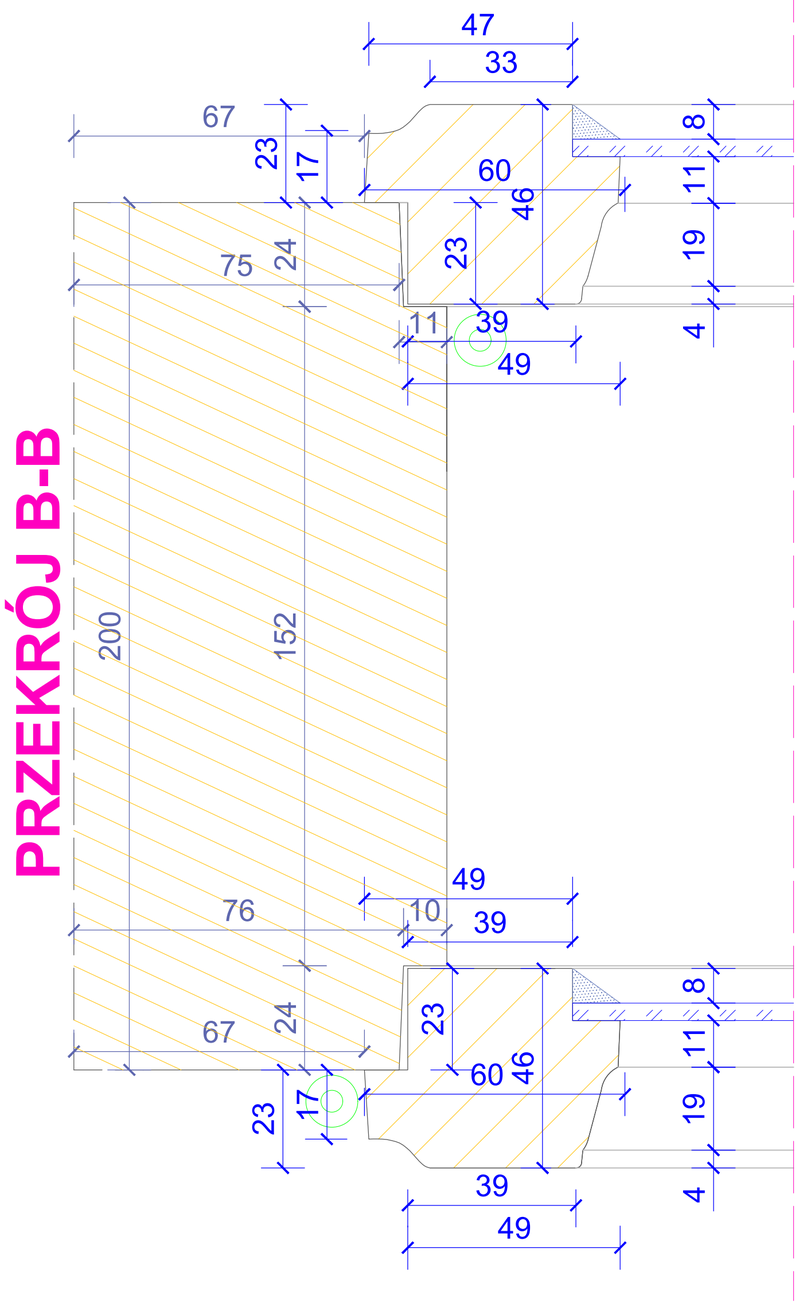

DOKUMENTACJA KONSERWATORSKA STOLARKI OKIENNEJ		
TYTUŁ: Inwentaryzacja konserwatorska stolarki okiennej		
OBIEKT: Budynek dawnego Towarzystwa Jad Charyjcym, przy ul. Hetmana Jana Tarnowskiego 1 w Jarosławiu		Nr rys.: **7.2**
TREŚĆ: Przekrój A-A i B-B - TYP VII		Skala: **1:1**
WYKONAWCA: Ochrona Zabytków KRESY AUTOR: mgr Andrzej Damian Borsuk KOREKTA: mgr Michał Horbowicz		Data: **03.2024 r.**

TYP VII (proj.)

WIDOK ZEWNĘTRZNY

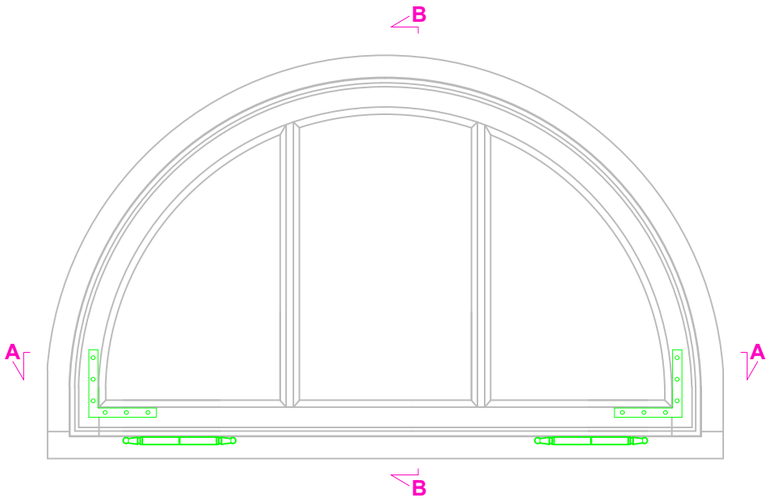

Przekrój B-B

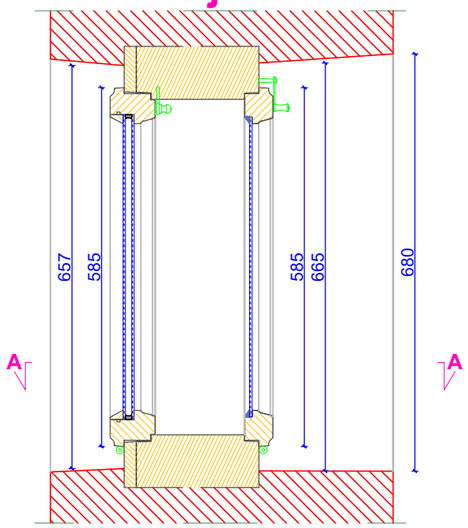

WIDOK WEWNĘTRZNY

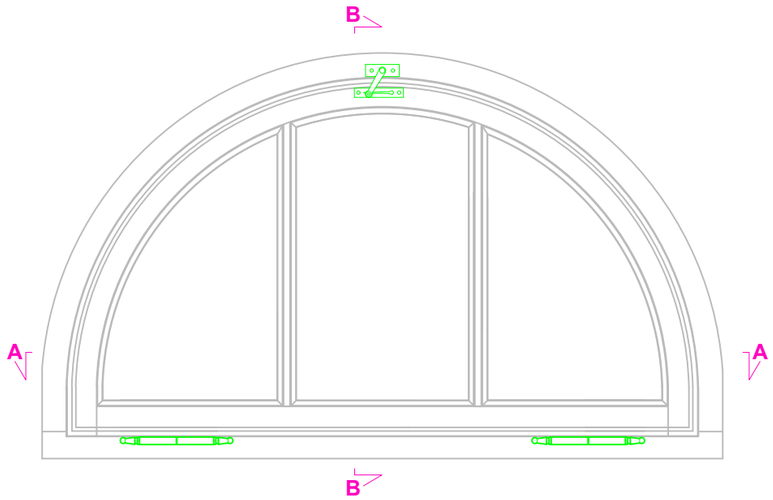

Przekrój A-A

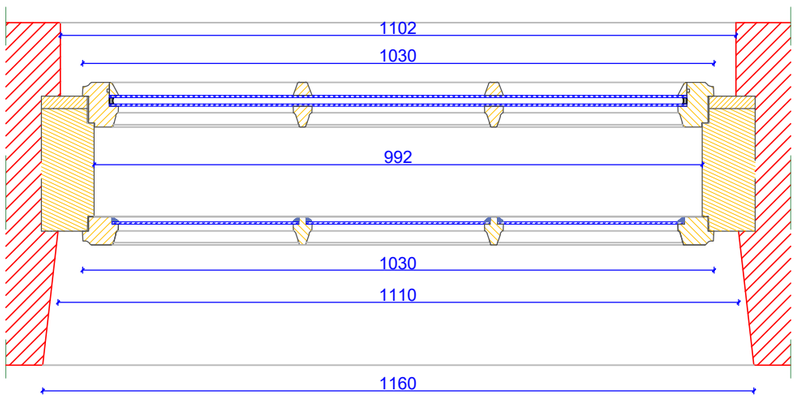

DOKUMENTACJA KONSERWATORSKA STOLARKI OKIENNEJ		
TYTUŁ: Projekt konserwatorski stolarki okiennej		
OBIEKT: Budynek dawnego Towarzystwa Jad Charyjcym, przy ul. Hetmana Jana Tarnowskiego 1 w Jarosławiu		Nr rys.: **7.3**
TREŚĆ: Widoki i przekroje - TYP VII		Skala: **1:10**
WYKONAWCA:	Ochrona Zabytków KRESY	Data:
AUTOR:	mgr Andrzej Damian Borsuk	**03.2024 r.**
KOREKTA:	mgr Michał Horbowicz	

TYP VII (proj.)

PRZEKRÓJ A-A

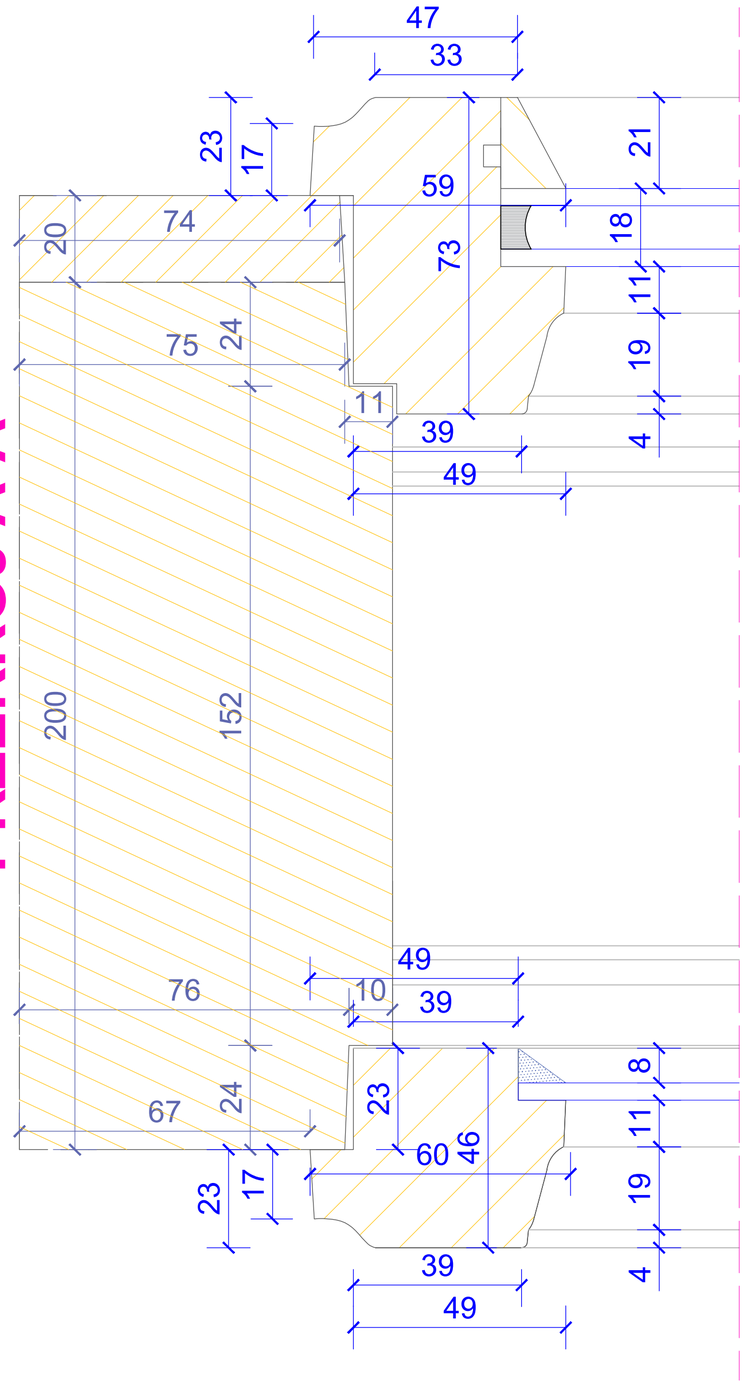

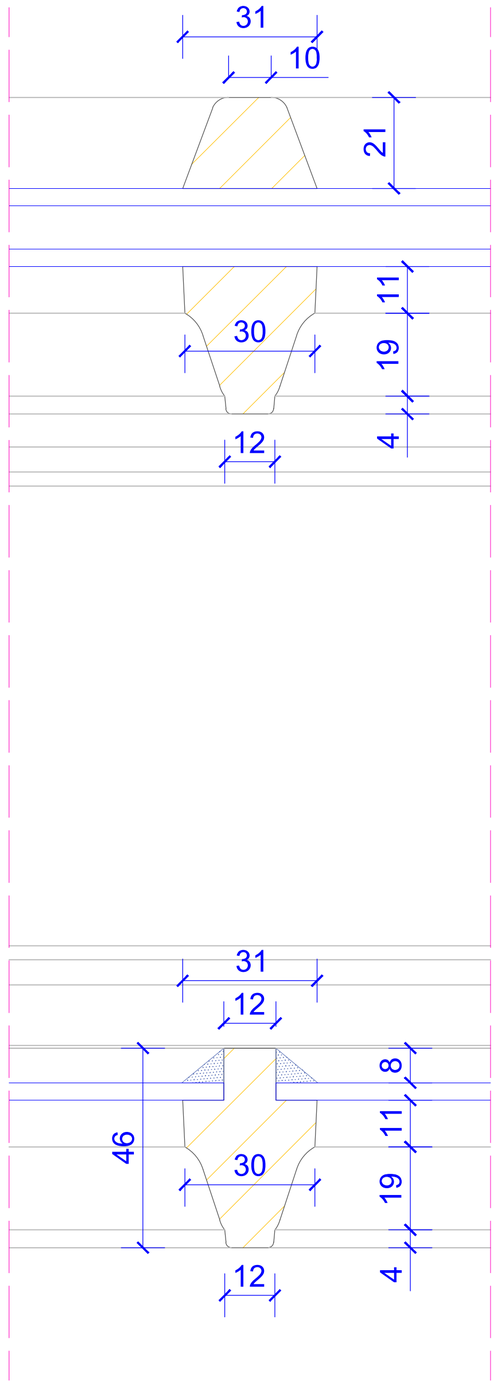

PRZEKRÓJ B-B

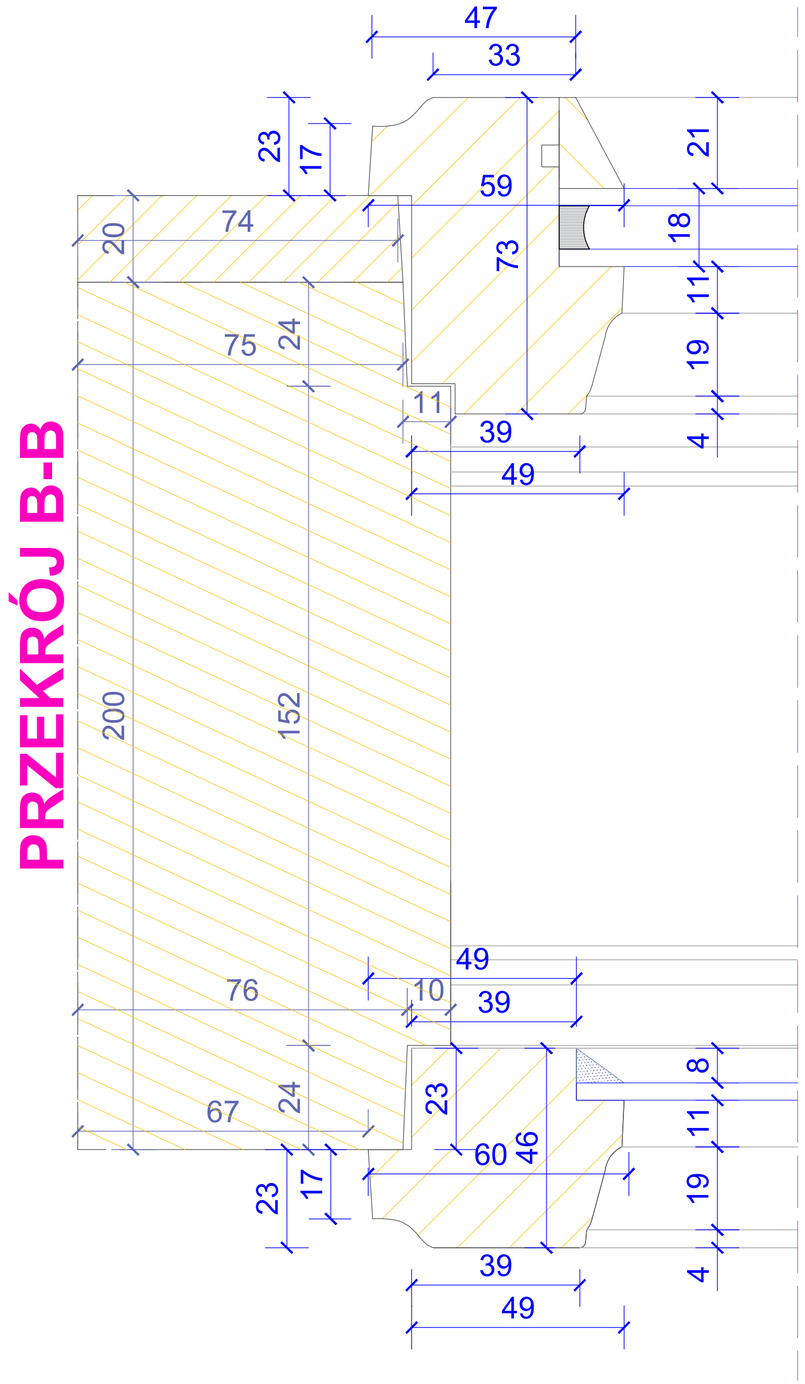

DOKUMENTACJA KONSERWATORSKA STOLARKI OKIENNEJ		
TYTUŁ: Projekt konserwatorski stolarki okiennej		
OBIEKT: Budynek dawnego Towarzystwa Jad Charytym. przy ul. Hetmana Jana Tarnowskiego 1 w Jarosławiu		Nr rys.: **7.4**
TREŚĆ: Przekrój A-A i B-B - TYP VII		Skala: **1:1**
WYKONAWCA: Ochrona Zabytków KRESY AUTOR: mgr Andrzej Damian Borsuk KOREKTA: mgr Michał Horbowicz		Data: **03.2024 r.**

TYP VIII

WIDOK ZEWNĘTRZNY

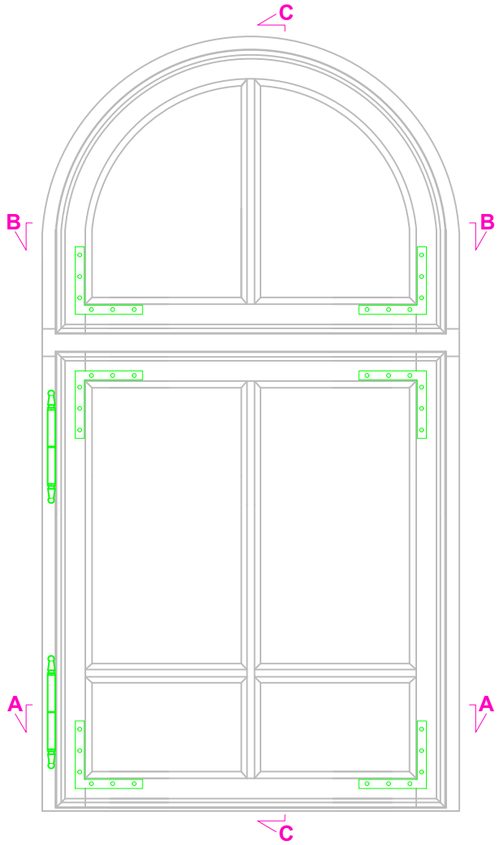

Przekrój C-C

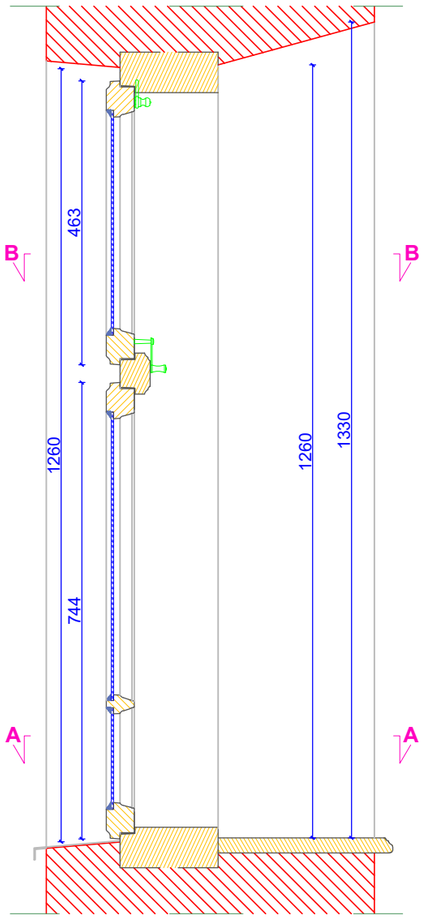

WIDOK WEWNĘTRZNY

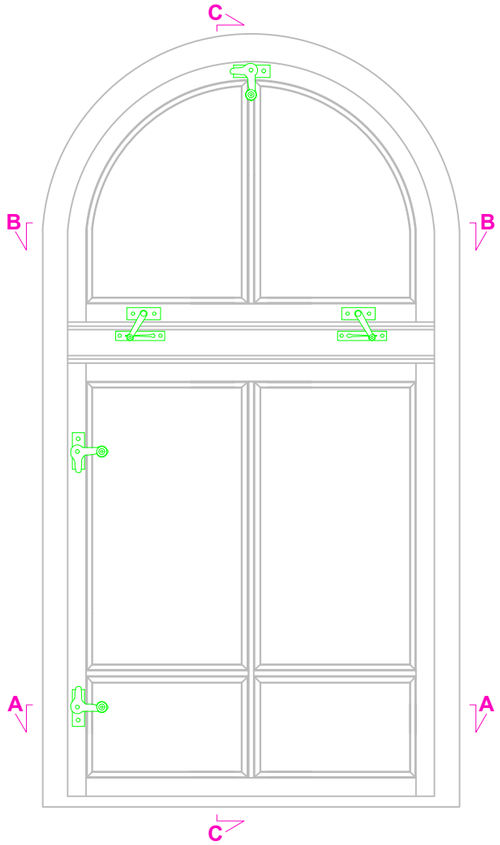

Przekrój A-A

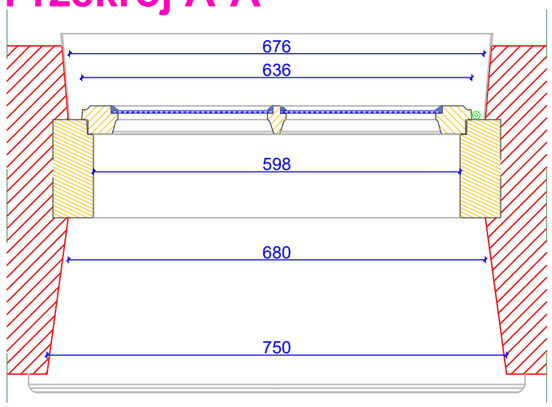

Przekrój B-B

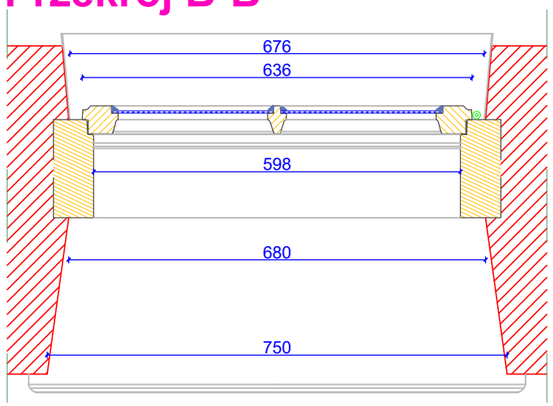

DOKUMENTACJA KONSERWATORSKA STOLARKI OKIENNEJ		
TYTUŁ: Inwentaryzacja konserwatorska stolarki okiennej		
OBIEKT: Budynek dawnego Towarzystwa Jad Charyjcym, przy ul. Hetmana Jana Tarnowskiego 1 w Jarosławiu		Nr rys.: **8.1**
TREŚĆ: Widoki i przekroje - TYP VIII		Skala: **1:10**
WYKONAWCA: Ochrona Zabytków KRESY AUTOR: mgr Andrzej Damian Borsuk KOREKTA: mgr Michał Horbowicz		Data: **03.2024 r.**

TYP VIII

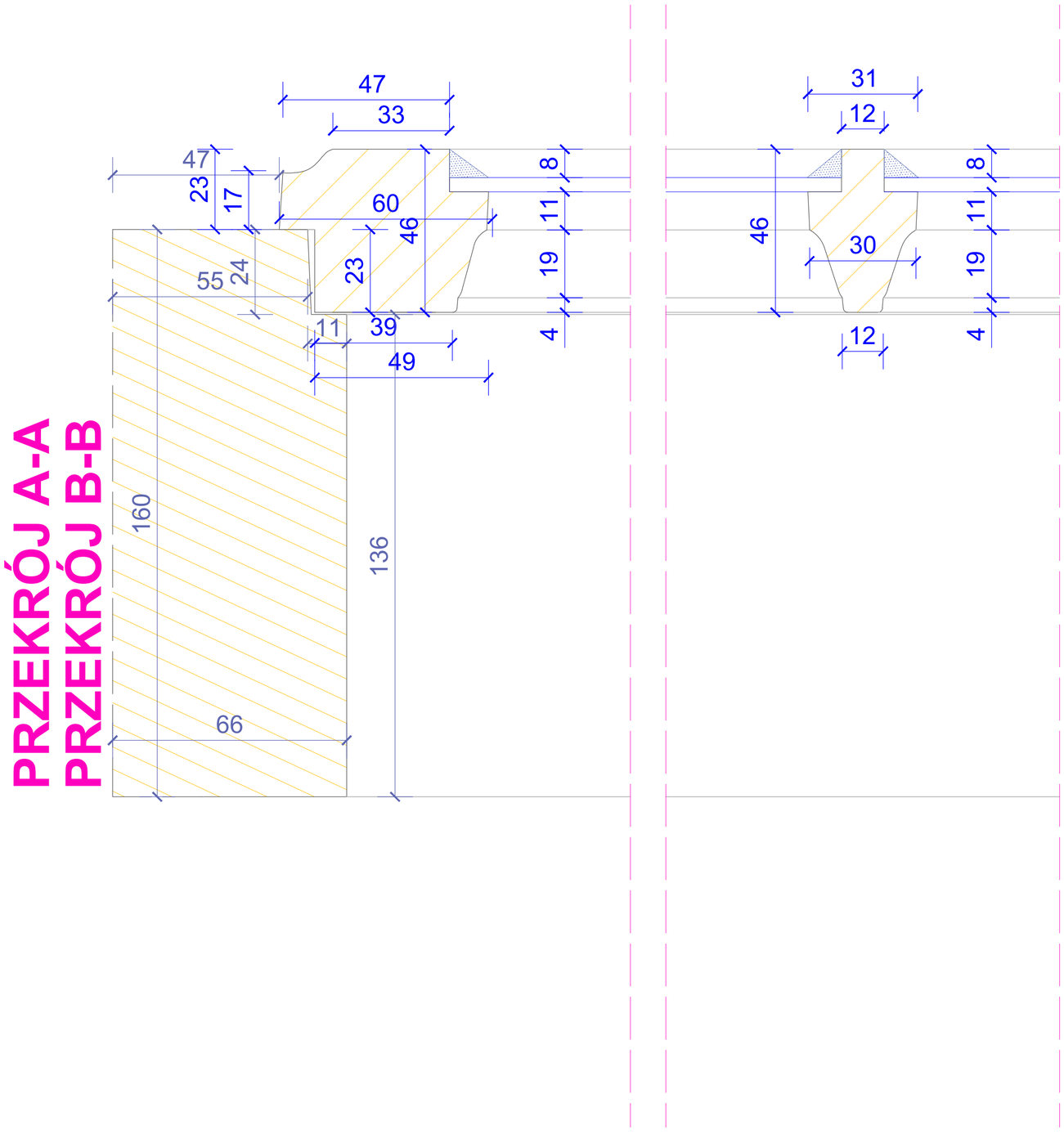

DOKUMENTACJA KONSERWATORSKA STOLARKI OKIENNEJ		
TYTUŁ: Inwentaryzacja konserwatorska stolarki okiennej		
OBIEKT: Budynek dawnego Towarzystwa Jad Charyjcym, przy ul. Hetmana Jana Tarnowskiego 1 w Jarosławiu		Nr rys.: **8.2**
TREŚĆ: Przekrój A-A i B-B - TYP VIII		Skala: **1:1**
WYKONAWCA:	Ochrona Zabytków KRESY	Data: **03.2024 r.**
AUTOR:	mgr Andrzej Damian Borsuk	
KOREKTA:	mgr Michał Horbowicz	

TYP VIII

PRZEKRÓJ C-C

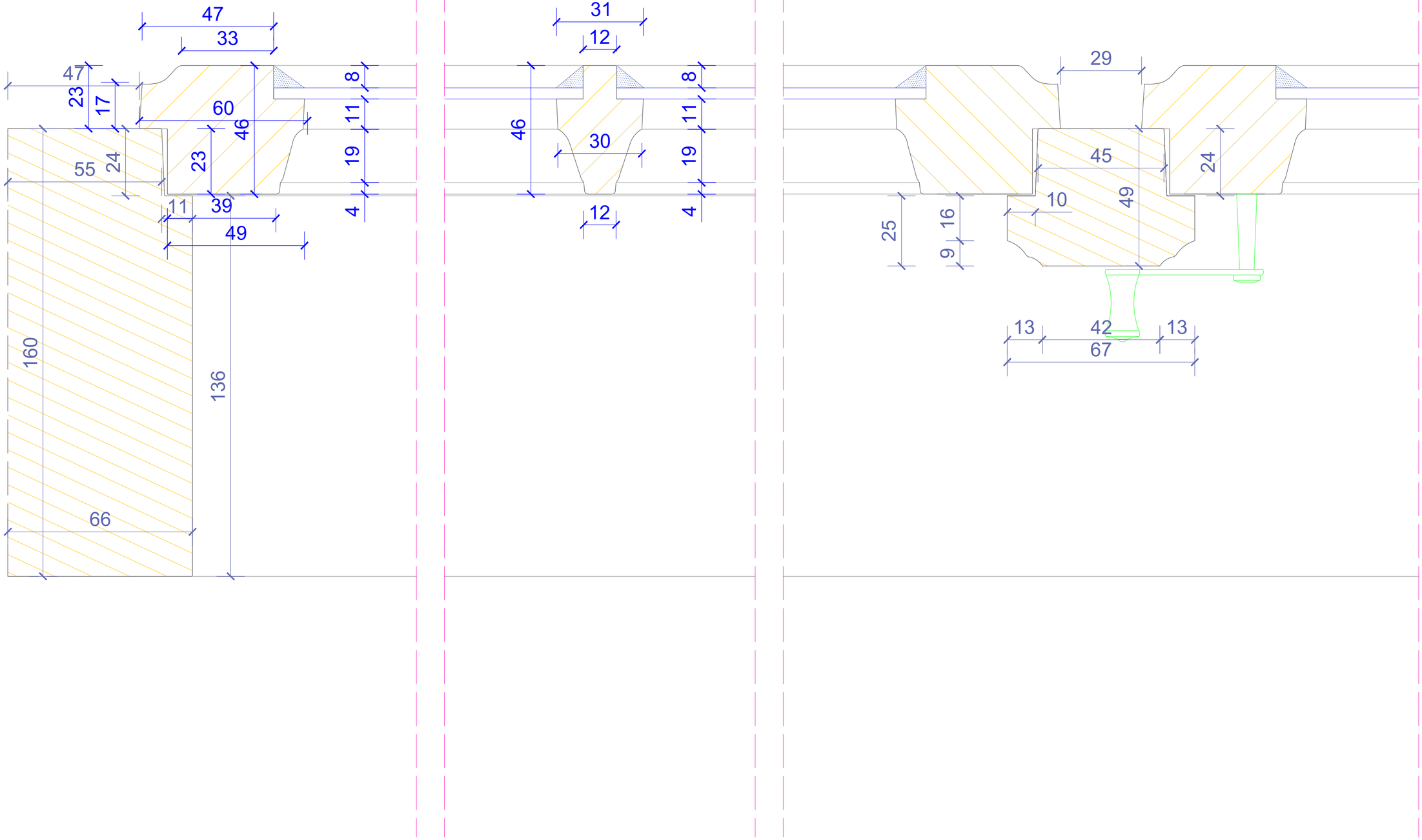

DOKUMENTACJA KONSERWATORSKA STOLARKI OKIENNEJ		
TYTUŁ: Inwentaryzacja konserwatorska stolarki okiennej		
OBIEKT: Budynek dawnego Towarzystwa Jad Charyjcym, przy ul. Hetmana Jana Tarnowskiego 1 w Jarosławiu		Nr rys.: **8.3**
TREŚĆ: Przekrój C-C - TYP VIII		Skala: **1:1**
WYKONAWCA: Ochrona Zabytków KRESY AUTOR: mgr Andrzej Damian Borsuk KOREKTA: mgr Michał Horbowicz		Data: **03.2024 r.**

TYP VIII (proj.)

WIDOK ZEWNĘTRZNY

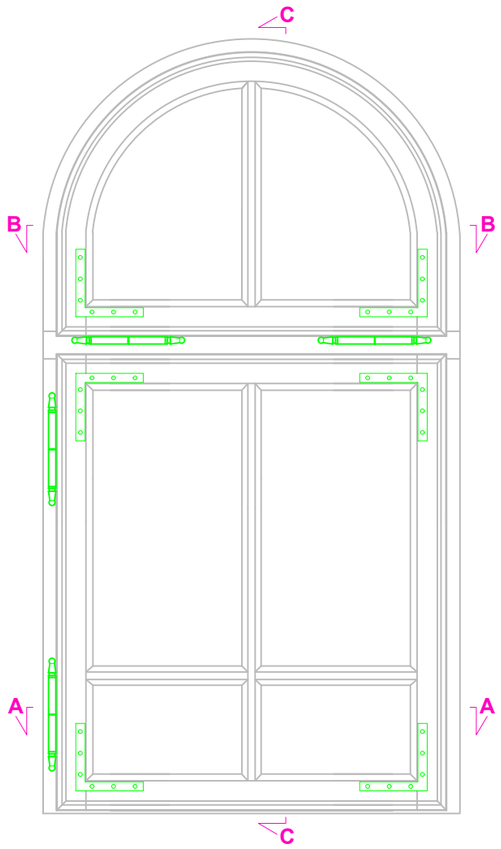

Przekrój C-C

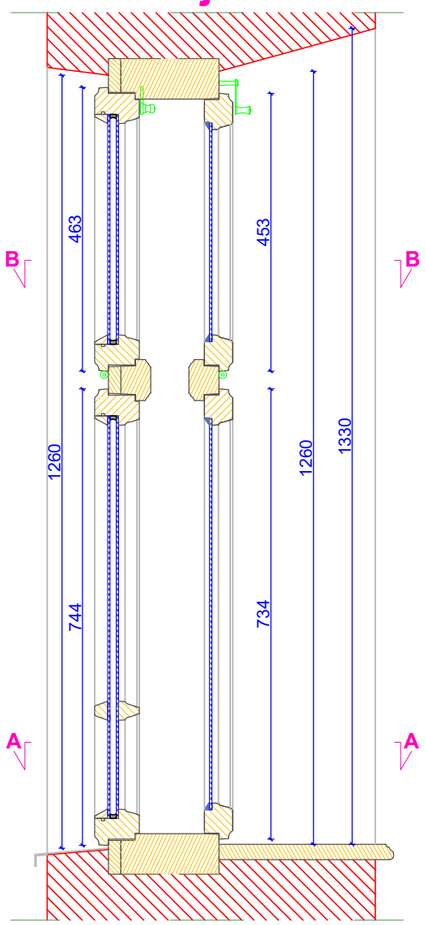

WIDOK WEWNĘTRZNY

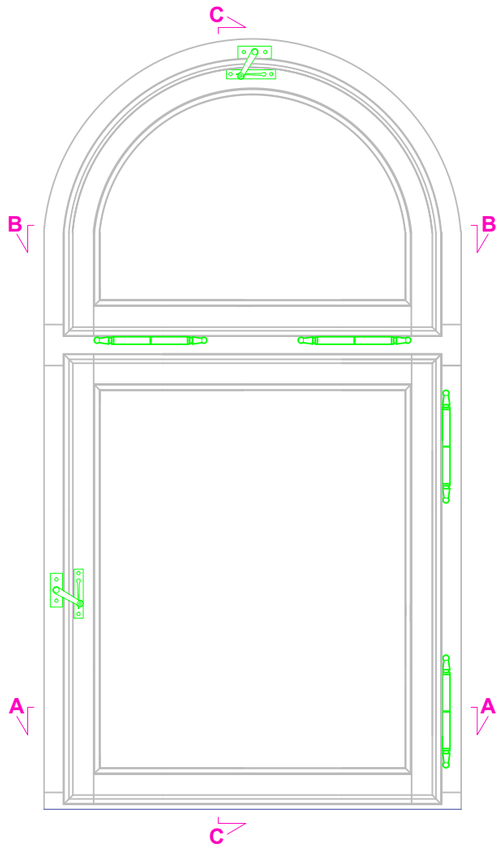

Przekrój A-A

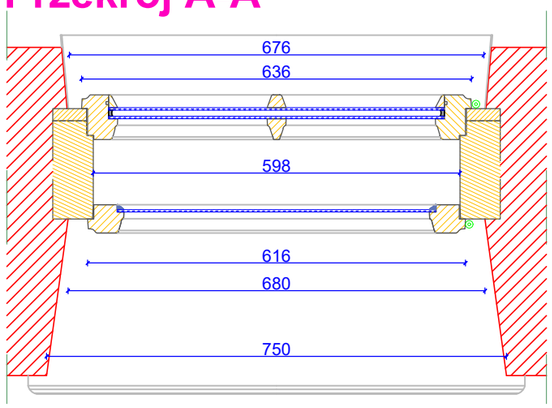

Przekrój B-B

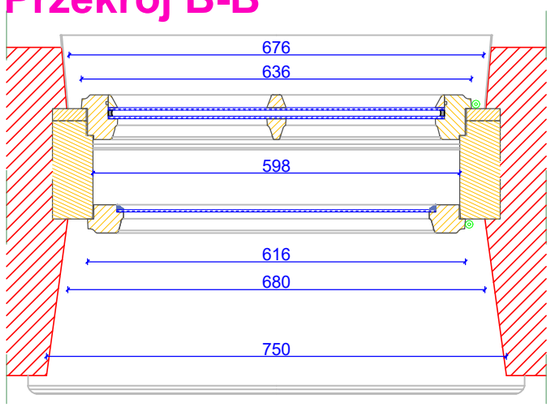

DOKUMENTACJA KONSERWATORSKA STOLARKI OKIENNEJ		
TYTUŁ: Projekt konserwatorski stolarki okiennej		
OBIEKT: Budynek dawnego Towarzystwa Jad Charyjcym, przy ul. Hetmana Jana Tarnowskiego 1 w Jarosławiu		Nr rys.: **8.4**
TREŚĆ: Widoki i przekroje - TYP VIII		Skala: **1:10**
WYKONAWCA:	Ochrona Zabytków KRESY	Data:
AUTOR:	mgr Andrzej Damian Borsuk	**03.2024 r.**
KOREKTA:	mgr Michał Horbowicz	

TYP VIII (proj.)

PRZEKRÓJ A-A
PRZEKRÓJ B-B

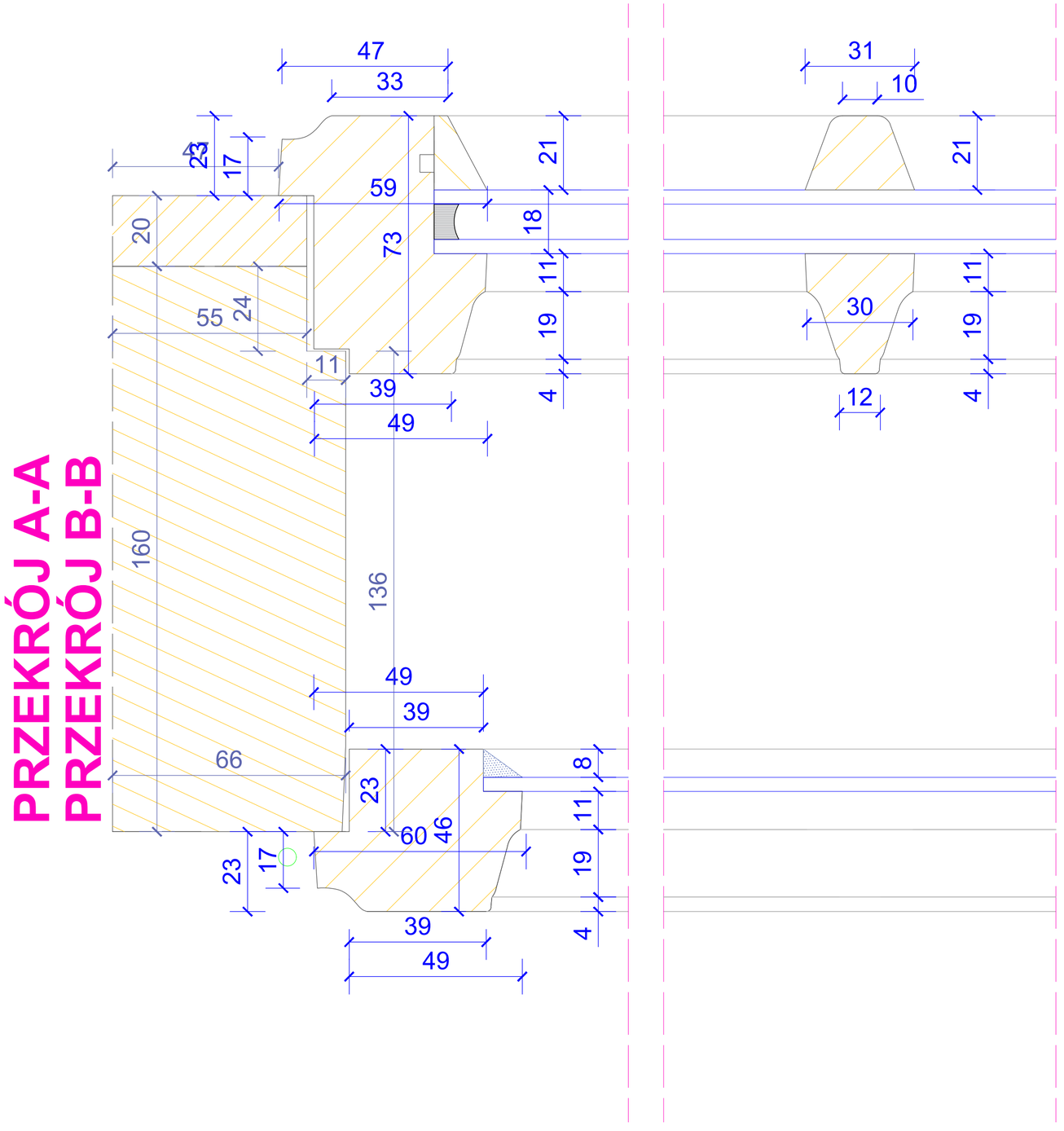

DOKUMENTACJA KONSERWATORSKA STOLARKI OKIENNEJ		
TYTUŁ: Projekt konserwatorski stolarki okiennej		
OBIEKT: Budynek dawnego Towarzystwa Jad Charyjcym, przy ul. Hetmana Jana Tarnowskiego 1 w Jarosławiu		Nr rys.: **8.5**
TREŚĆ: Przekrój A-A i B-B - TYP VIII		Skala: **1:1**
WYKONAWCA: Ochrona Zabytków KRESY AUTOR: mgr Andrzej Damian Borsuk KOREKTA: mgr Michał Horbowicz		Data: **03.2024 r.**

TYP VIII (proj.)

PRZEKRÓJ C-C

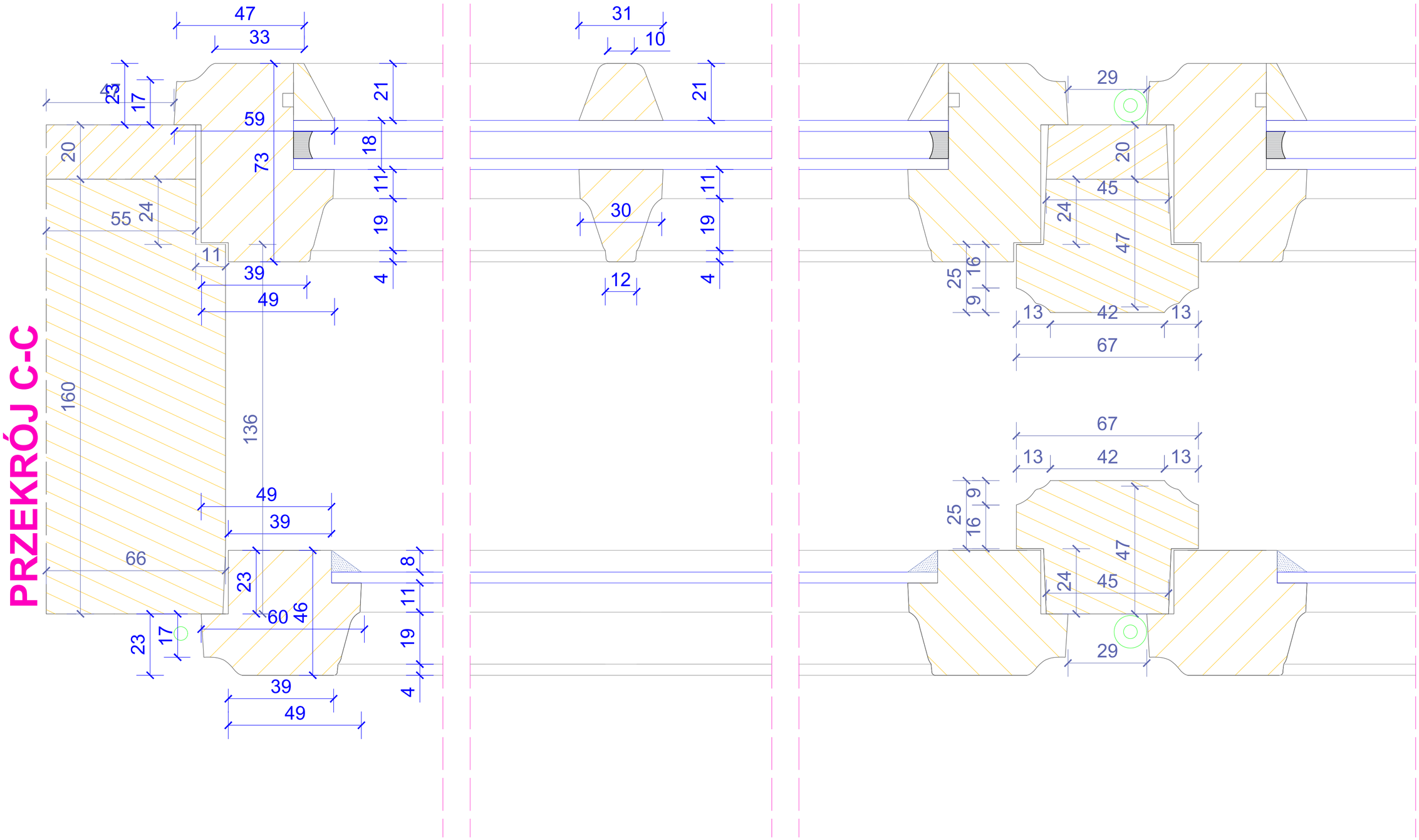

DOKUMENTACJA KONSERWATORSKA STOLARKI OKIENNEJ		
TYTUŁ: Projekt konserwatorski stolarki okiennej		
OBIEKT: Budynek dawnego Towarzystwa Jad Charyjcym, przy ul. Hetmana Jana Tarnowskiego 1 w Jarosławiu		Nr rys.: **8.6**
TREŚĆ: Przekrój C-C - TYP VIII		Skala: **1:1**
WYKONAWCA: Ochrona Zabytków KRESY AUTOR: mgr Andrzej Damian Borsuk KOREKTA: mgr Michał Horbowicz		Data: **03.2024 r.**

TYP IX

WIDOK ZEWNĘTRZNY

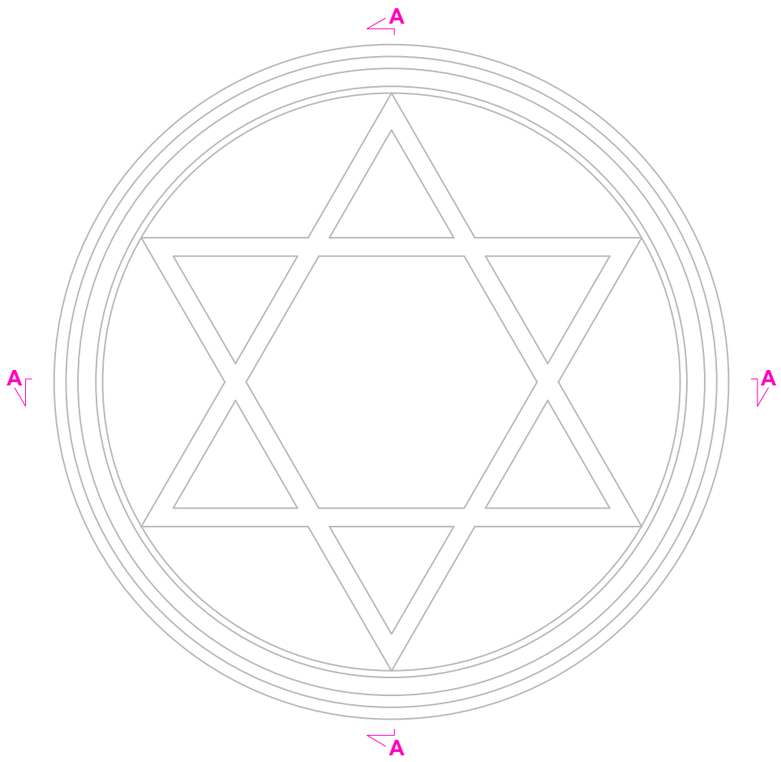

Przekrój A-A

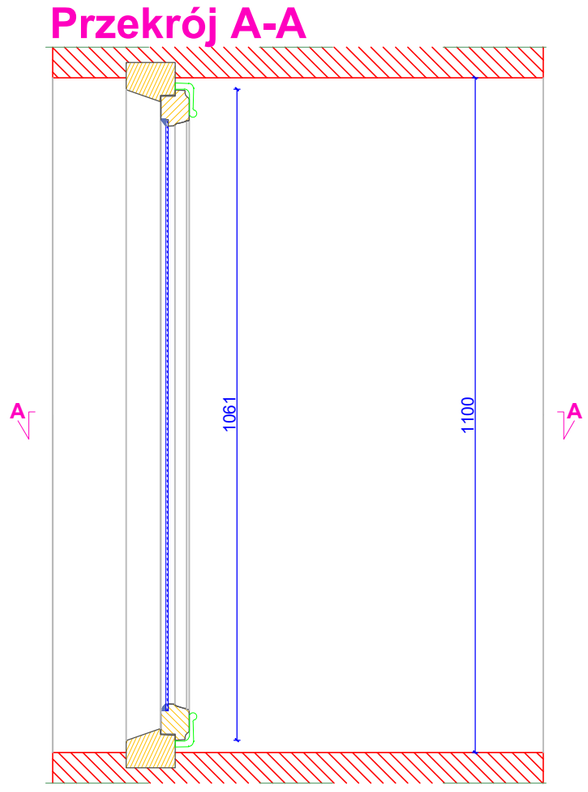

WIDOK WEWNĘTRZNY

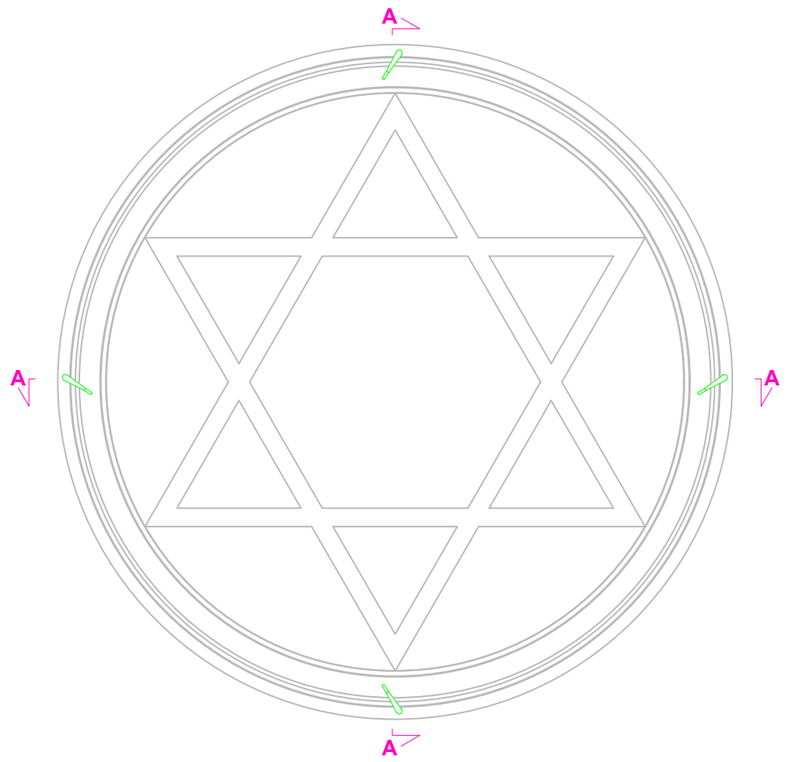

Przekrój A-A

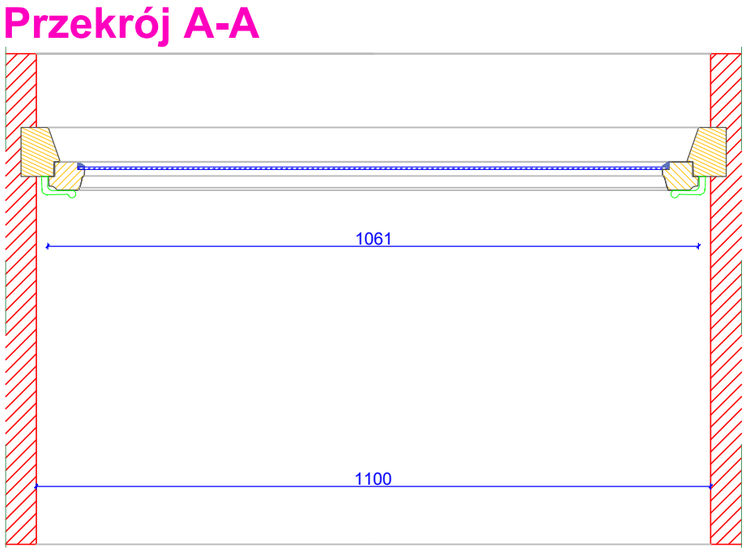

PRZEKRÓJ A-A

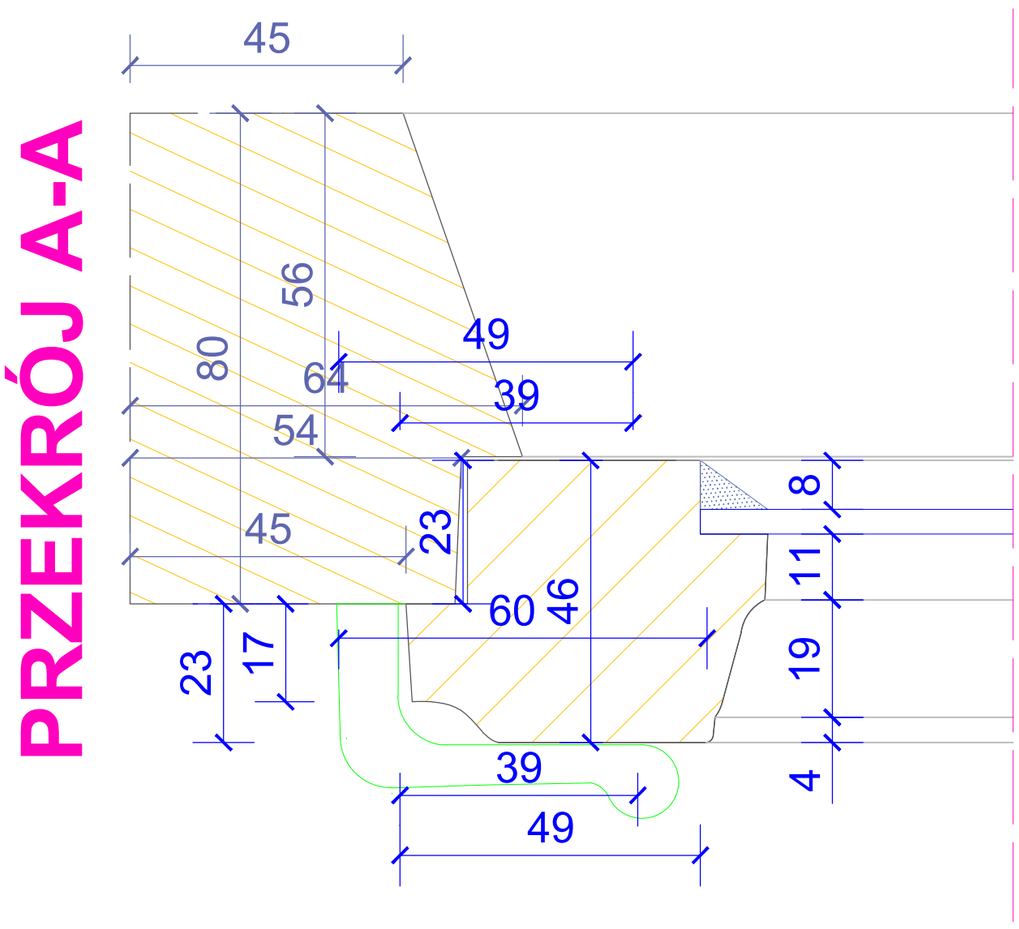

DOKUMENTACJA KONSERWATORSKA STOLARKI OKIENNEJ	
TYTUŁ: Inwentaryzacja konserwatorska stolarki okiennej	
OBIEKT: Budynek dawnego Towarzystwa Jad Charyjcym, przy ul. Hetmana Jana Tarnowskiego 1 w Jarosławiu	Nr rys.: **9.1**
TREŚĆ: Widoki i przekroje, przekrój A-A - TYP IX	Skala: **1:10/1:1**
WYKONAWCA: Ochrona Zabytków KRESY AUTOR: mgr Andrzej Damian Borsuk KOREKTA: mgr Michał Horbowicz	Data: **03.2024 r.**

TYP IX (proj.)

WIDOK ZEWNĘTRZNY

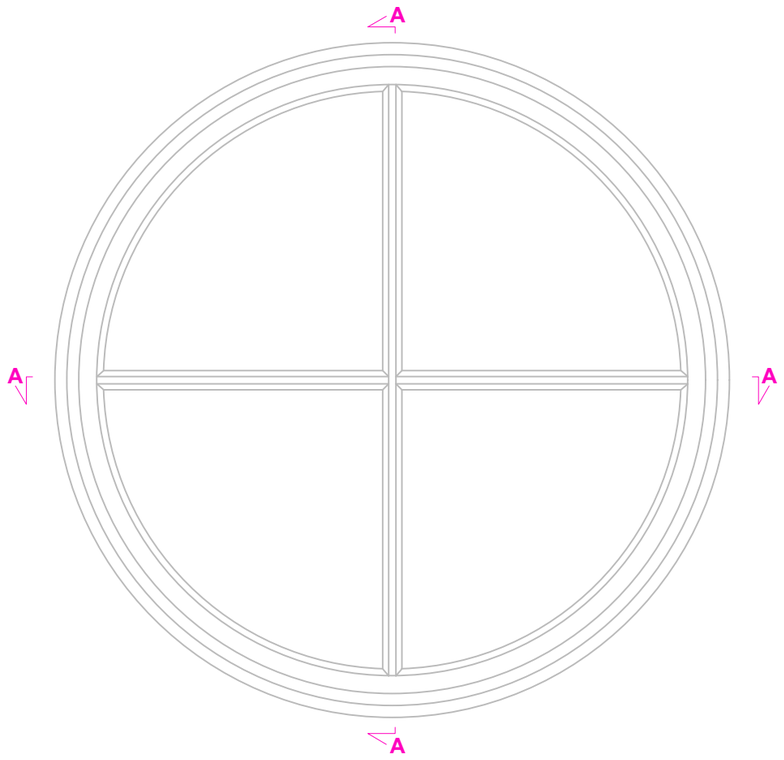

Przekrój A-A

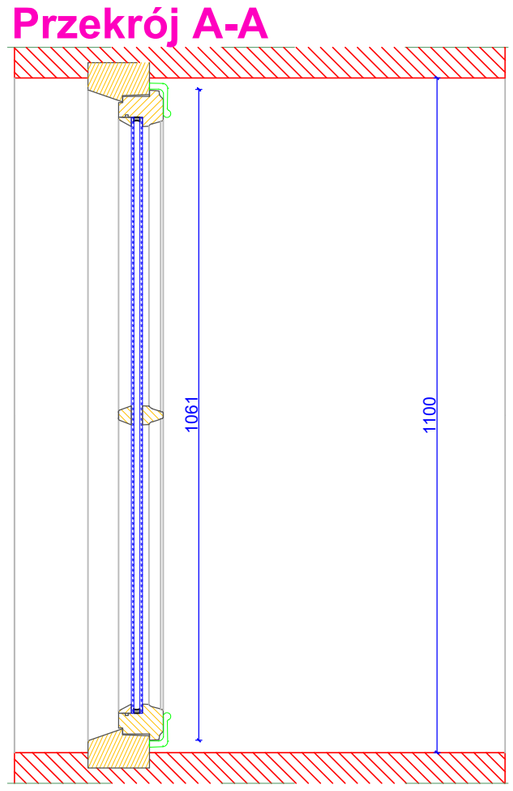

WIDOK WEWNĘTRZNY

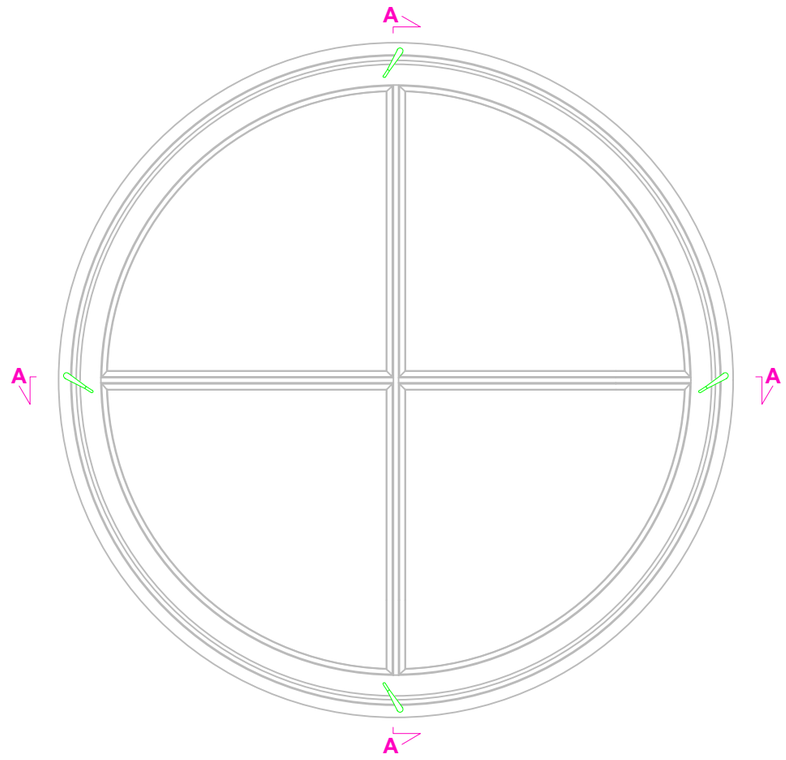

Przekrój A-A

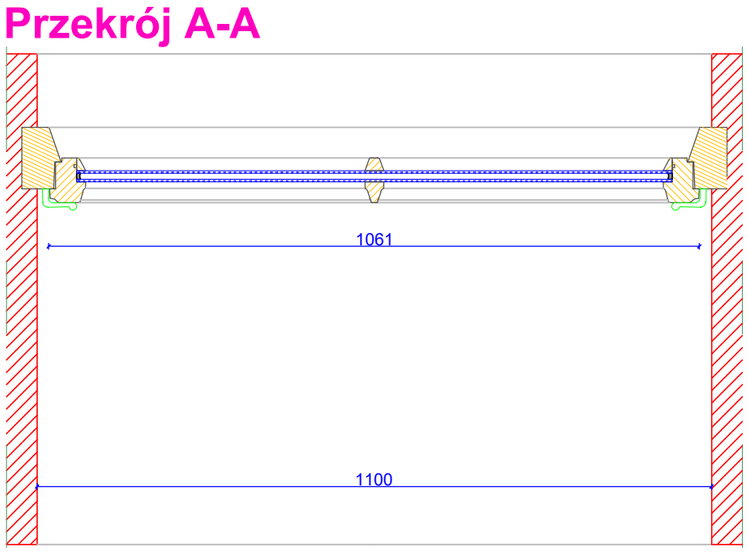

PRZEKRÓJ A-A

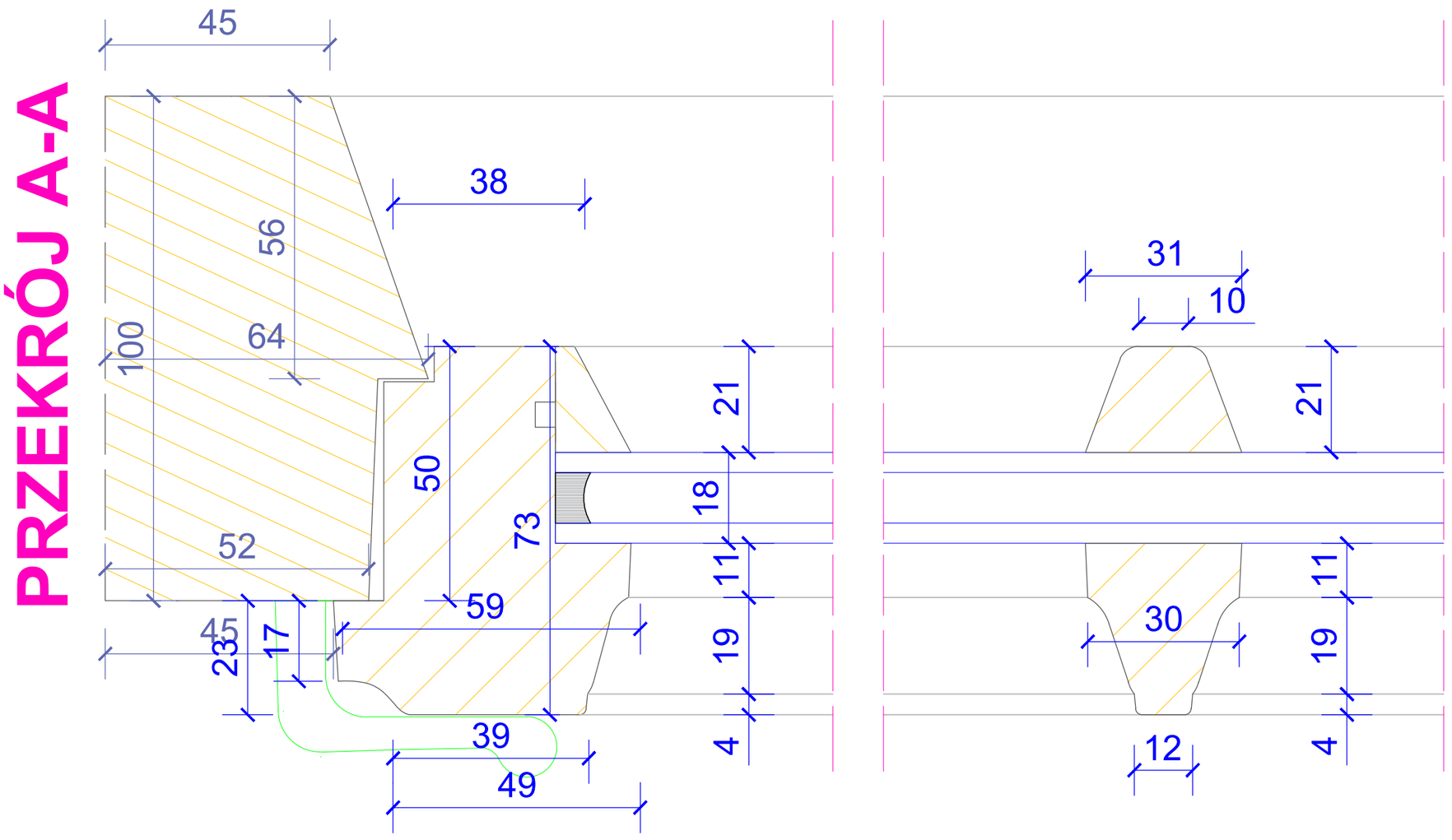

DOKUMENTACJA KONSERWATORSKA STOLARKI OKIENNEJ	
TYTUŁ: Projekt konserwatorski stolarki okiennej	
OBIEKT: Budynek dawnego Towarzystwa Jad Charyjcym, przy ul. Hetmana Jana Tarnowskiego 1 w Jarosławiu	Nr rys.: **9.2**
TREŚĆ: Widoki i przekroje, przekrój A-A - TYP IX	Skala: **1:10/1:1**
WYKONAWCA: Ochrona Zabytków KRESY AUTOR: mgr Andrzej Damian Borsuk KOREKTA: mgr Michał Horbowicz	Data: **03.2024 r.**

TYP X

WIDOK ZEWNĘTRZNY

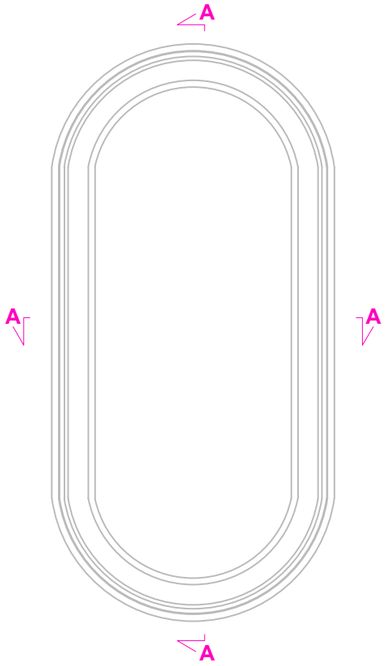

Przekrój B-B

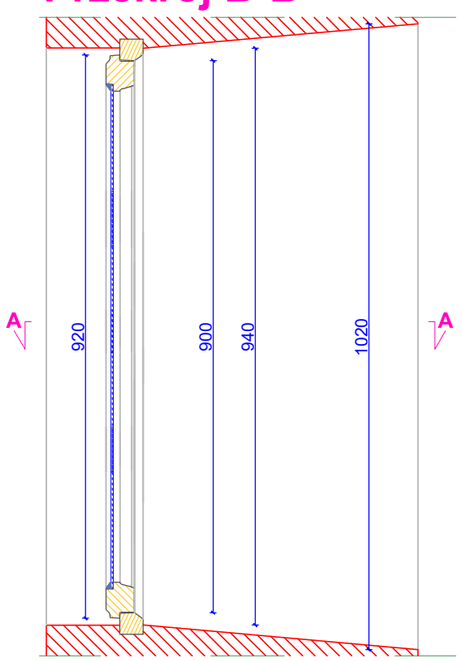

WIDOK WEWNĘTRZNY

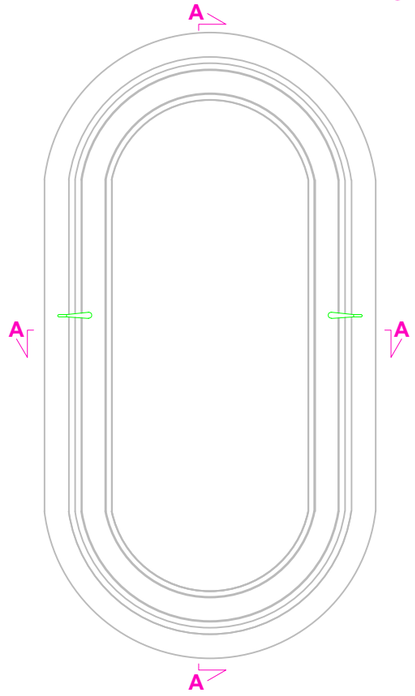

Przekrój A-A

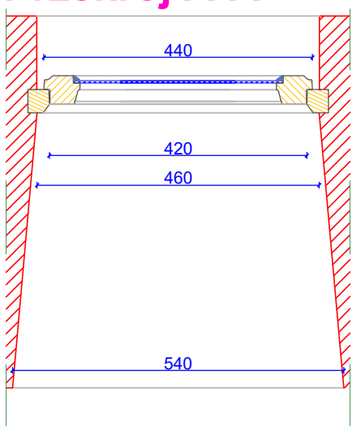

PRZEKRÓJ A-A
PRZEKRÓJ B-B

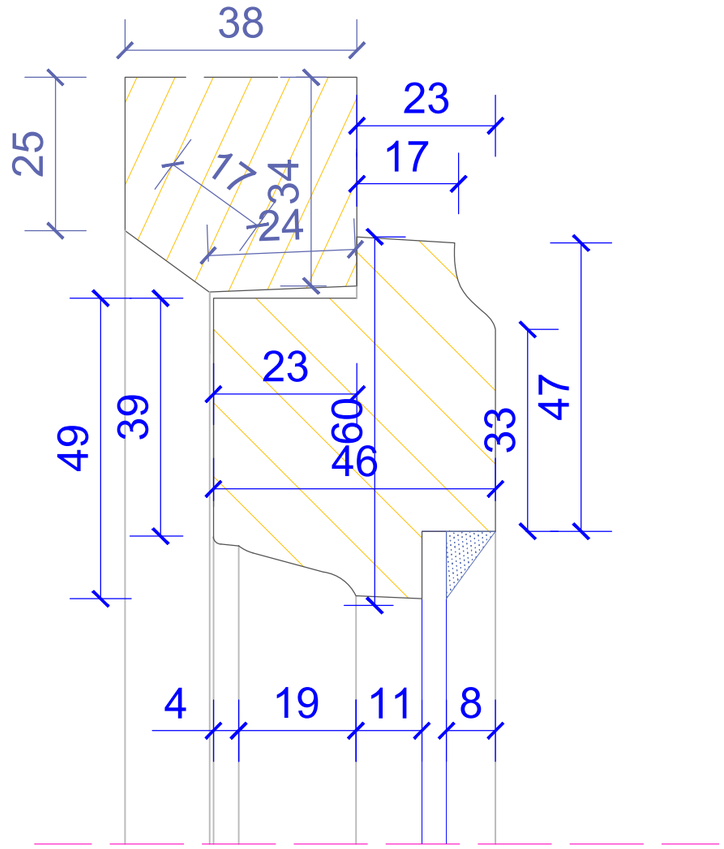

DOKUMENTACJA KONSERWATORSKA STOLARKI OKIENNEJ		
TYTUŁ: Inwentaryzacja konserwatorska stolarki okiennej		
OBIEKT: Budynek dawnego Towarzystwa Jad Charyjcym, przy ul. Hetmana Jana Tarnowskiego 1 w Jarosławiu		Nr rys.: **10.1**
TREŚĆ: Widoki i przekroje, przekrój A-A i B-B - TYP X		Skala: **1:10/1:1**
WYKONAWCA: Ochrona Zabytków KRESY AUTOR: mgr Andrzej Damian Borsuk KOREKTA: mgr Michał Horbowicz		Data: **03.2024 r.**

TYP X
(proj.)

WIDOK ZEWNĘTRZNY

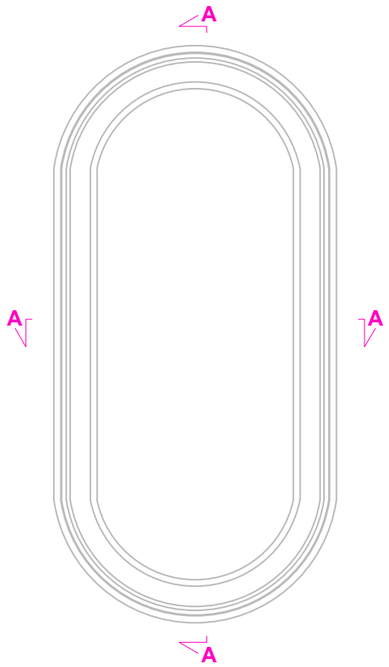

Przekrój B-B

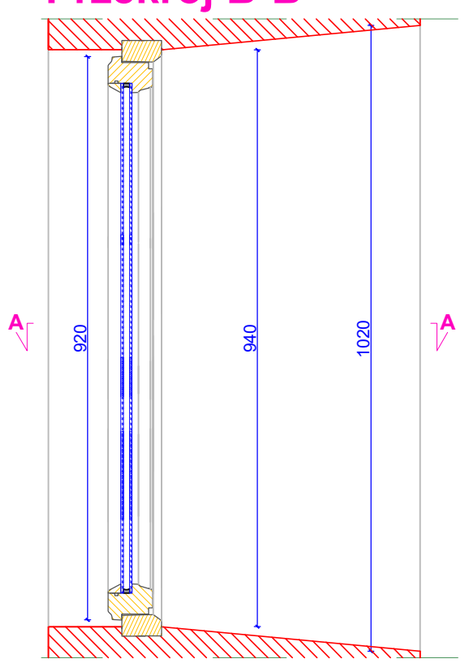

WIDOK WEWNĘTRZNY

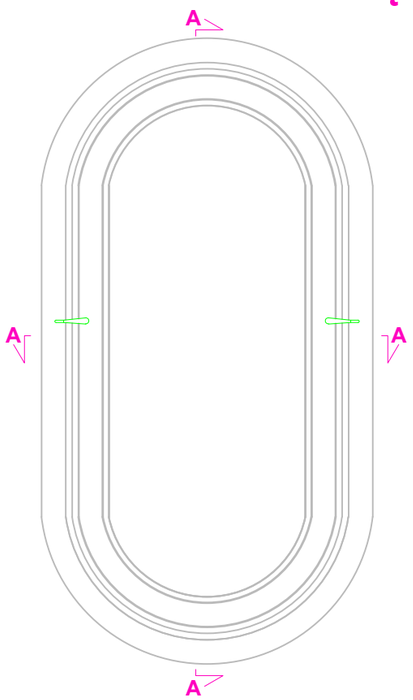

Przekrój A-A

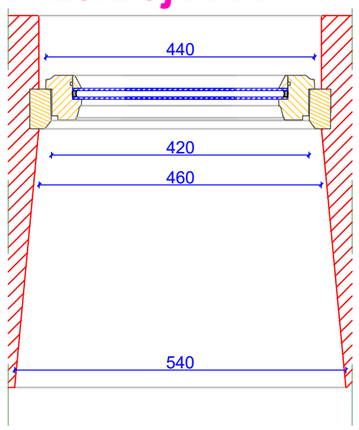

PRZEKRÓJ A-A
PRZEKRÓJ B-B

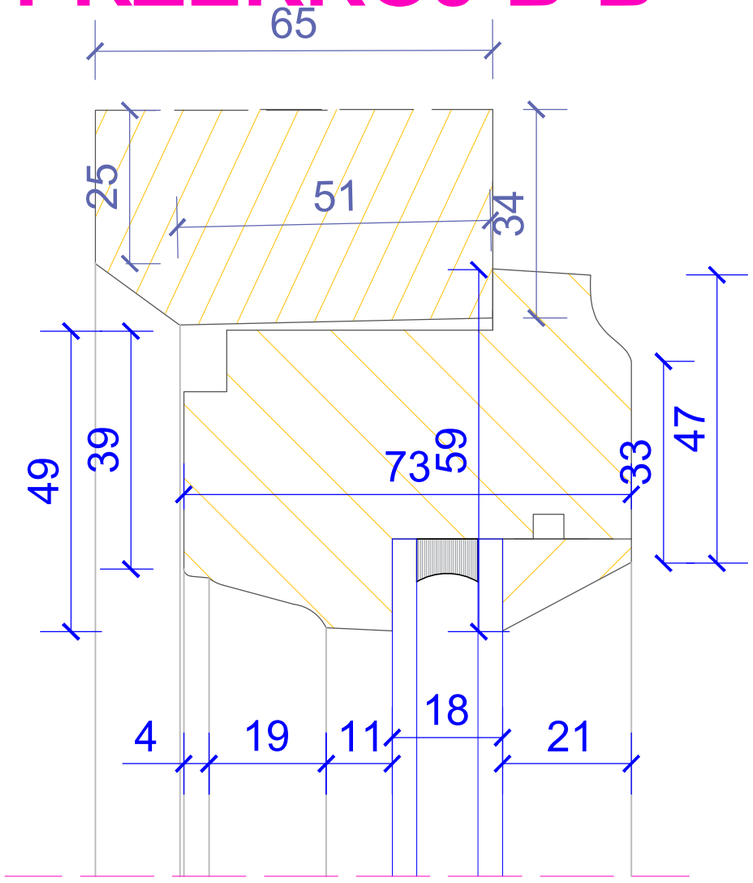

DOKUMENTACJA KONSERWATORSKA STOLARKI OKIENNEJ		
TYTUŁ: Projekt konserwatorski stolarki okiennej		
OBIEKT: Budynek dawnego Towarzystwa Jad Charyjcym, przy ul. Hetmana Jana Tarnowskiego 1 w Jarosławiu		Nr rys.: **10.2**
TREŚĆ: Widoki i przekroje, przekrój A-A i B-B - TYP X		Skala: **1:10/1:1**
WYKONAWCA:	Ochrona Zabytków KRESY	Data:
AUTOR:	mgr Andrzej Damian Borsuk	**03.2024 r.**
KOREKTA:	mgr Michał Horbowicz	

TYP XI

WIDOK ZEWNĘTRZNY

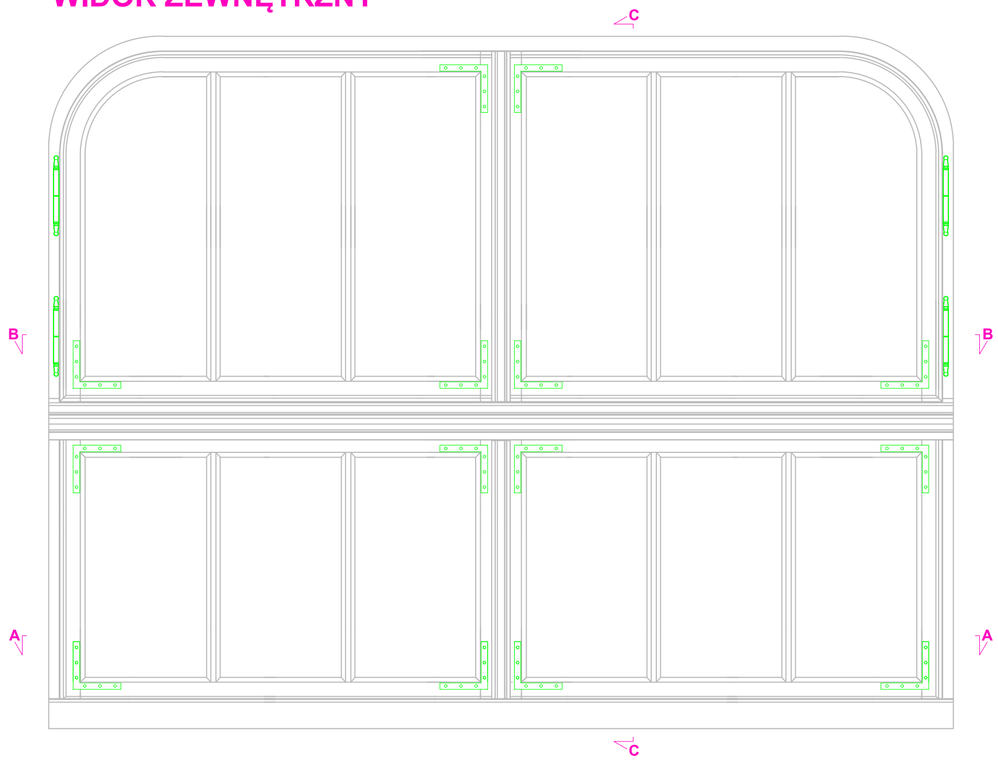

Przekrój C-C

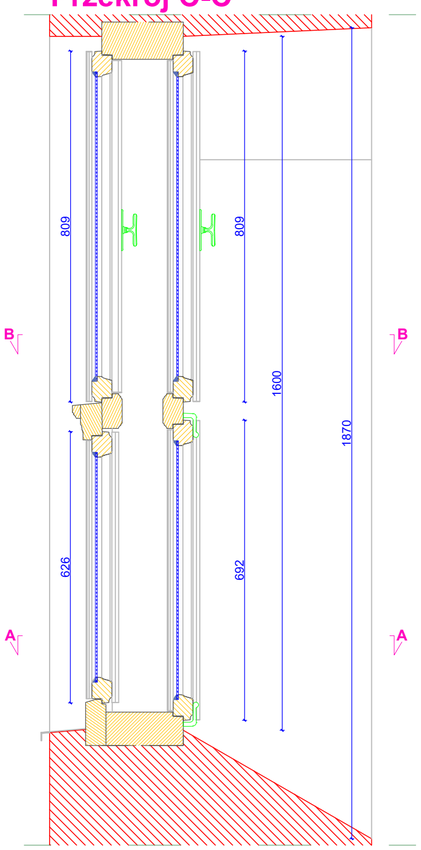

WIDOK WEWNĘTRZNY

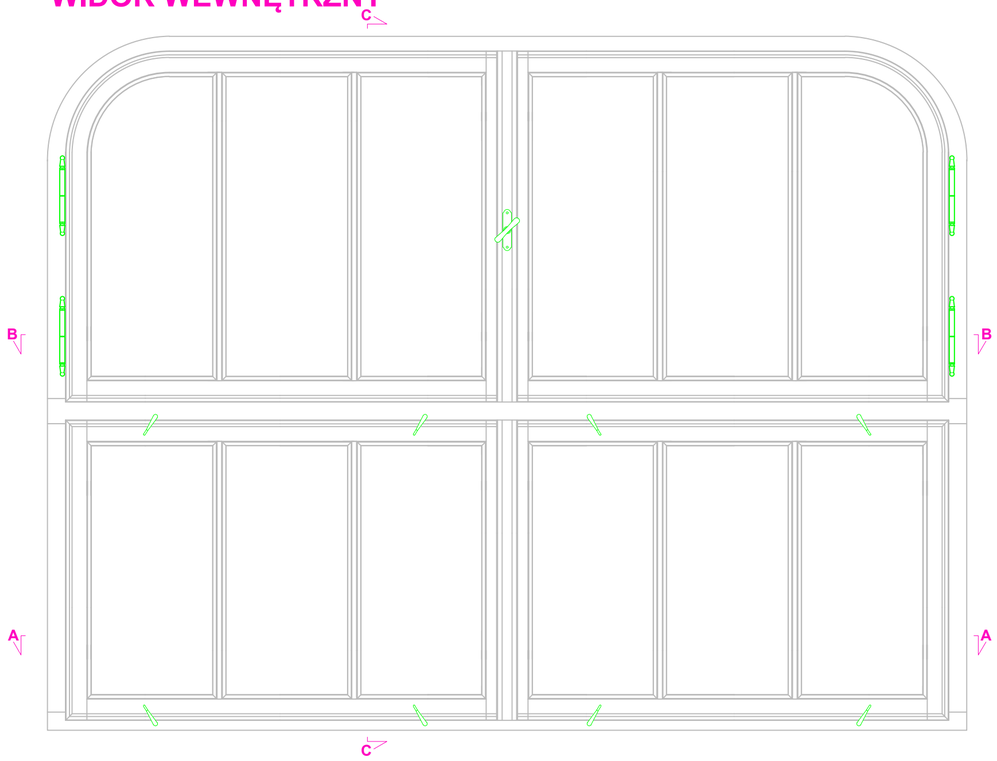

Przekrój A-A

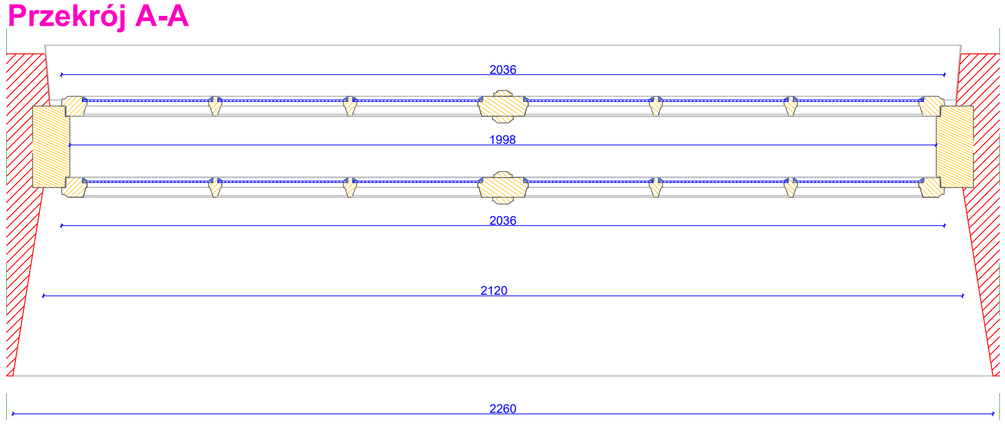

Przekrój B-B

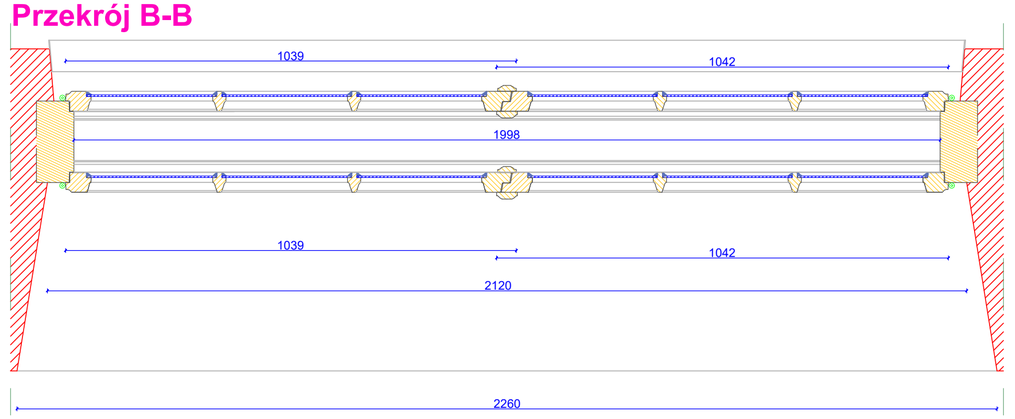

DOKUMENTACJA KONSERWATORSKA STOLARKI OKIENNEJ		
TYTUŁ:	Inwentaryzacja konserwatorska stolarki okiennej	
OBIEKT:	Budynek dawnego Towarzystwa Jad Charyjcym, przy ul. Hetmana Jana Tarnowskiego 1 w Jarosławiu	Nr rys.: **11.1**
TREŚĆ:	Widoki i przekroje - TYP XI	Skala: **1:10**
WYKONAWCA:	Ochrona Zabytków KRESY	Data:
AUTOR:	mgr Andrzej Damian Borsuk	**03.2024 r.**
KOREKTA:	mgr Michał Horbowicz	

TYP XI

PRZEKRÓJ A-A

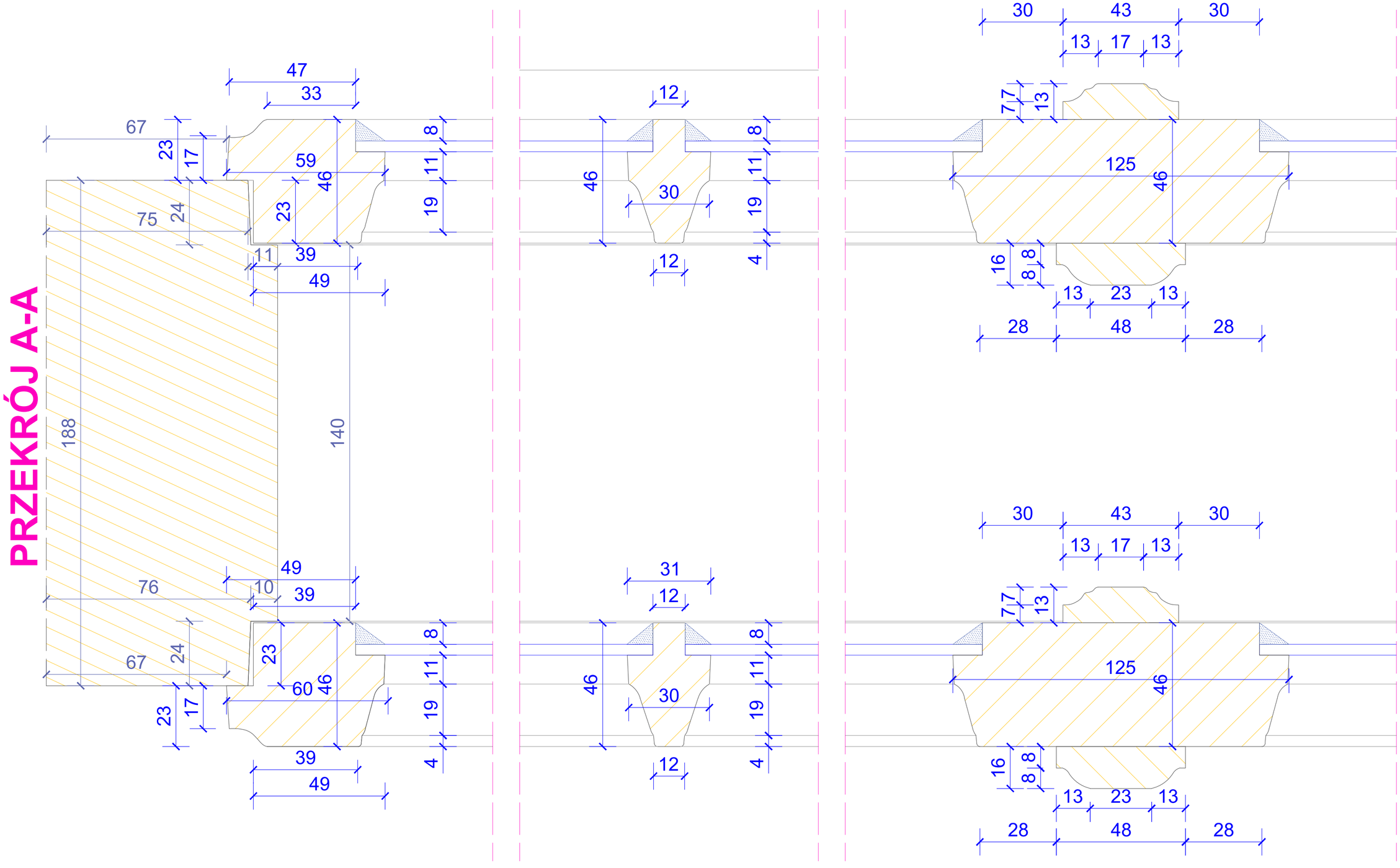

DOKUMENTACJA KONSERWATORSKA STOLARKI OKIENNEJ		
TYTUŁ: Inwentaryzacja konserwatorska stolarki okiennej		
OBIEKT: Budynek dawnego Towarzystwa Jad Charyjcym, przy ul. Hetmana Jana Tarnowskiego 1 w Jarosławiu		Nr rys.: **11.2**
TREŚĆ: Przekrój A-A - TYP XI		Skala: **1:1**
WYKONAWCA: Ochrona Zabytków KRESY AUTOR: mgr Andrzej Damian Borsuk KOREKTA: mgr Michał Horbowicz		Data: **03.2024 r.**

TYP XI

PRZEKRÓJ B-B

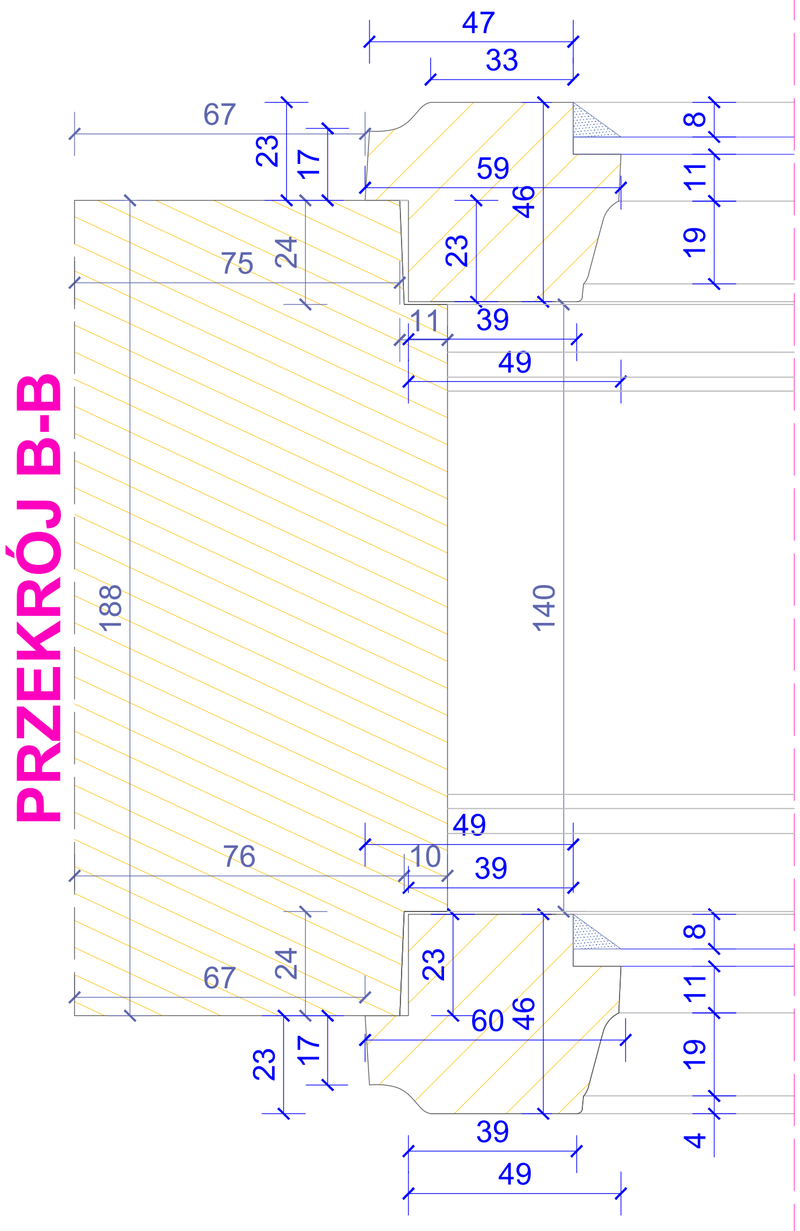

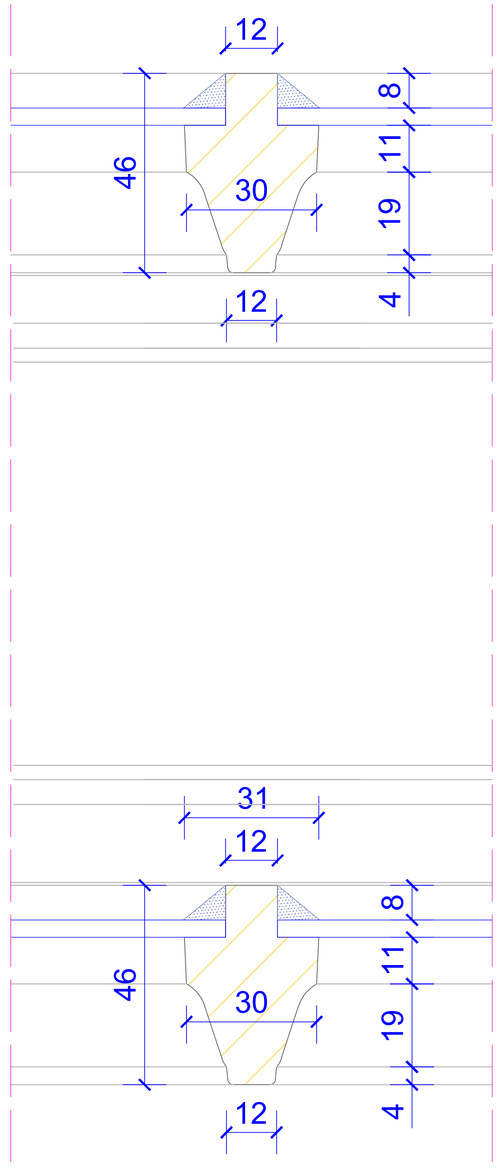

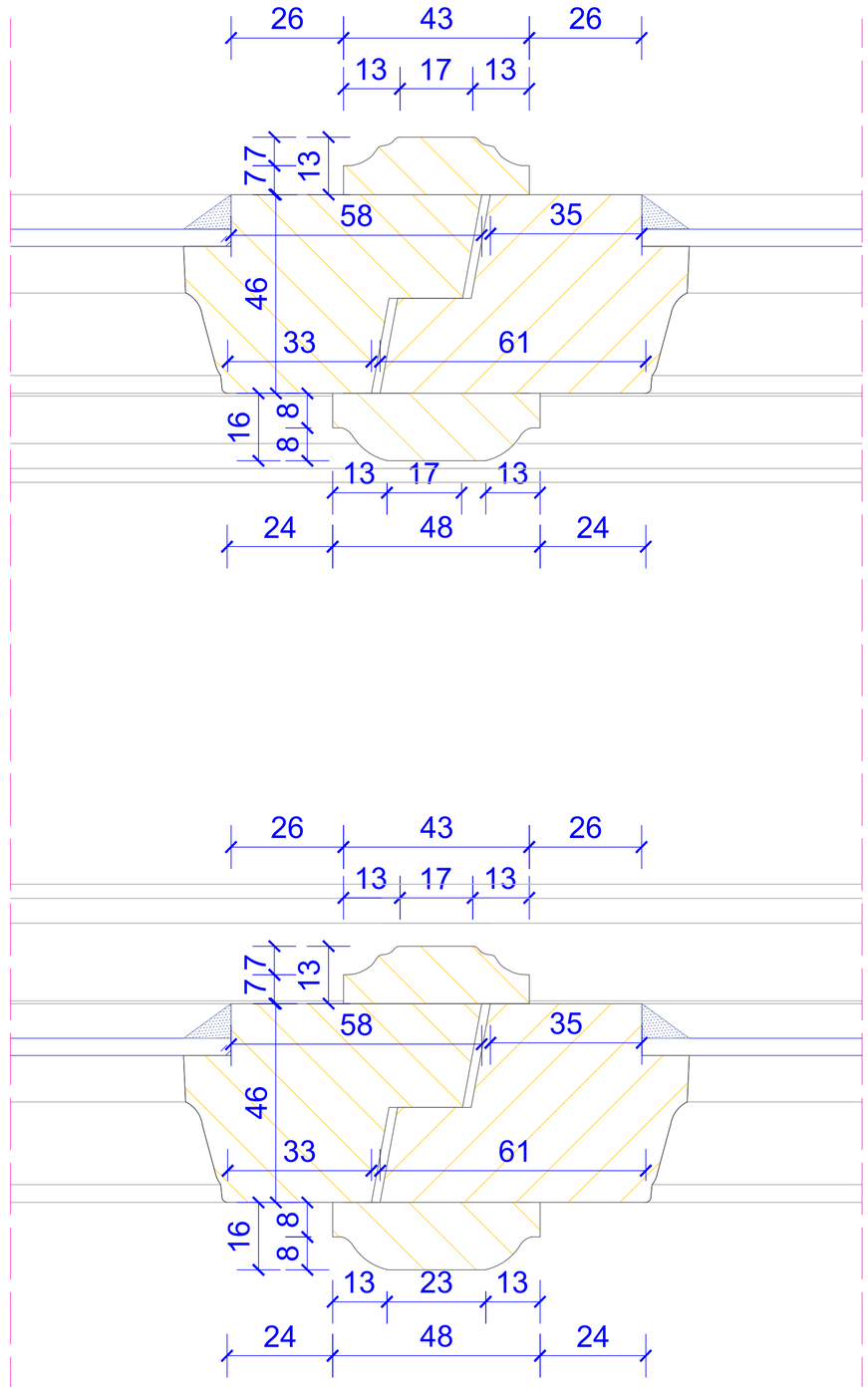

DOKUMENTACJA KONSERWATORSKA STOLARKI OKIENNEJ		
TYTUŁ: Inwentaryzacja konserwatorska stolarki okiennej		
OBIEKT: Budynek dawnego Towarzystwa Jad Charyjoym, przy ul. Hetmana Jana Tarnowskiego 1 w Jarosławiu		Nr rys.: **11.3**
TREŚĆ: Przekrój B-B - TYP XI		Skala: **1:1**
WYKONAWCA: Ochrona Zabytków KRESY AUTOR: mgr Andrzej Damian Borsuk KOREKTA: mgr Michał Horbowicz		Data: **03.2024 r.**

TYP XI

PRZEKRÓJ C-C

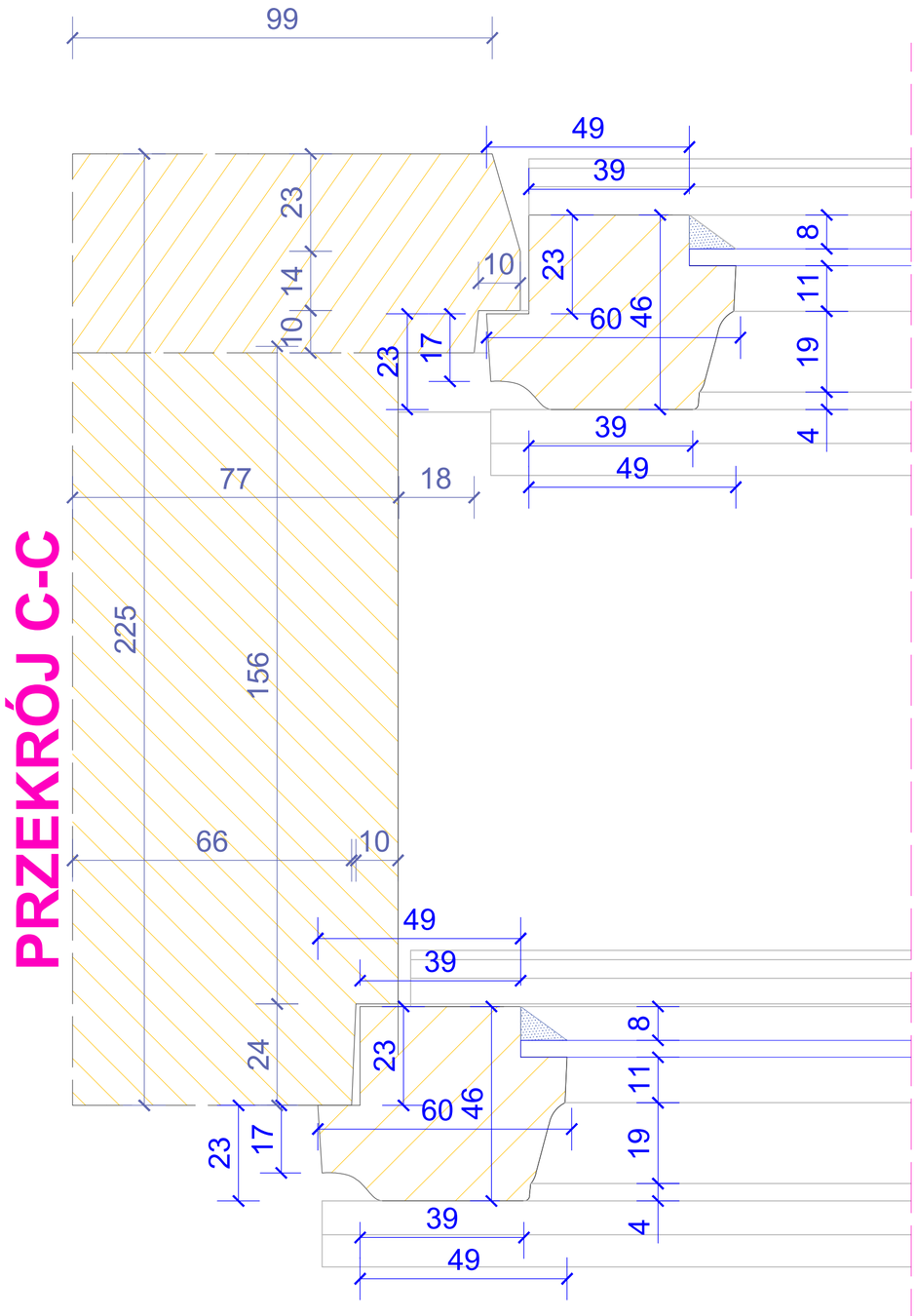

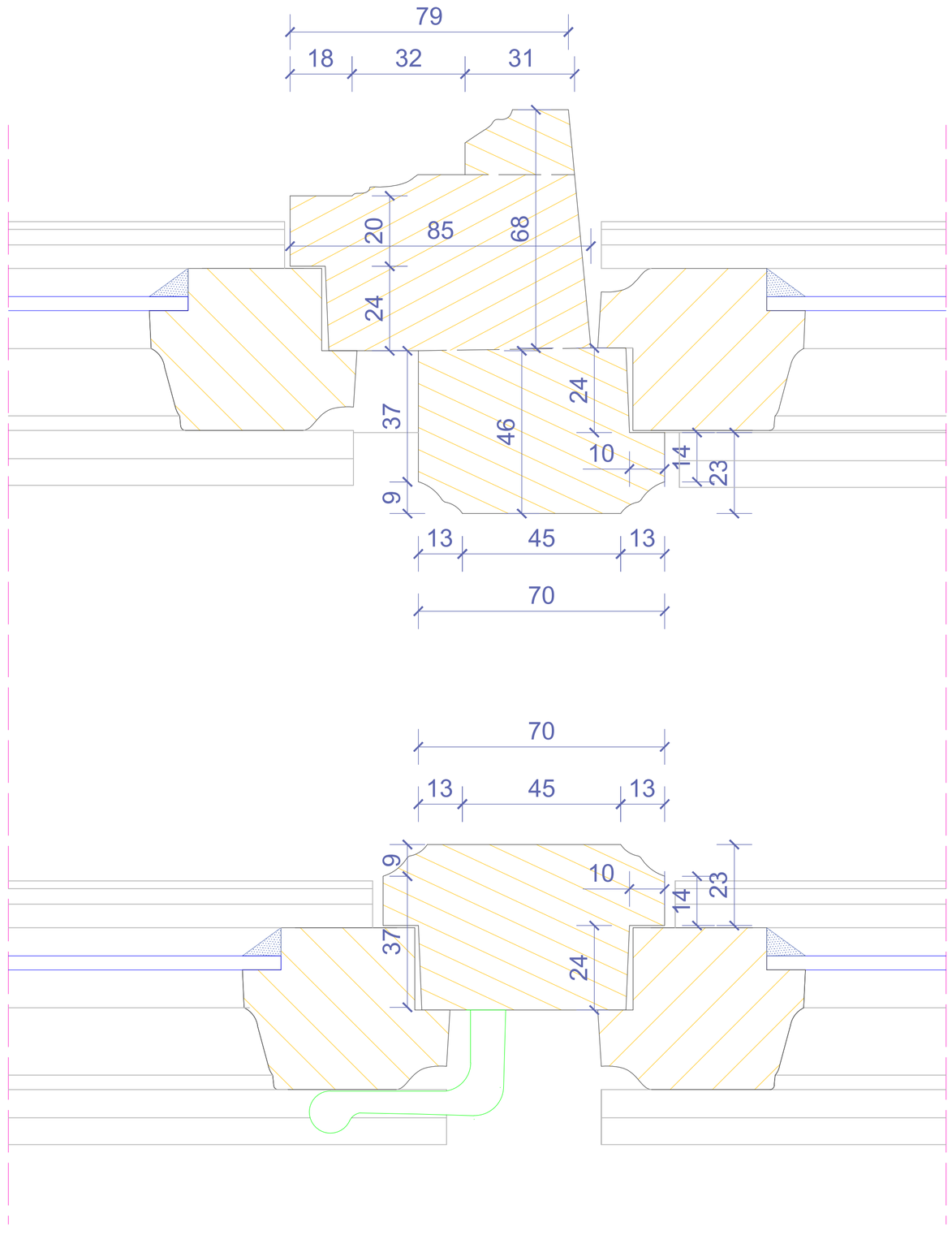

DOKUMENTACJA KONSERWATORSKA STOLARKI OKIENNEJ		
TYTUŁ:	Inwentaryzacja konserwatorska stolarki okiennej	
OBIEKT:	Budynek dawnego Towarzystwa Jad Charyjcym, przy ul. Hetmana Jana Tarnowskiego 1 w Jarosławiu	Nr rys.: **11.4**
TREŚĆ:	Przekrój C-C - TYP XI	Skala: **1:1**
WYKONAWCA:	Ochrona Zabytków KRESY	Data:
AUTOR:	mgr Andrzej Damian Borsuk	**03.2024 r.**
KOREKTA:	mgr Michał Horbowicz	

TYP XI (proj.)

WIDOK ZEWNĘTRZNY

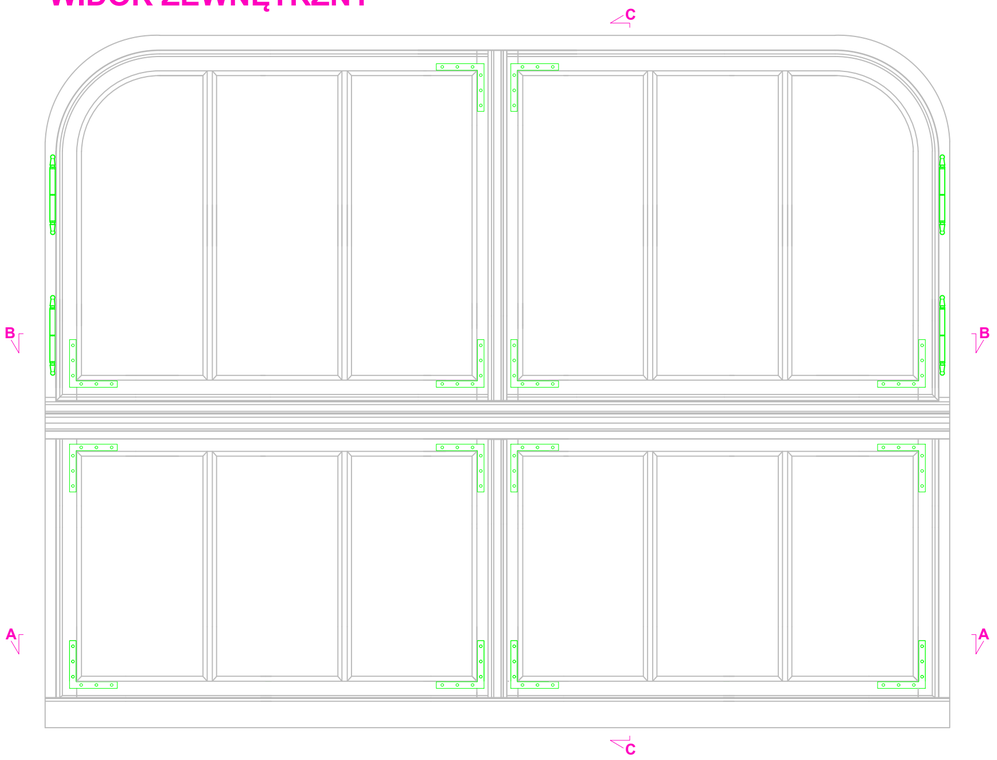

Przekrój C-C

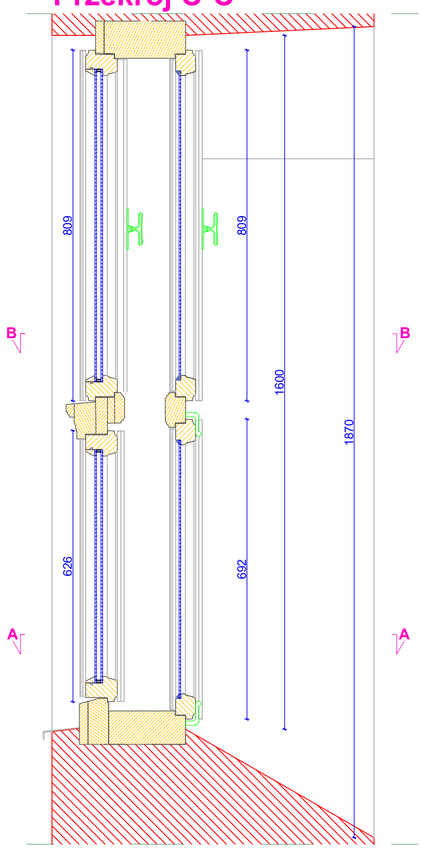

WIDOK WEWNĘTRZNY

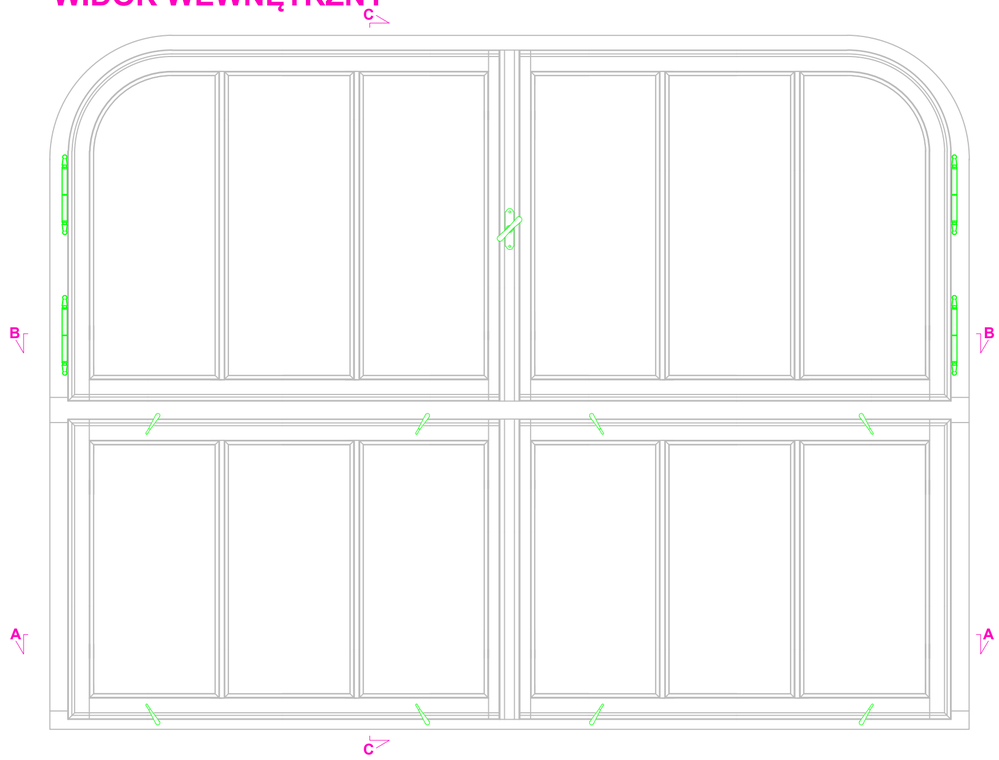

Przekrój A-A

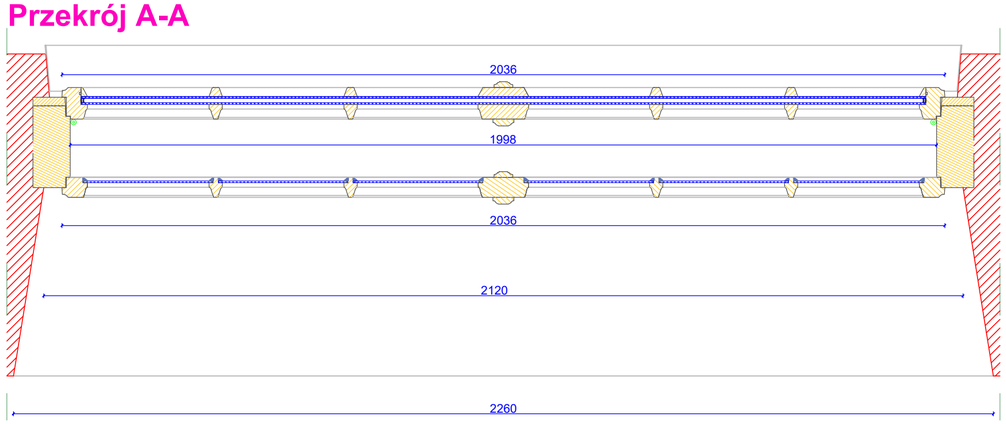

Przekrój B-B

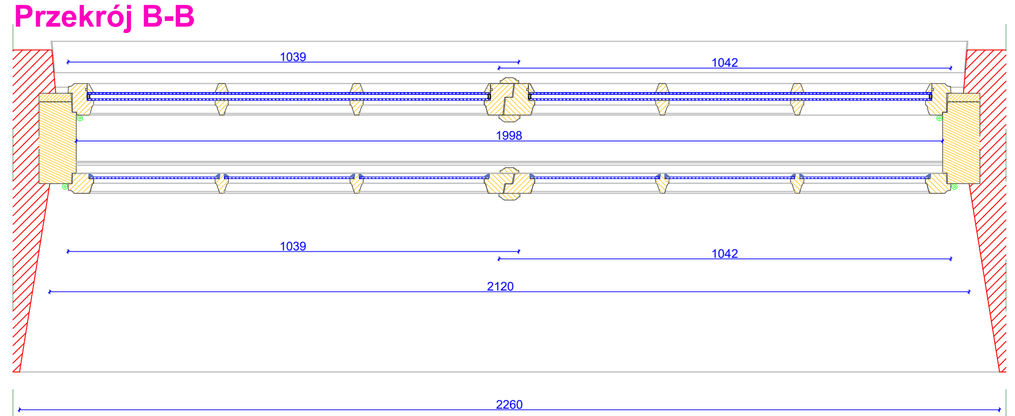

DOKUMENTACJA KONSERWATORSKA STOLARKI OKIENNEJ		
TYTUŁ: Projekt konserwatorski stolarki okiennej		
OBIEKT: Budynek dawnego Towarzystwa Jad Charytcym, przy ul. Hetmana Jana Tarnowskiego 1 w Jarosławiu		Nr rys: **11.5**
TREŚĆ: Widoki i przekroje - TYP XI		Skala: **1:10**
WYKONAWCA: Ochrona Zabytków KRESY AUTOR: mgr Andrzej Damian Borsuk KOREKTA: mgr Michał Horbowicz		Data: **03.2024 r.**

TYP XI (proj.)

PRZEKRÓJ A-A

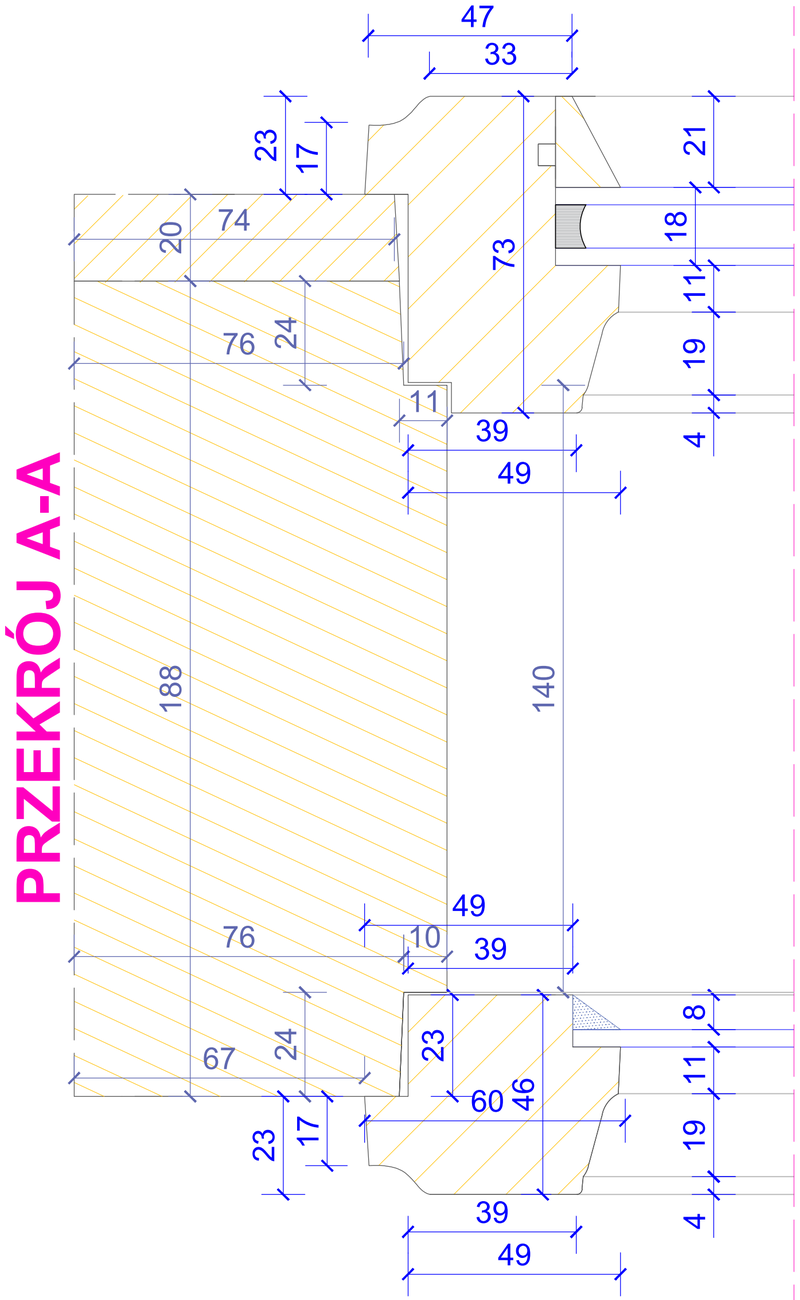

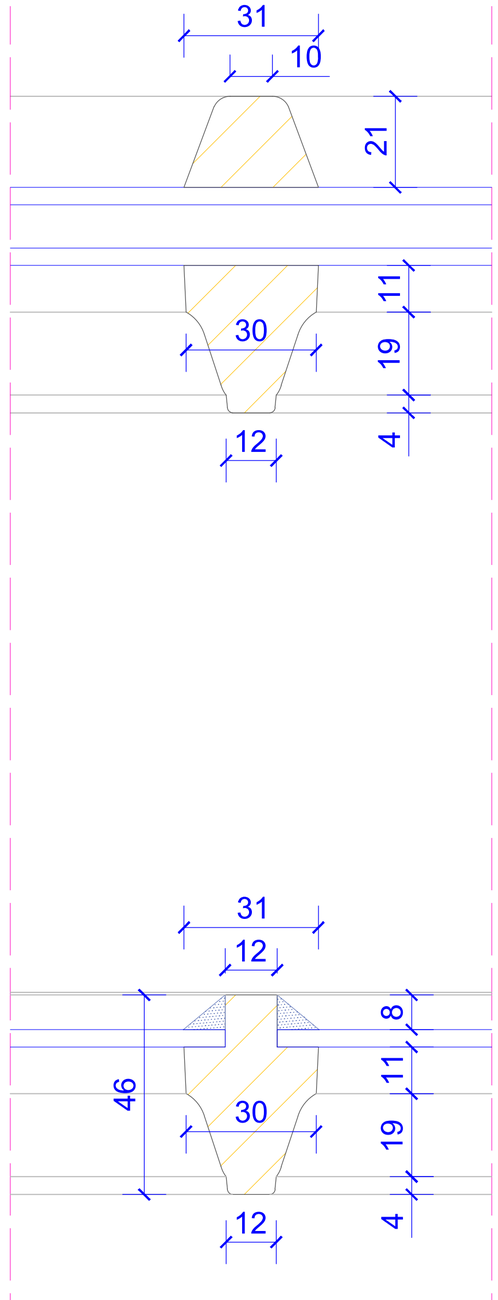

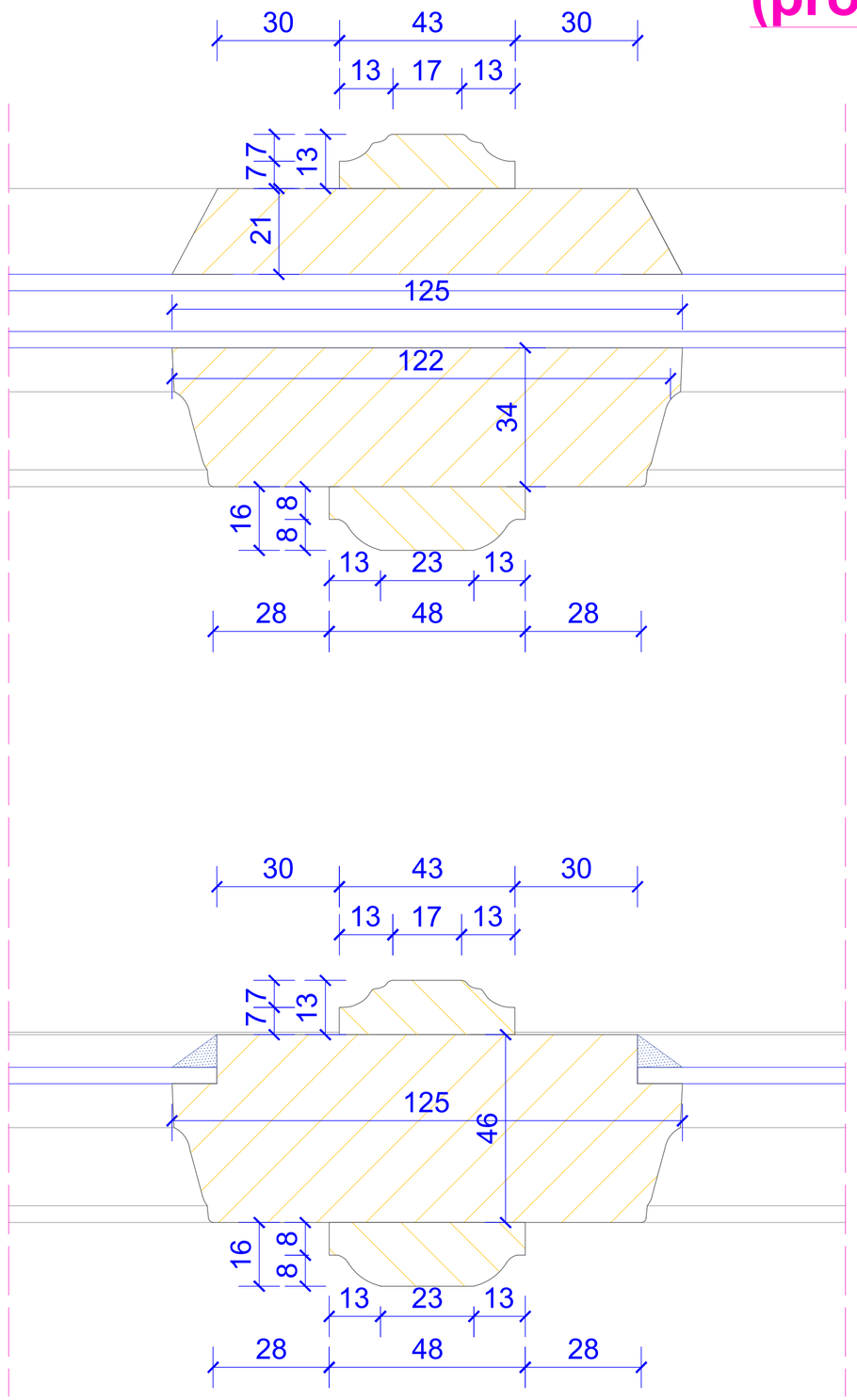

DOKUMENTACJA KONSERWATORSKA STOLARKI OKIENNEJ		
TYTUŁ: Projekt konserwatorski stolarki okiennej		
OBIEKT: Budynek dawnego Towarzystwa Jad Charyjcym, przy ul. Hetmana Jana Tarnowskiego 1 w Jarosławiu		Nr rys.: **11.6**
TREŚĆ: Przekrój A-A - TYP XI		Skala: **1:1**
WYKONAWCA:	Ochrona Zabytków KRESY	Data: **03.2024 r.**
AUTOR:	mgr Andrzej Damian Borsuk	
KOREKTA:	mgr Michał Horbowicz	

TYP XI (proj.)

PRZEKRÓJ A-A

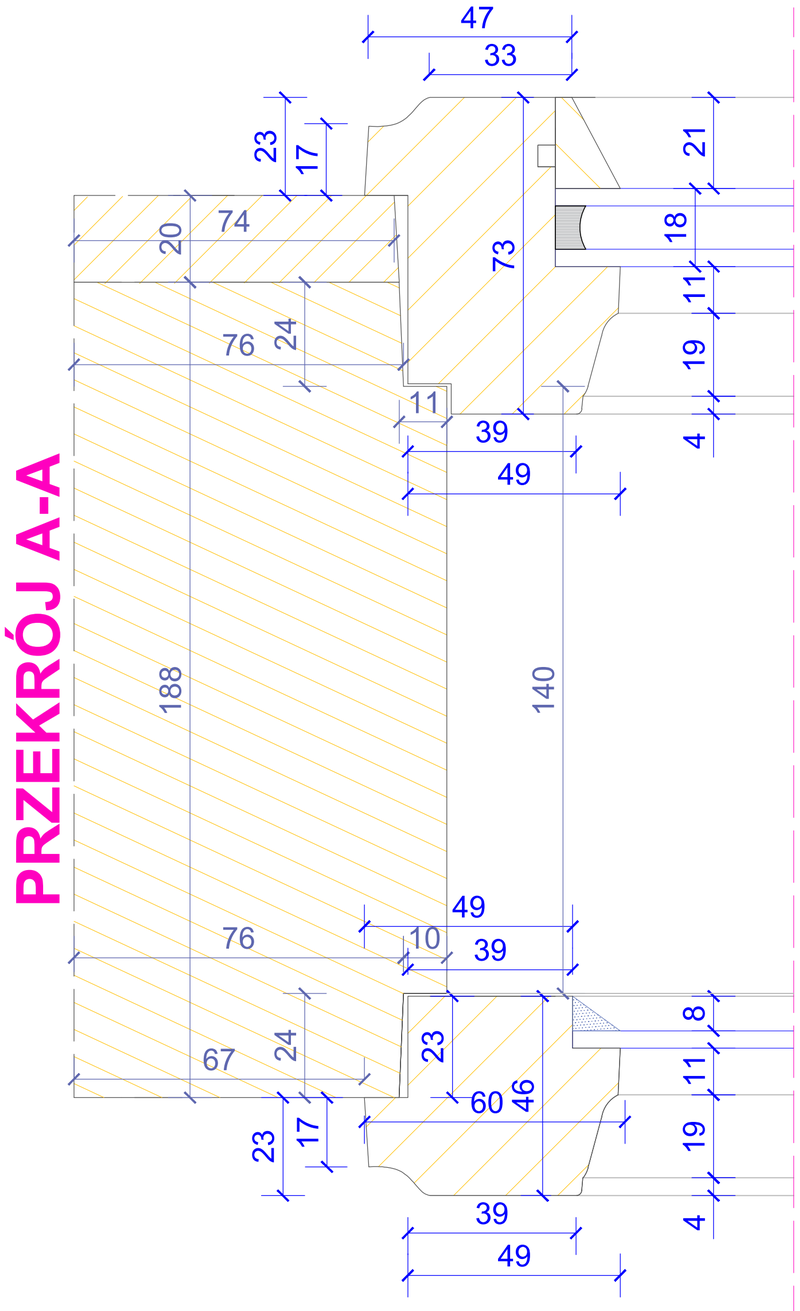

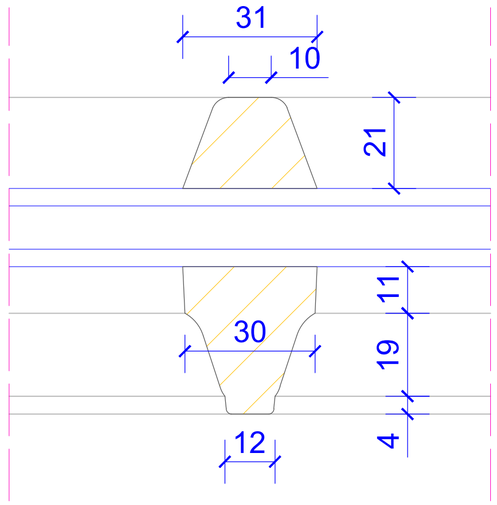

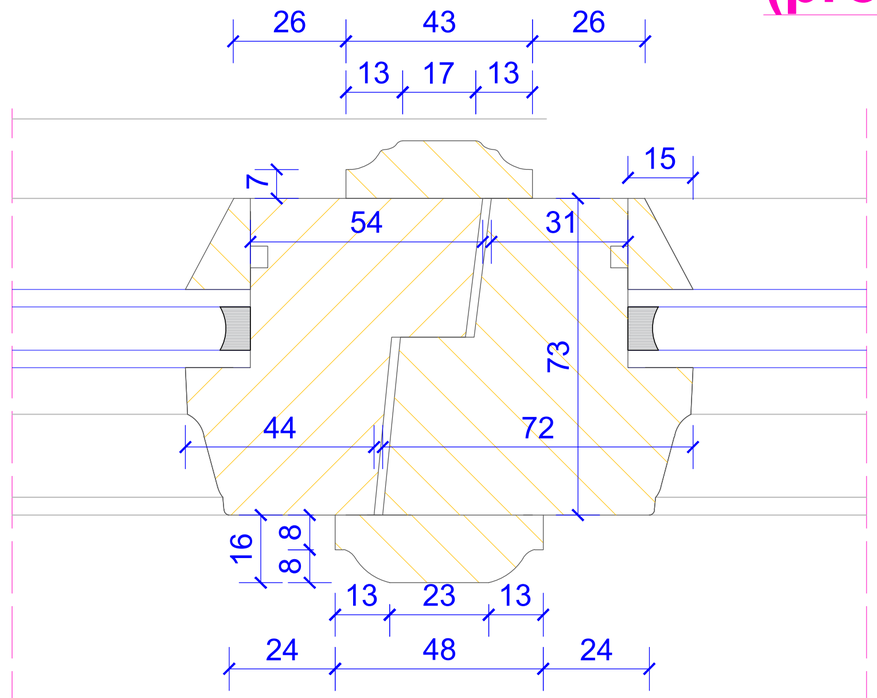

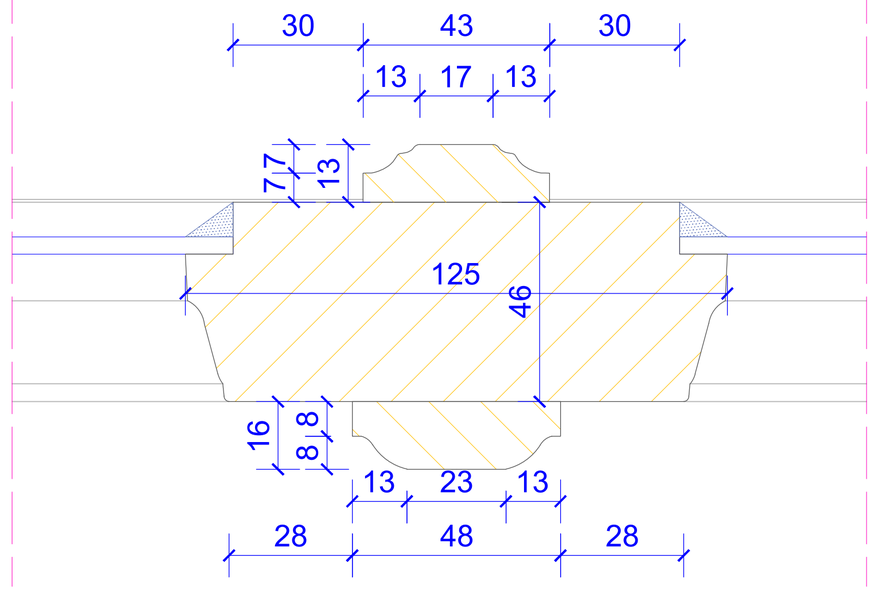

DOKUMENTACJA KONSERWATORSKA STOLARKI OKIENNEJ		
TYTUŁ: Projekt konserwatorski stolarki okiennej		
OBIEKT: Budynek dawnego Towarzystwa Jad Charyjcym, przy ul. Hetmana Jana Tarnowskiego 1 w Jarosławiu		Nr rys.: **11.7**
TREŚĆ: Przekrój B-B - TYP XI		Skala: **1:1**
WYKONAWCA: Ochrona Zabytków KRESY AUTOR: mgr Andrzej Damian Borsuk KOREKTA: mgr Michał Horbowicz		Data: **03.2024 r.**

TYP XI (proj.)

PRZEKRÓJ C-C

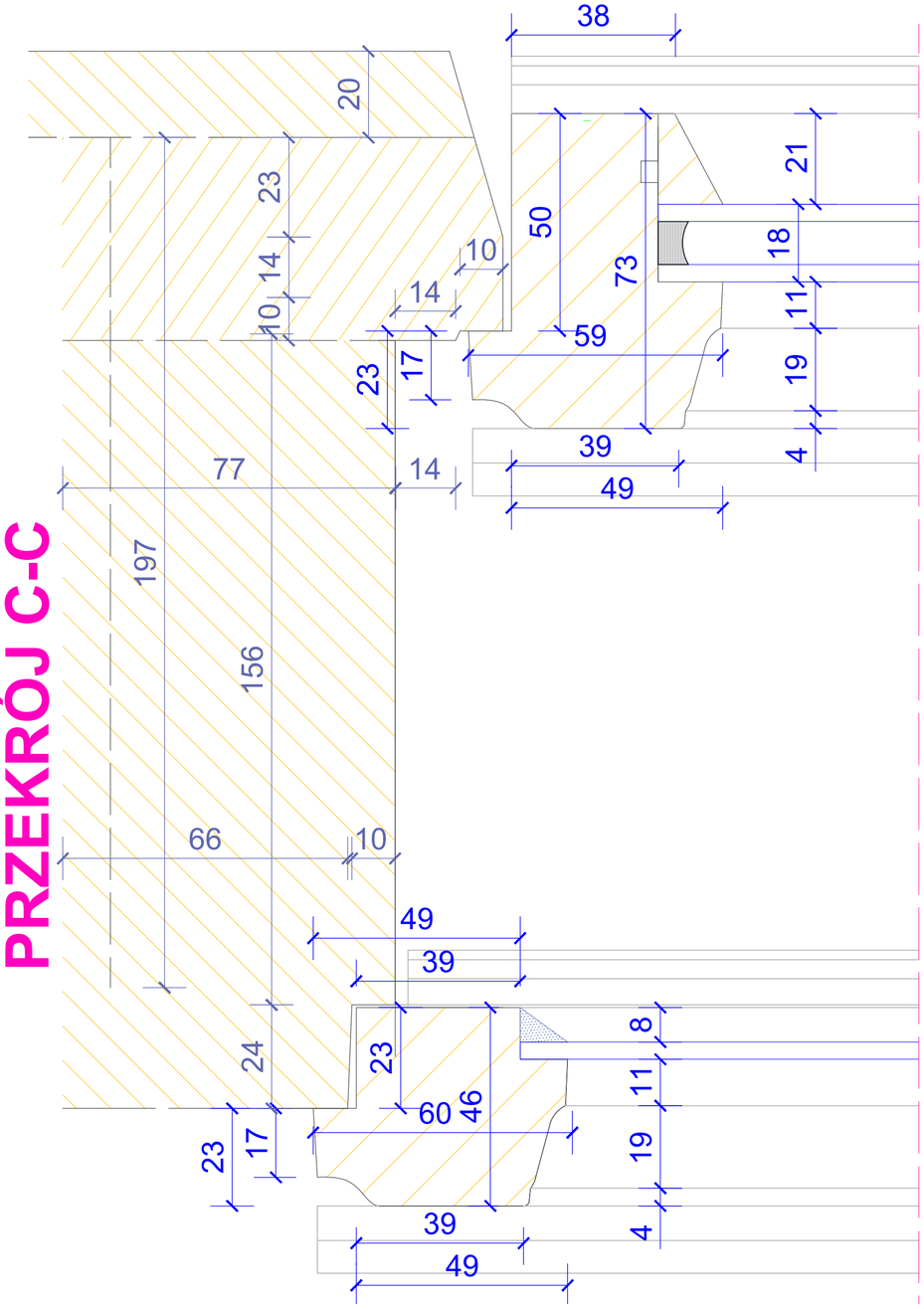

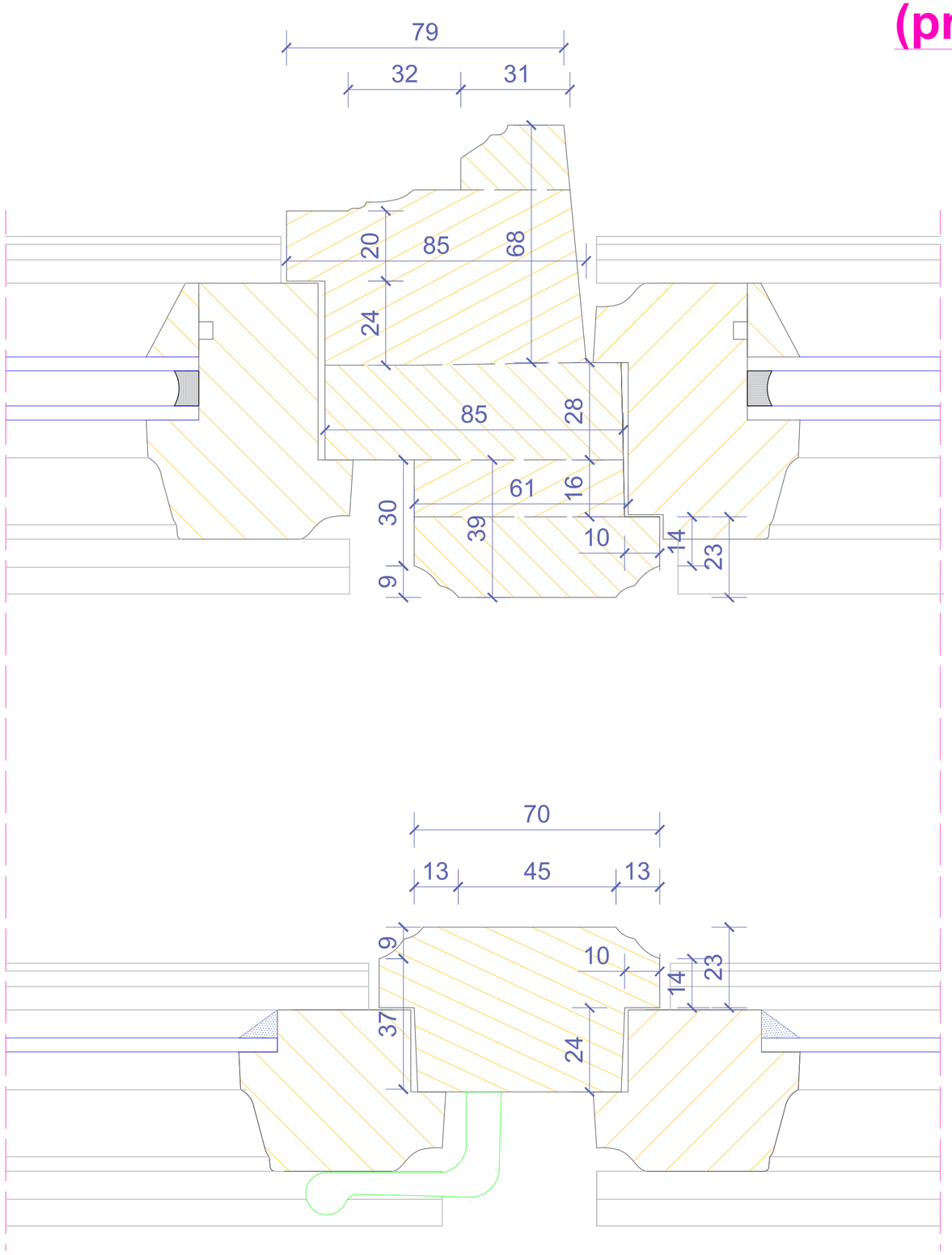

DOKUMENTACJA KONSERWATORSKA STOLARKI OKIENNEJ			
TYTUŁ:	Projekt konserwatorski stolarki okiennej		
OBIEKT:	Budynek dawnego Towarzystwa Jad Charyjcym, przy ul. Hetmana Jana Tarnowskiego 1 w Jarosławiu	Nr rys.:	11.8
TREŚĆ:	Przekrój C-C - TYP XI	Skala:	1:1
WYKONAWCA:	Ochrona Zabytków KRESY	Data:	03.2024 r.
AUTOR:	mgr Andrzej Damian Borsuk		
KOREKTA:	mgr Michał Horbowicz		

TYP XII

WIDOK ZEWNĘTRZNY

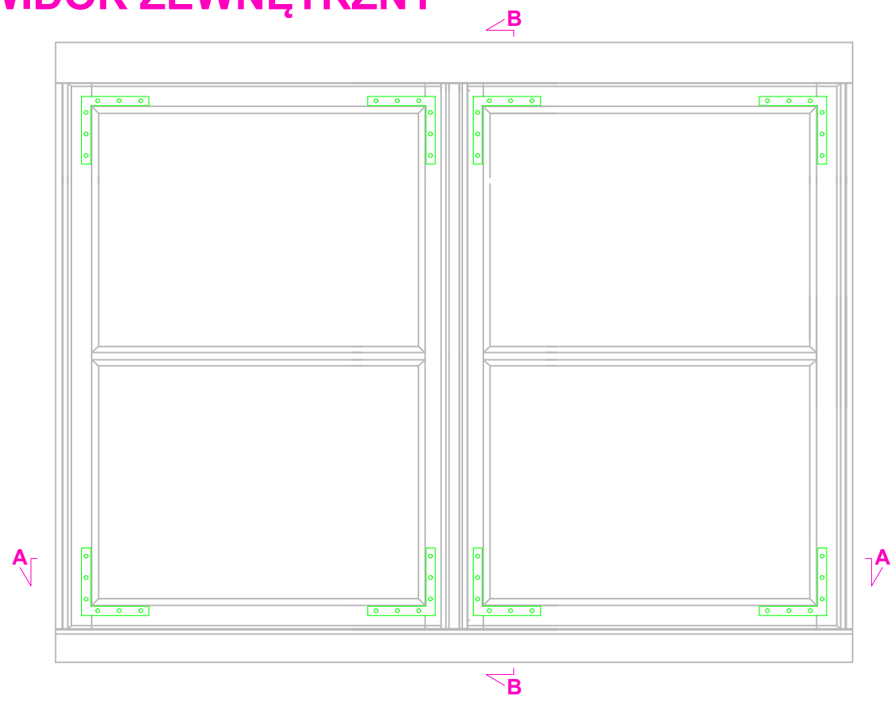

Przekrój B-B

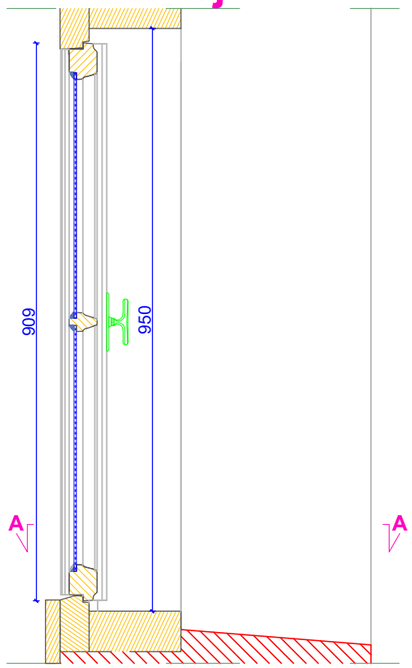

WIDOK WEWNĘTRZNY

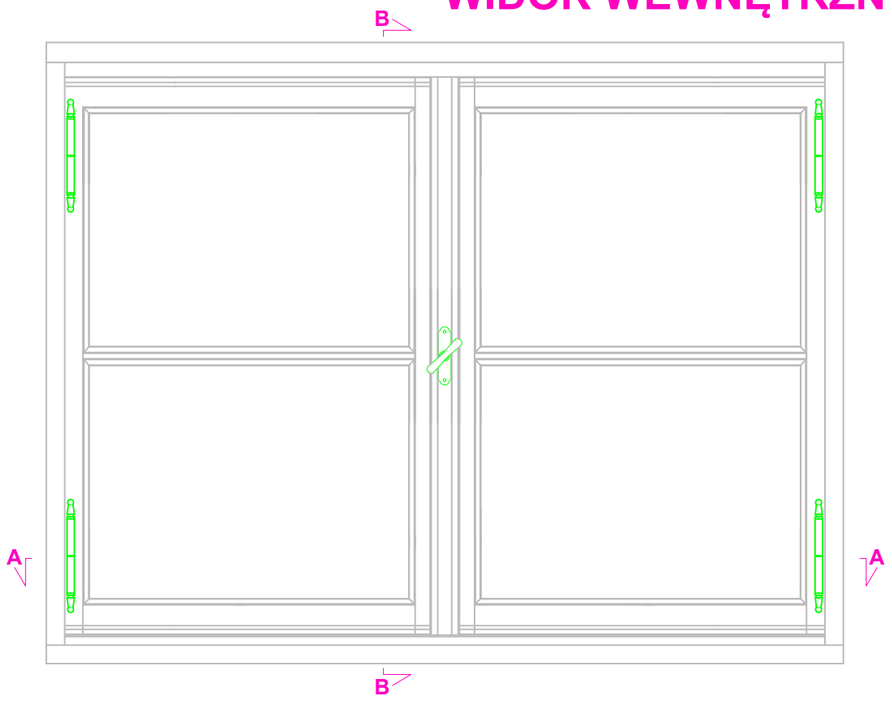

Przekrój A-A

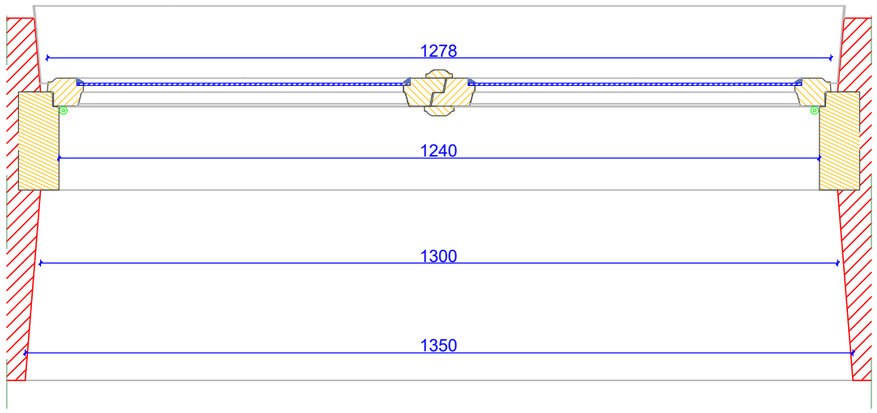

DOKUMENTACJA KONSERWATORSKA STOLARKI OKIENNEJ		
TYTUŁ: Inwentaryzacja konserwatorska stolarki okiennej		
OBIEKT: Budynek dawnego Towarzystwa Jad Charyjcym, przy ul. Hetmana Jana Tarnowskiego 1 w Jarosławiu		Nr rys.: **12.1**
TREŚĆ: Widoki i przekroje - TYP XII		Skala: **1:10**
WYKONAWCA: Ochrona Zabytków KRESY AUTOR: mgr Andrzej Damian Borsuk KOREKTA: mgr Michał Horbowicz		Data: **03.2024 r.**

TYP XII

PRZEKRÓJ A-A

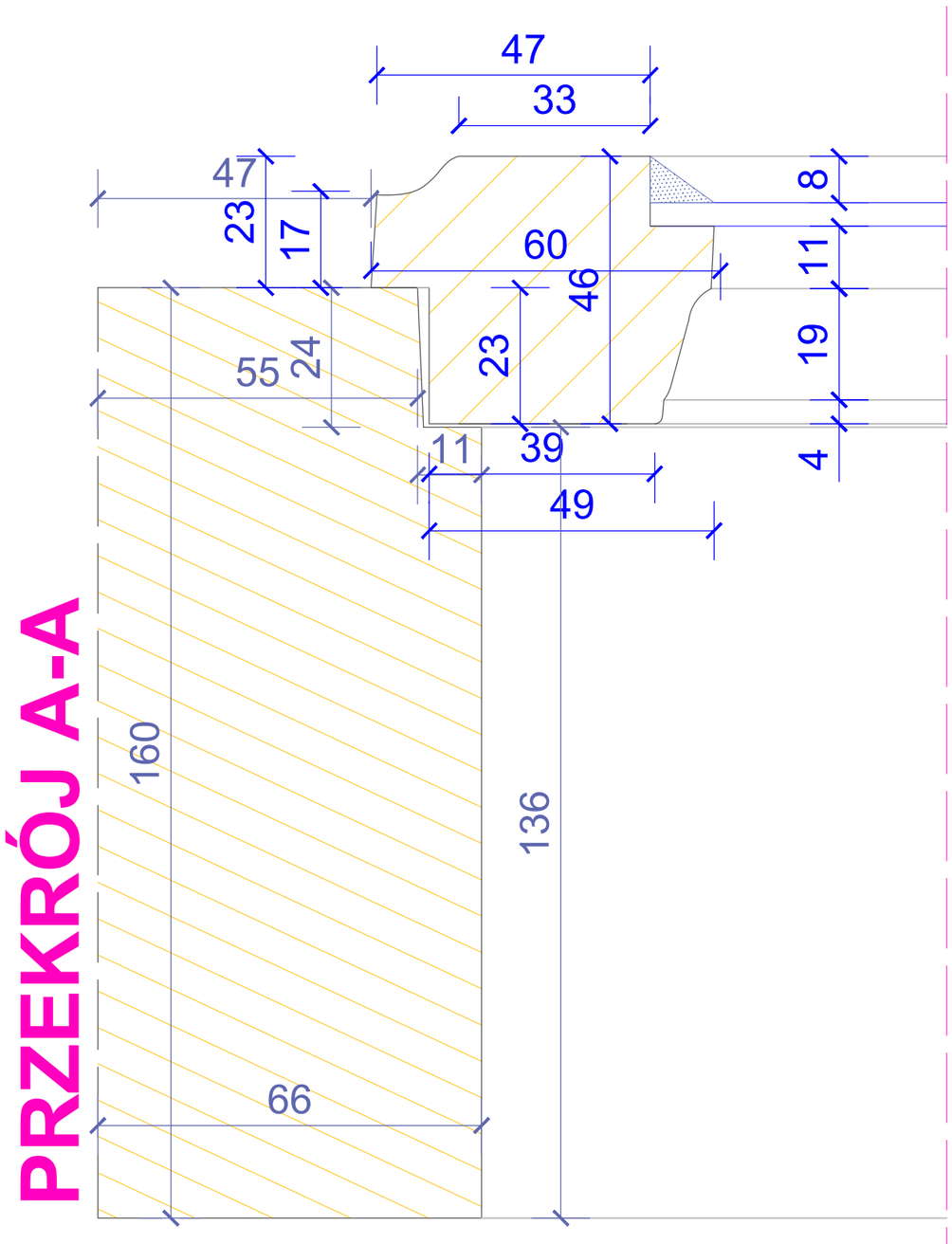

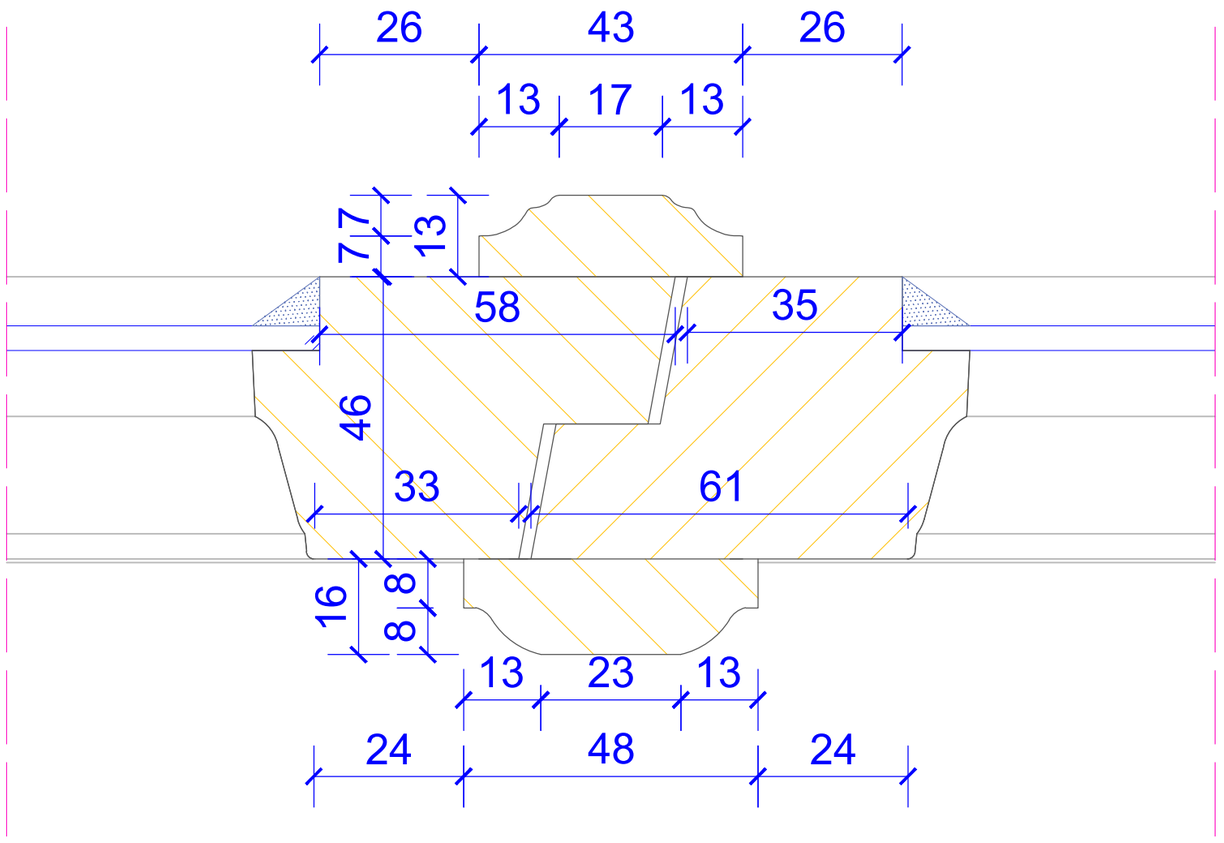

PRZEKRÓJ B-B

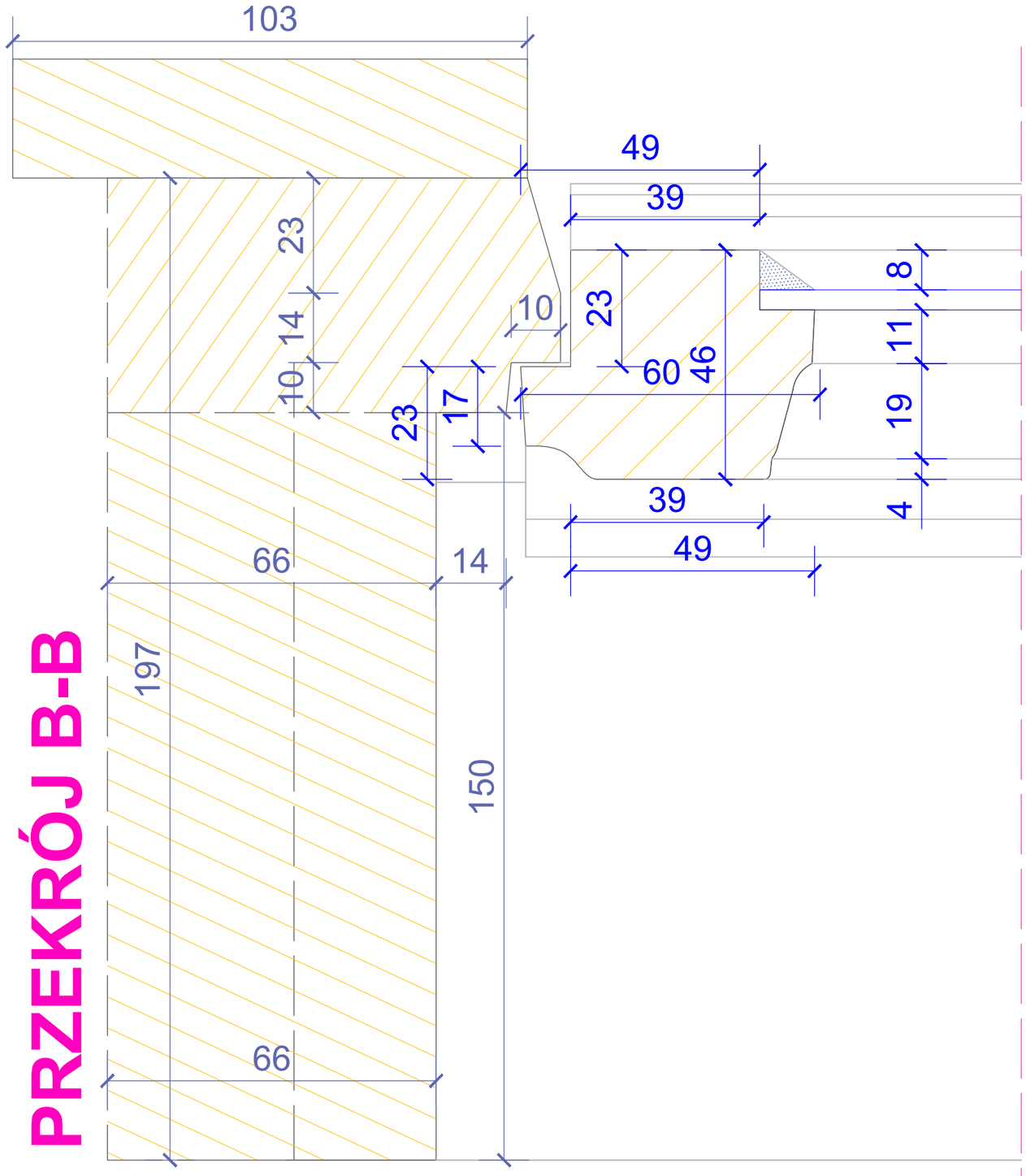

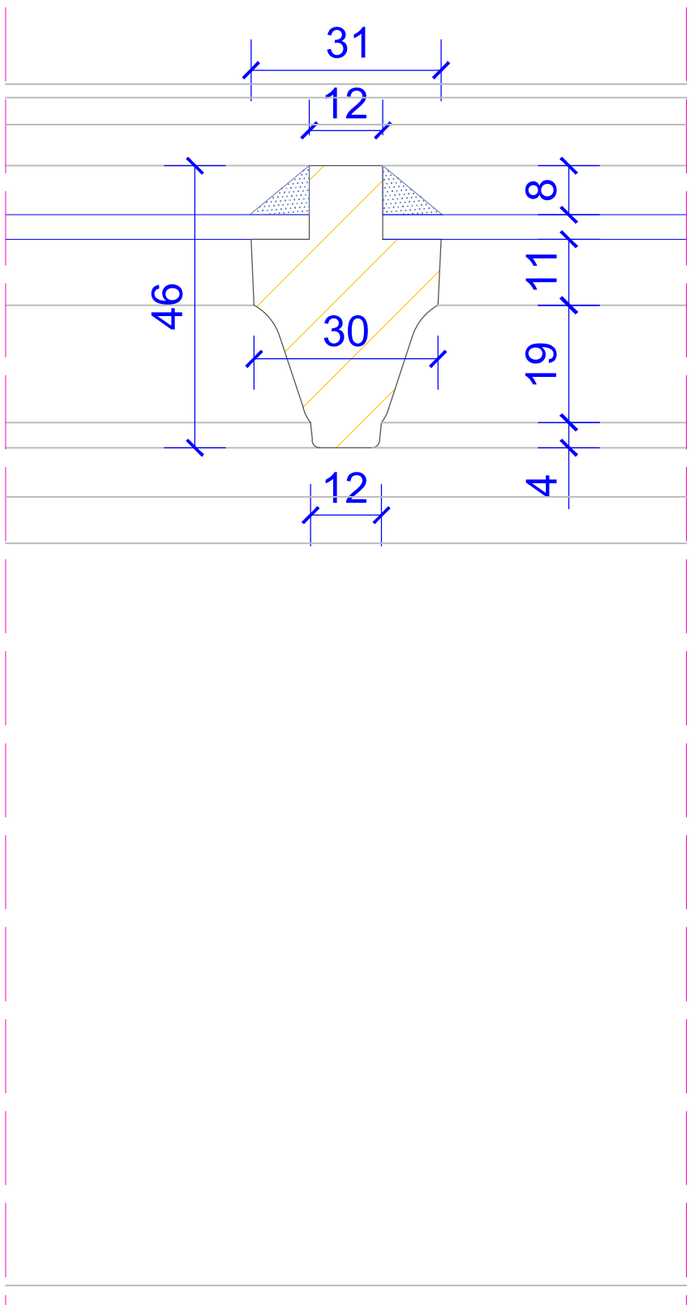

DOKUMENTACJA KONSERWATORSKA STOLARKI OKIENNEJ	
TYTUŁ: Inwentaryzacja konserwatorska stolarki okiennej	
OBIEKT: Budynek dawnego Towarzystwa Jad Charyjcym, przy ul. Hetmana Jana Tarnowskiego 1 w Jarosławiu	Nr rys.: **12.2**
TREŚĆ: Przekrój A-A i B-B - TYP XII	Skala: **1:1**
WYKONAWCA: Ochrona Zabytków KRESY AUTOR: mgr Andrzej Damian Borsuk KOREKTA: mgr Michał Horbowicz	Data: **03.2024 r.**

TYP XII (proj)

WIDOK ZEWNĘTRZNY

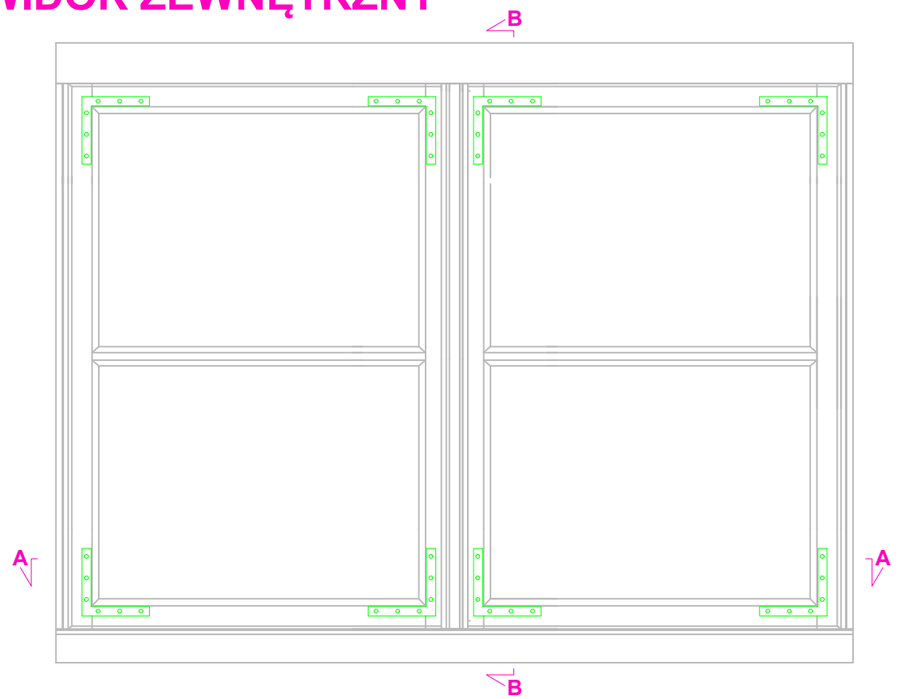

Przekrój B-B

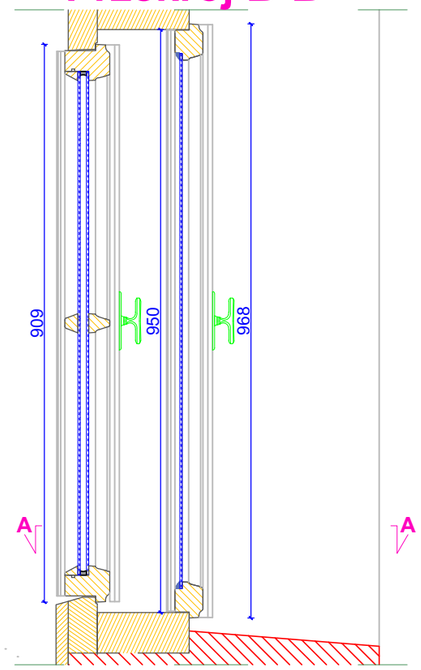

WIDOK WEWNĘTRZNY

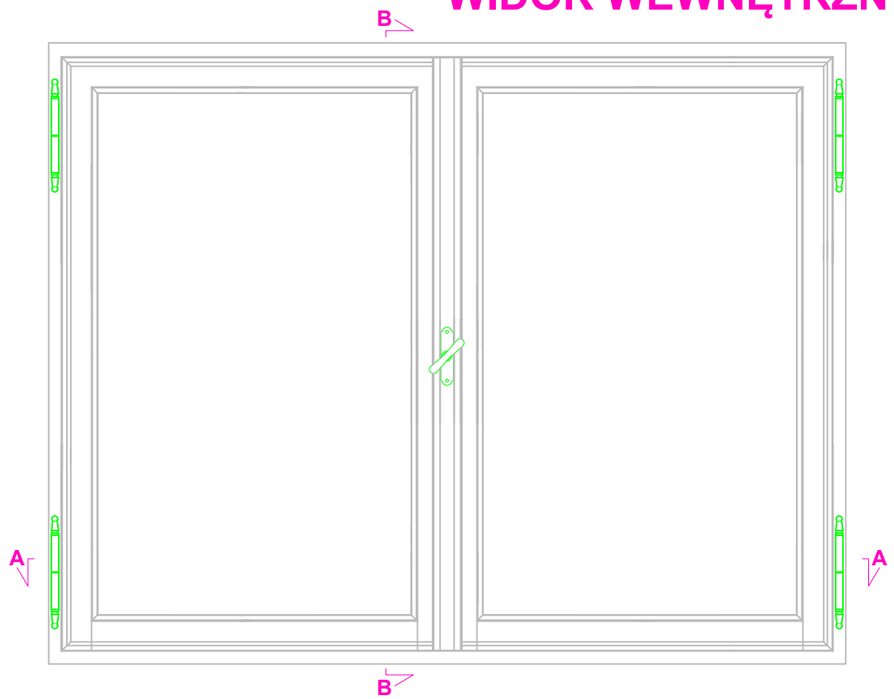

Przekrój A-A

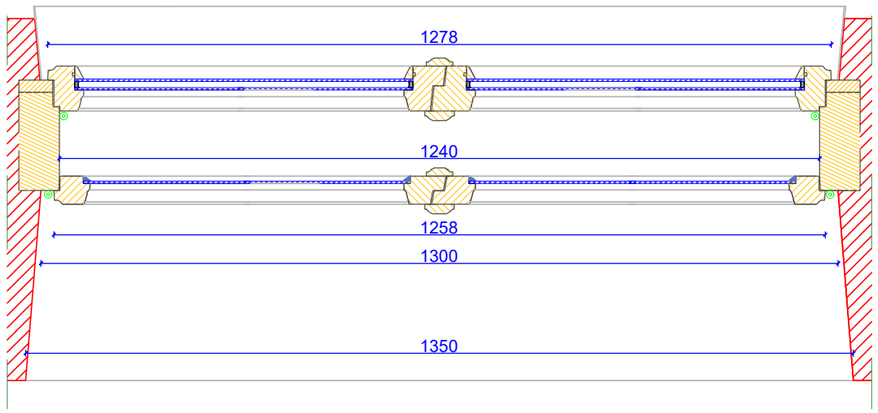

DOKUMENTACJA KONSERWATORSKA STOLARKI OKIENNEJ		
TYTUŁ: Projekt konserwatorski stolarki okiennej		
OBIEKT: Budynek dawnego Towarzystwa Jad Charyjcym, przy ul. Hetmana Jana Tarnowskiego 1 w Jarosławiu		Nr rys.: **12.3**
TREŚĆ: Widoki i przekroje - TYP XII		Skala: **1:10**
WYKONAWCA:	Ochrona Zabytków KRESY	Data:
AUTOR:	mgr Andrzej Damian Borsuk	**03.2024 r.**
KOREKTA:	mgr Michał Horbowicz	

TYP XII (PROJ)

PRZEKRÓJ A-A

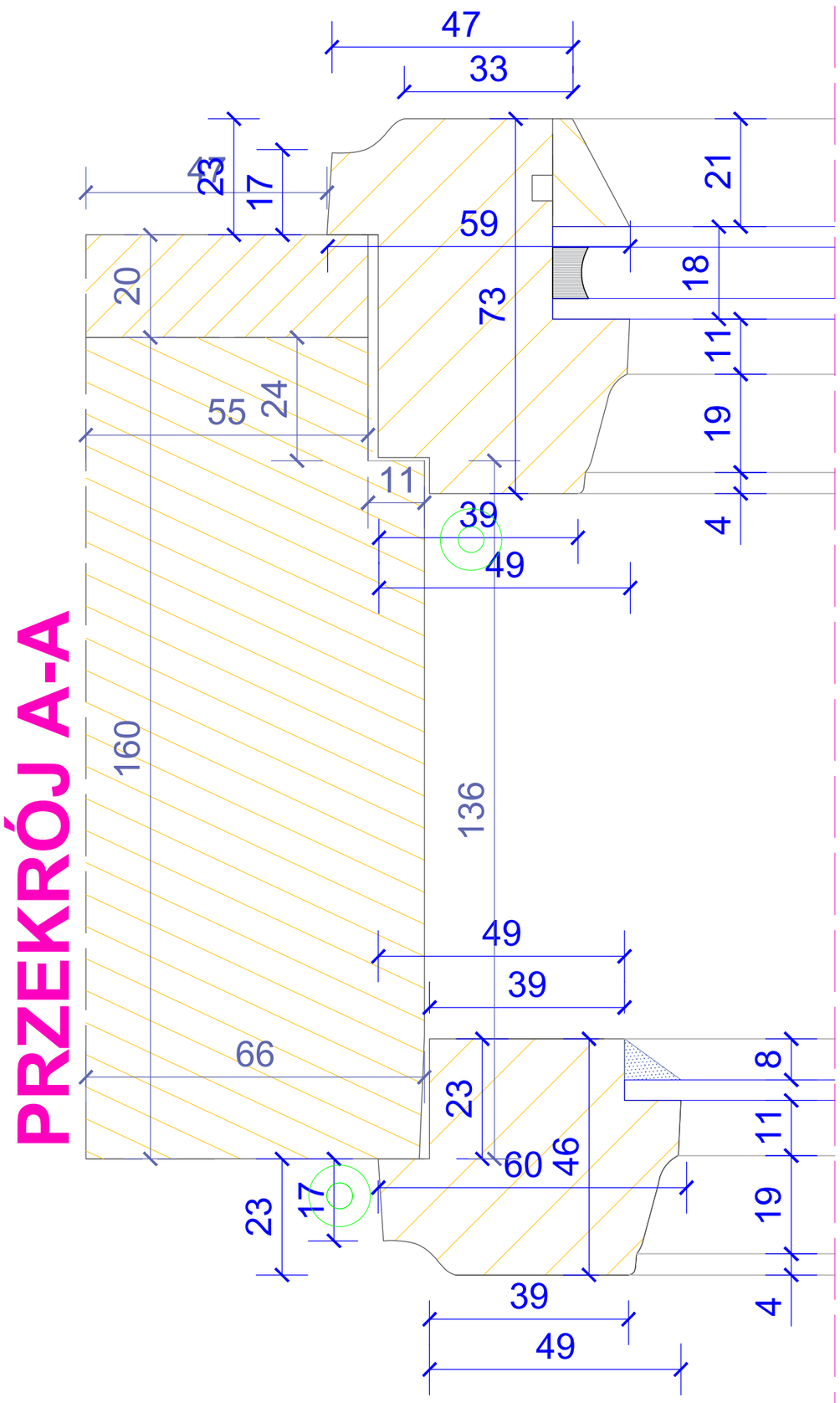

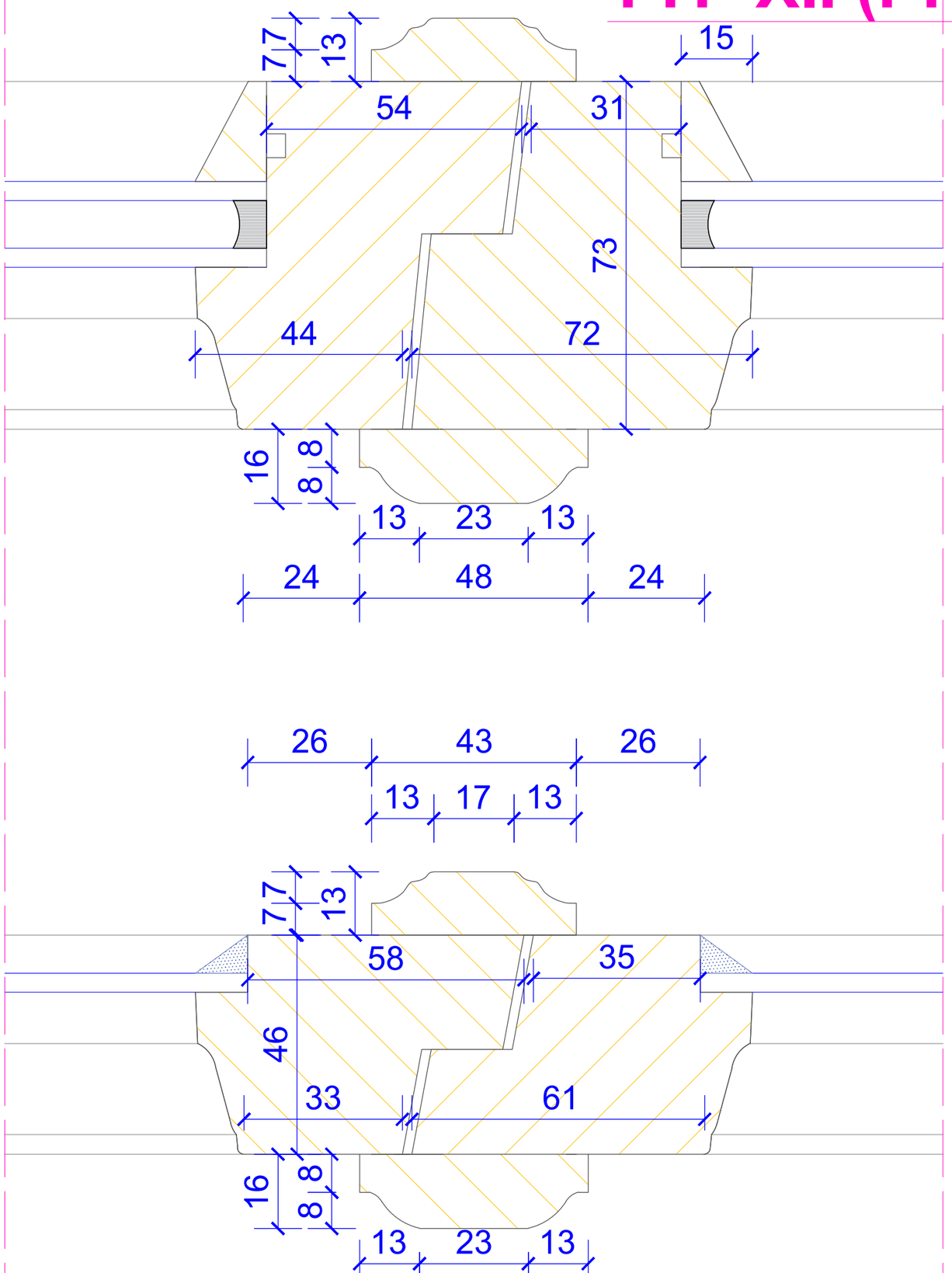

PRZEKRÓJ B-B

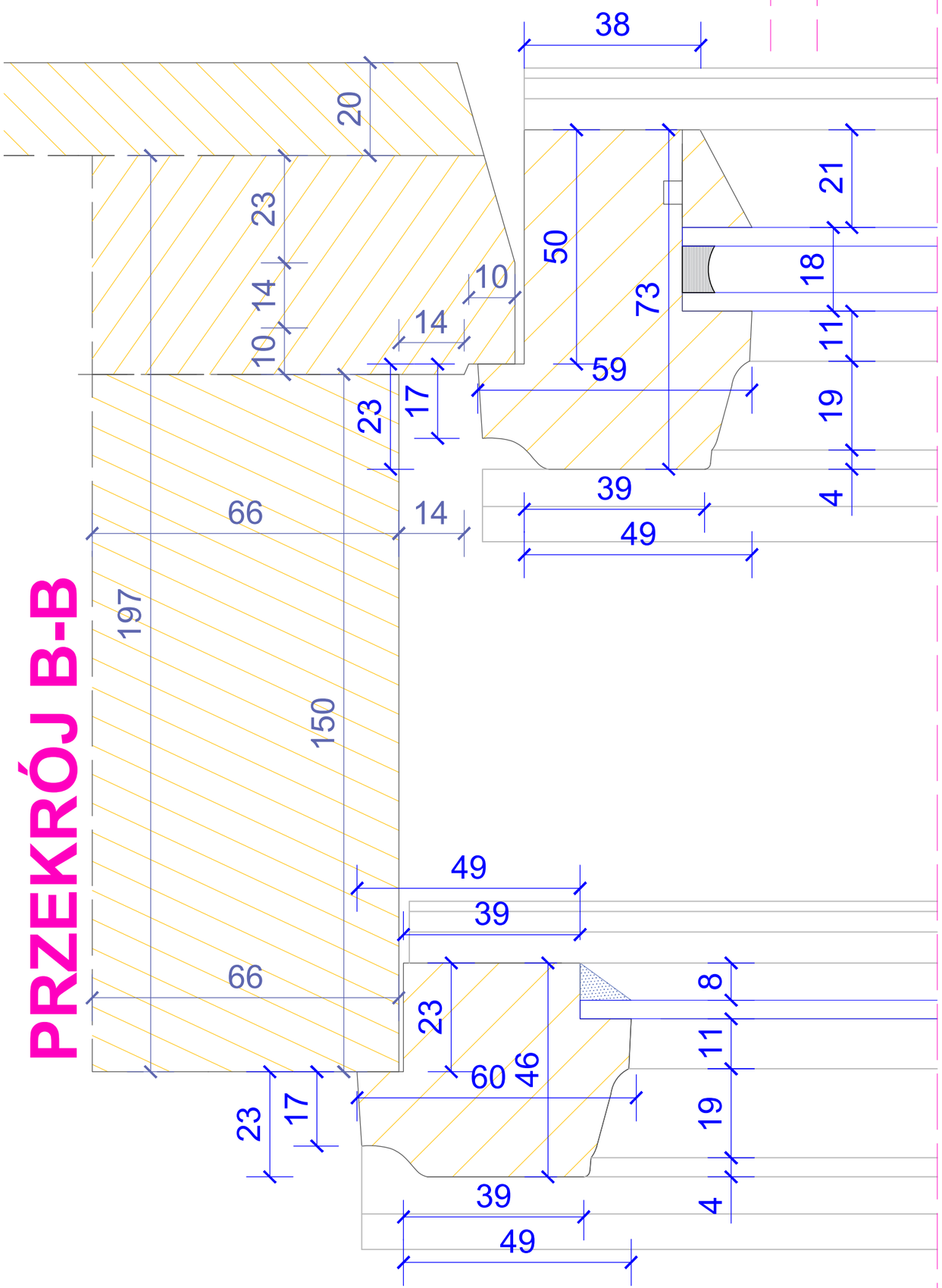

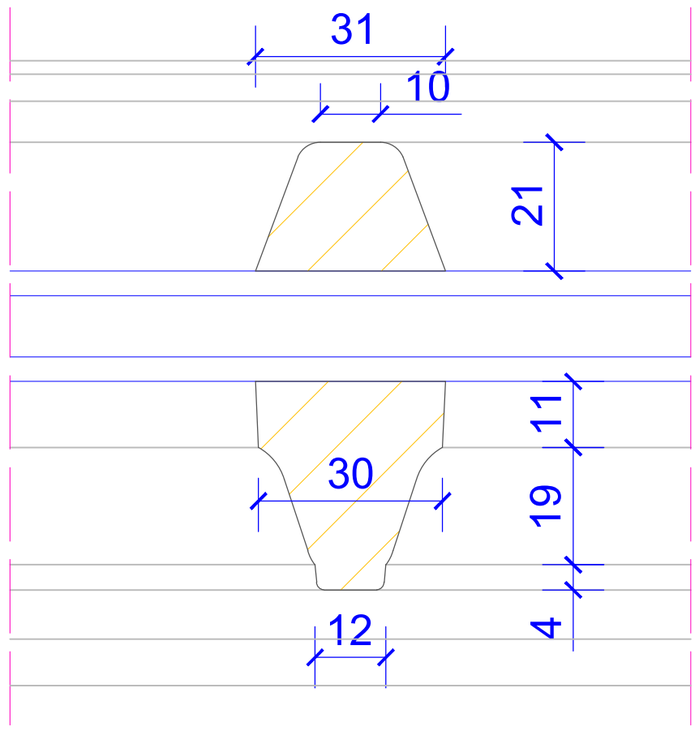

DOKUMENTACJA KONSERWATORSKA STOLARKI OKIENNEJ		
TYTUŁ: Projekt konserwatorski stolarki okiennej		
OBIEKT: Budynek dawnego Towarzystwa Jad Charyjcym, przy ul. Hetmana Jana Tarnowskiego 1 w Jarosławiu		Nr rys.: **12.4**
TREŚĆ: Przekrój A-A i B-B - TYP XII		Skala: **1:1**
WYKONAWCA: Ochrona Zabytków KRESY AUTOR: mgr Andrzej Damian Borsuk KOREKTA: mgr Michał Horbowicz		Data: **03.2024 r.**

TYP XIII

WIDOK ZEWNĘTRZNY

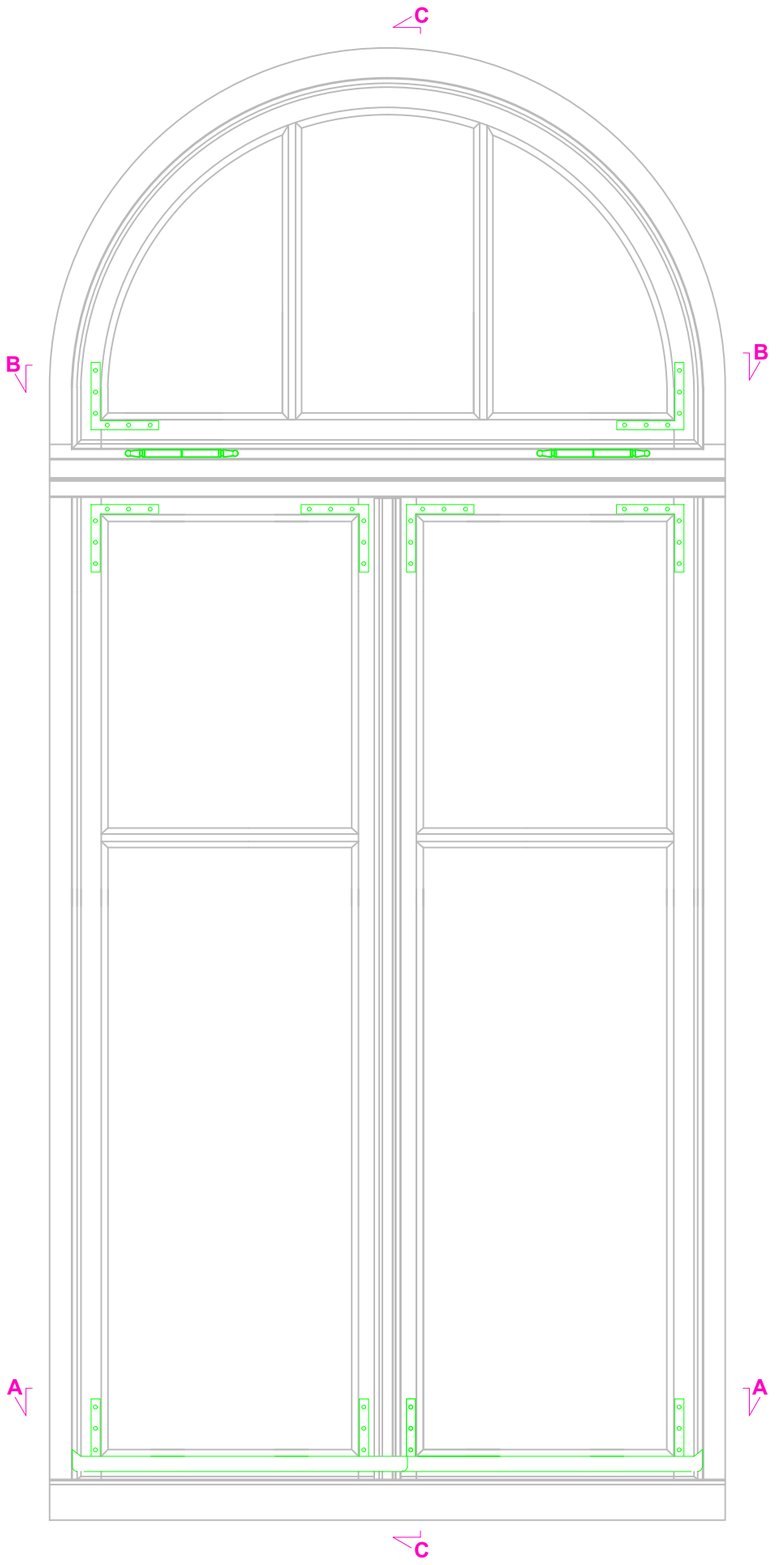

Przekrój C-C

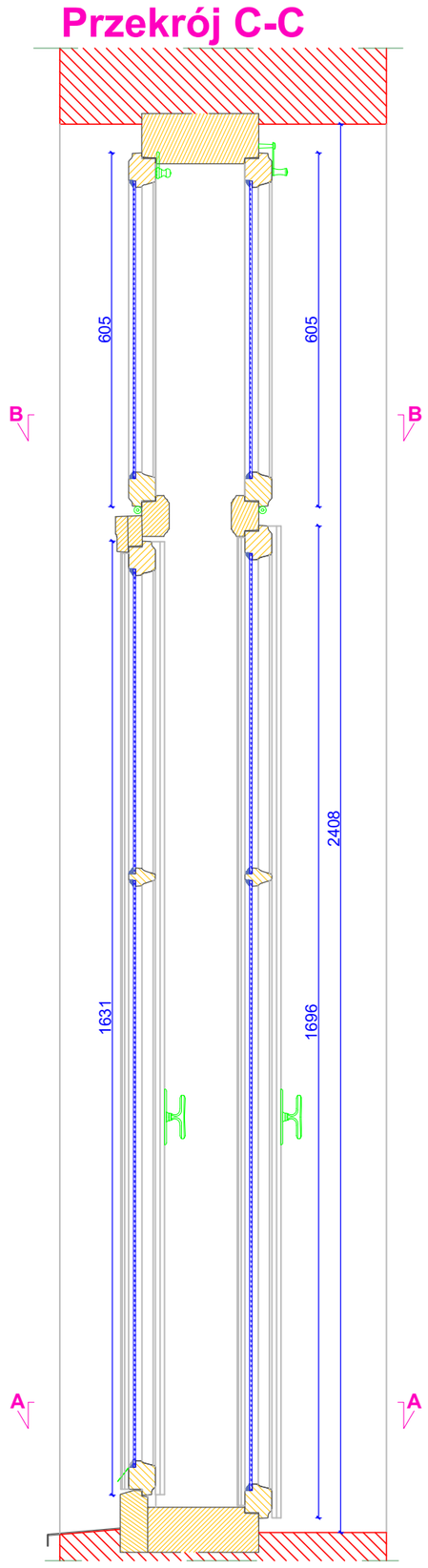

WIDOK WEWNĘTRZNY

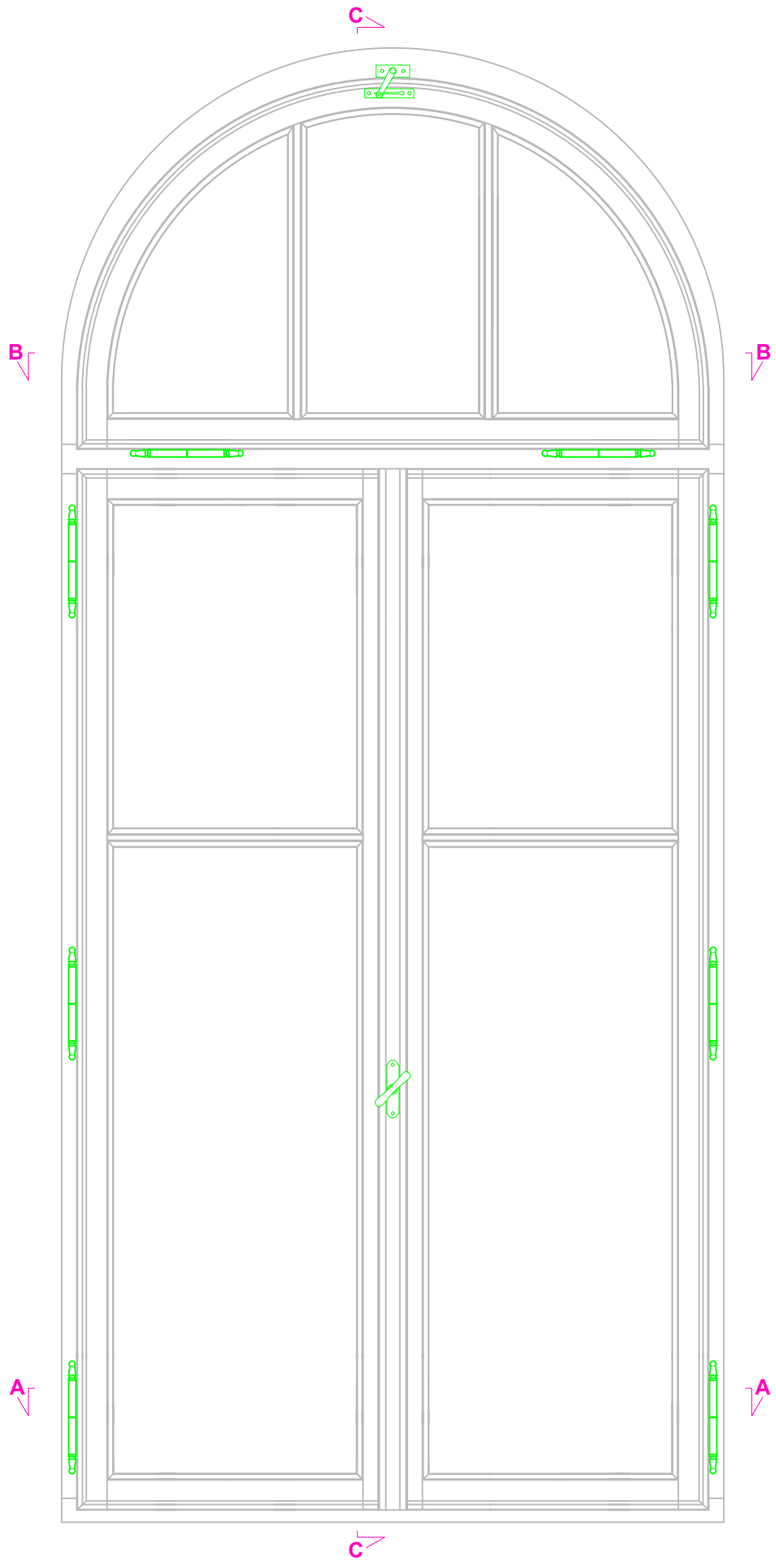

Przekrój A-A

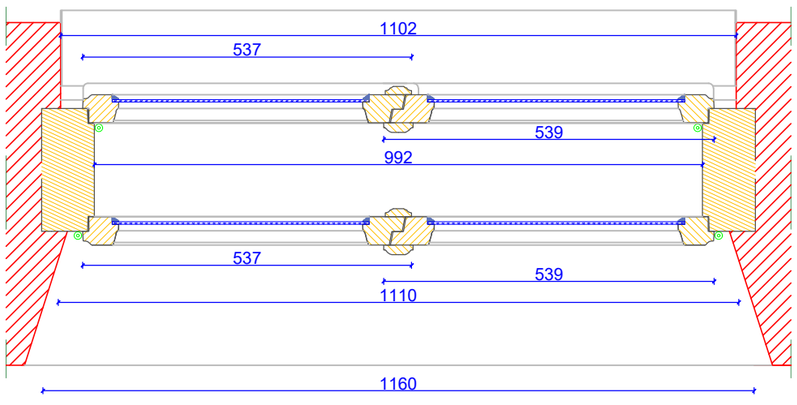

Przekrój B-B

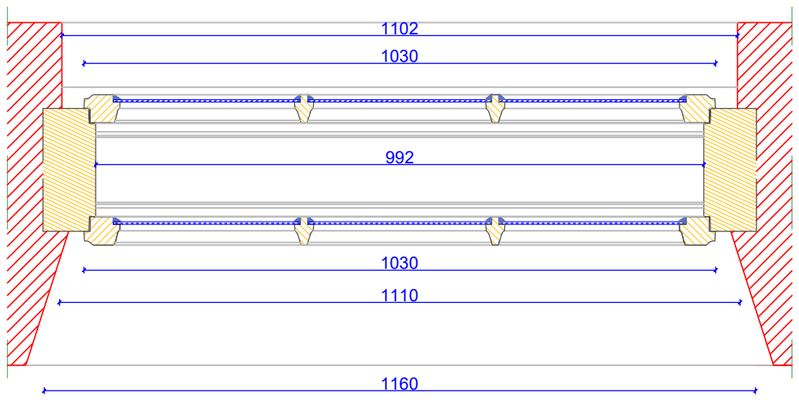

DOKUMENTACJA KONSERWATORSKA STOLARKI OKIENNEJ		
TYTUŁ: Inwentaryzacja konserwatorska stolarki okiennej		
OBIEKT: Budynek dawnego Towarzystwa Jad Charyjcym, przy ul. Hetmana Jana Tarnowskiego 1 w Jarosławiu		Nr rys.: **13.1**
TREŚĆ: Widoki i przekroje - TYP XIII		Skala: **1:10**
WYKONAWCA:	Ochrona Zabytków KRESY	Data: **03.2024 r.**
AUTOR:	mgr Andrzej Damian Borsuk	
KOREKTA:	mgr Michał Horbowicz	

TYP XIII

PRZEKRÓJ A-A

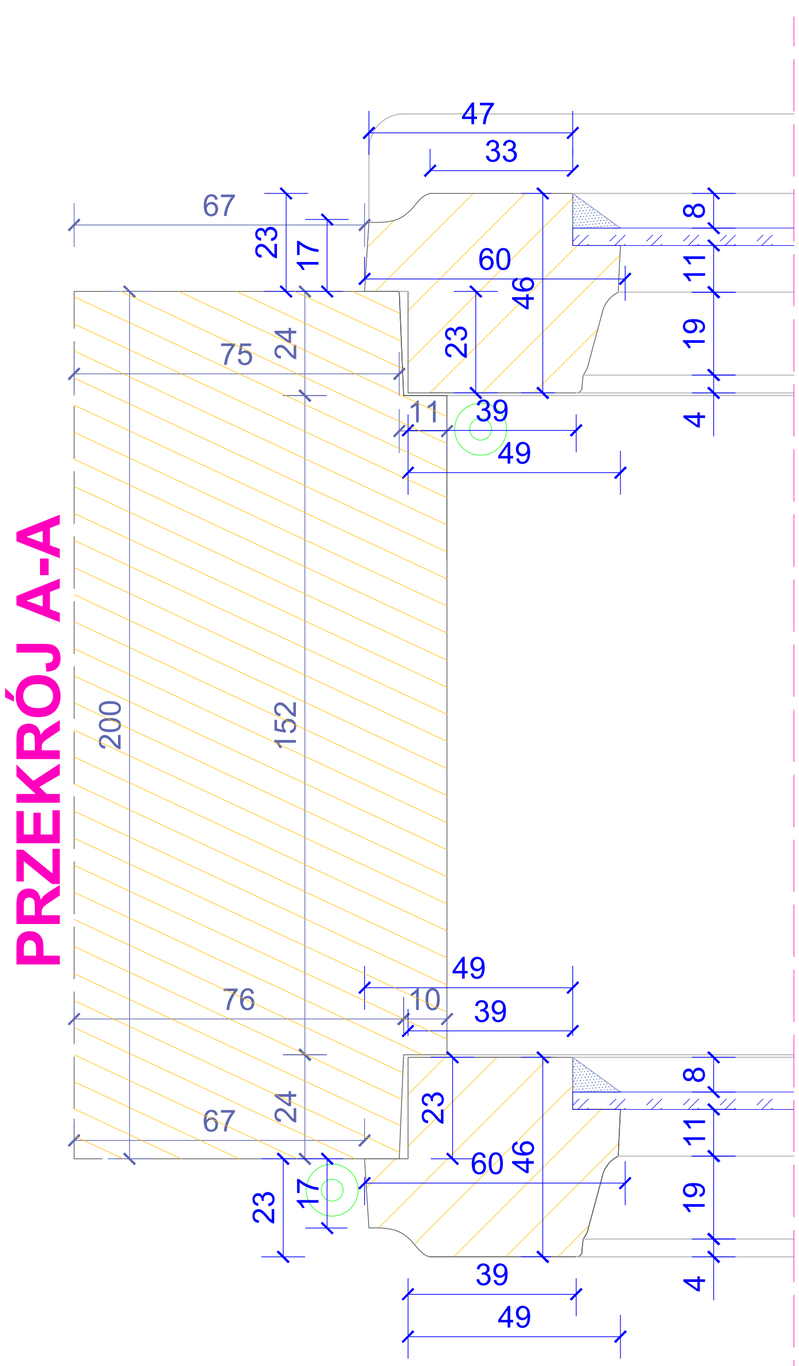

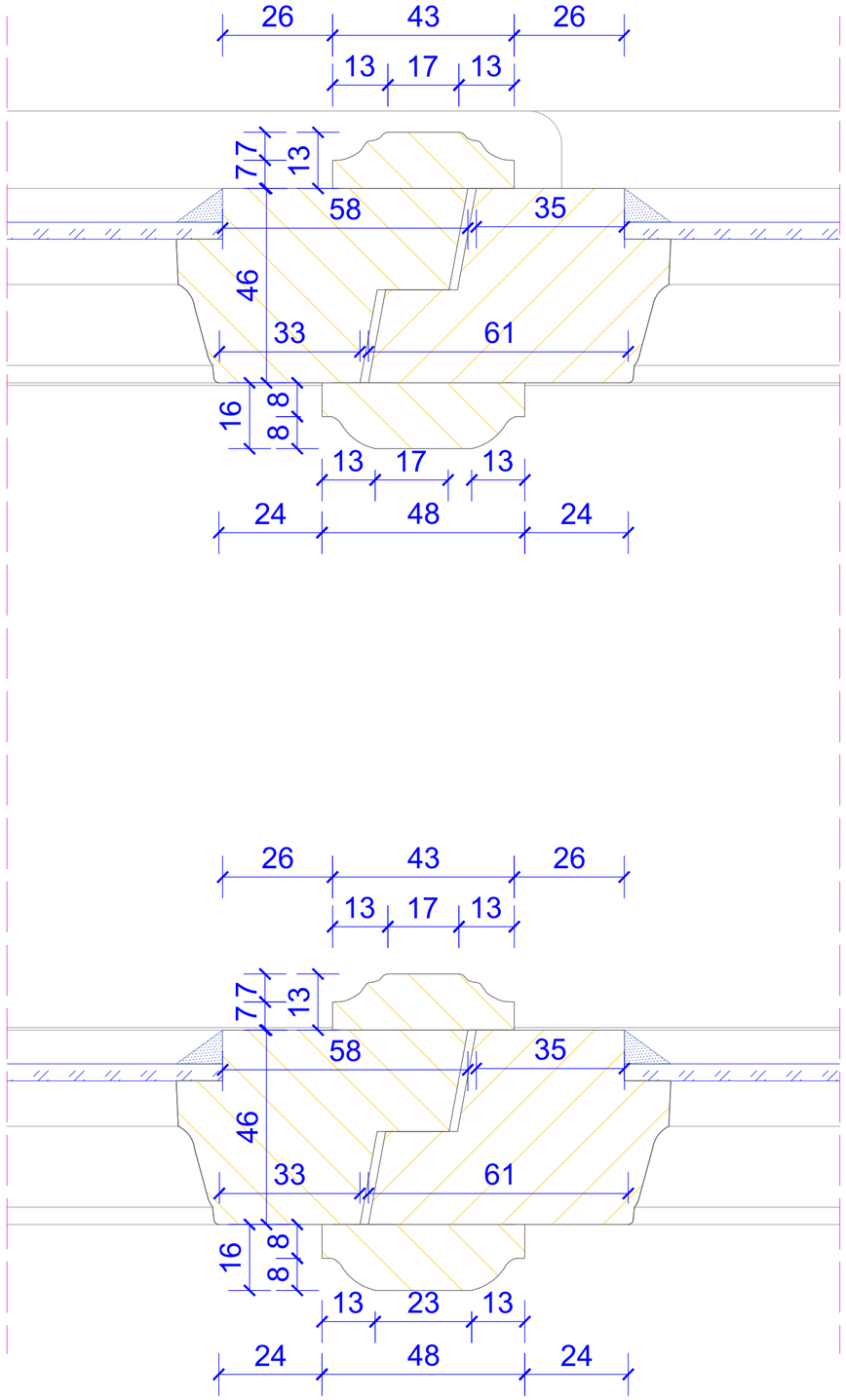

DOKUMENTACJA KONSERWATORSKA STOLARKI OKIENNEJ		
TYTUŁ: Inwentaryzacja konserwatorska stolarki okiennej		
OBIEKT: Budynek dawnego Towarzystwa Jad Charytym, przy ul. Hetmana Jana Tarnowskiego 1 w Jarosławiu		Nr rys. **13.2**
TREŚĆ: Przekrój A-A - TYP XIII		Skala: **1:1**
WYKONAWCA: Ochrona Zabytków KRESY AUTOR: mgr Andrzej Damian Borsuk KOREKTA: mgr Michał Horbowicz		Data: **03.2024 r.**

TYP XIII

PRZEKRÓJ B-B

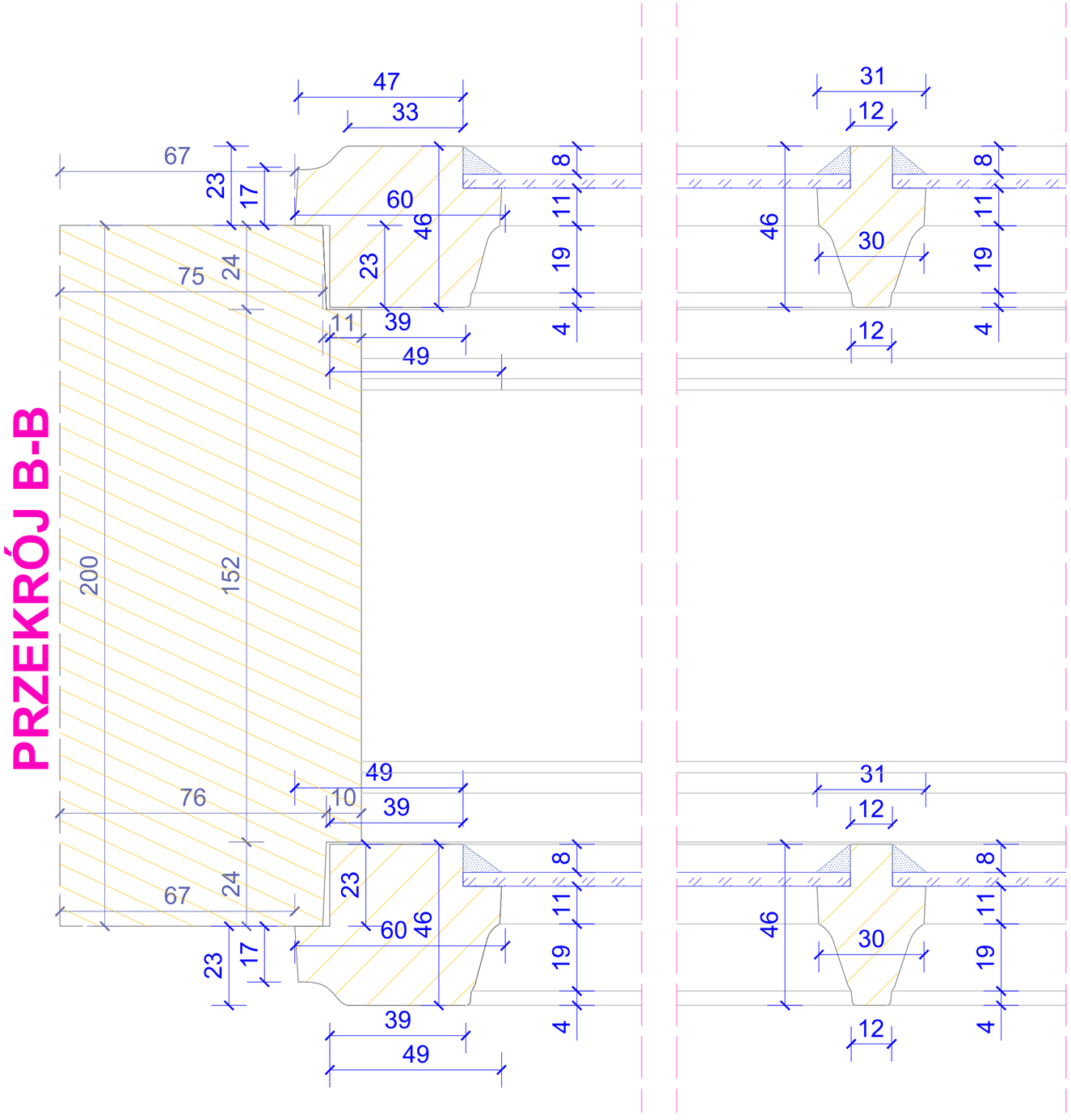

DOKUMENTACJA KONSERWATORSKA STOLARKI OKIENNEJ	
TYTUŁ: Inwentaryzacja konserwatorska stolarki okiennej	
OBIEKT: Budynek dawnego Towarzystwa Jad Charyjczym, przy ul. Helmana Jana Tarnowskiego 1 w Jarosławiu	Nr rys. 13.3
TREŚĆ: Przekrój B-B - TYP XIII	Skala: 1:1
WYKONAWCA: Ochrona Zabytków KRESY AUTOR: mgr Andrzej Damian Borsuk KOREKTA: mgr Michał Horbowicz	Data: 03.2024 r.

TYP XIII

PRZEKRÓJ C-C

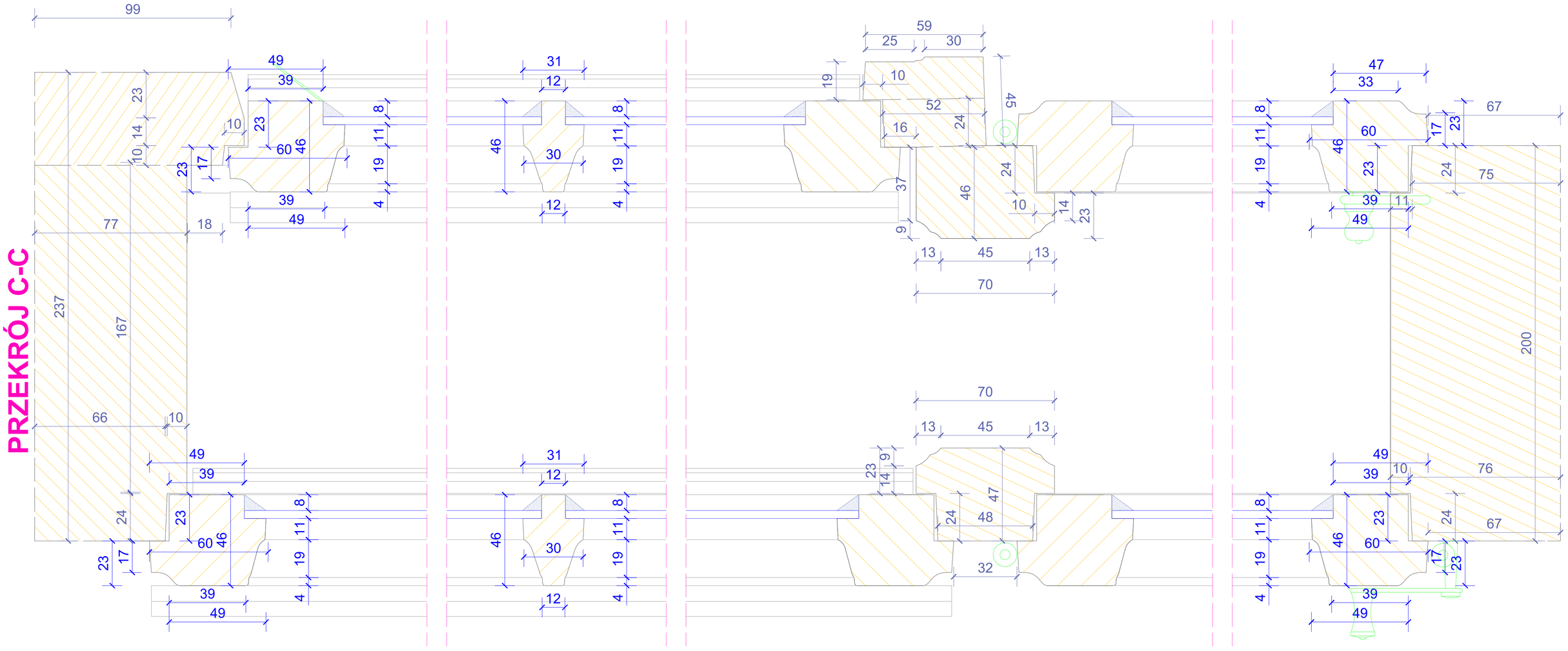

DOKUMENTACJA KONSERWATORSKA STOLARKI OKIENNEJ	
TYTUŁ: Inwentaryzacja konserwatorska stolarki okiennej	
OBIEKT: Budynek dawnego Towarzystwa Jad Chargyjym, przy ul. Hetmana Jana Tarnowskiego 1 w Jarosławiu	Nr rys.: 13.4
TREŚĆ: Przekrój C-C - TYP XIII	Skala: 1:1
WYKONAWCA: Ochrona Zabytków KRESY AUTOR: mgr Andrzej Damian Borsuk KOREKTA: mgr Michał Horbowicz	Data: 03.2024 r.

TYP XIII
(proj.)

WIDOK ZEWNĘTRZNY

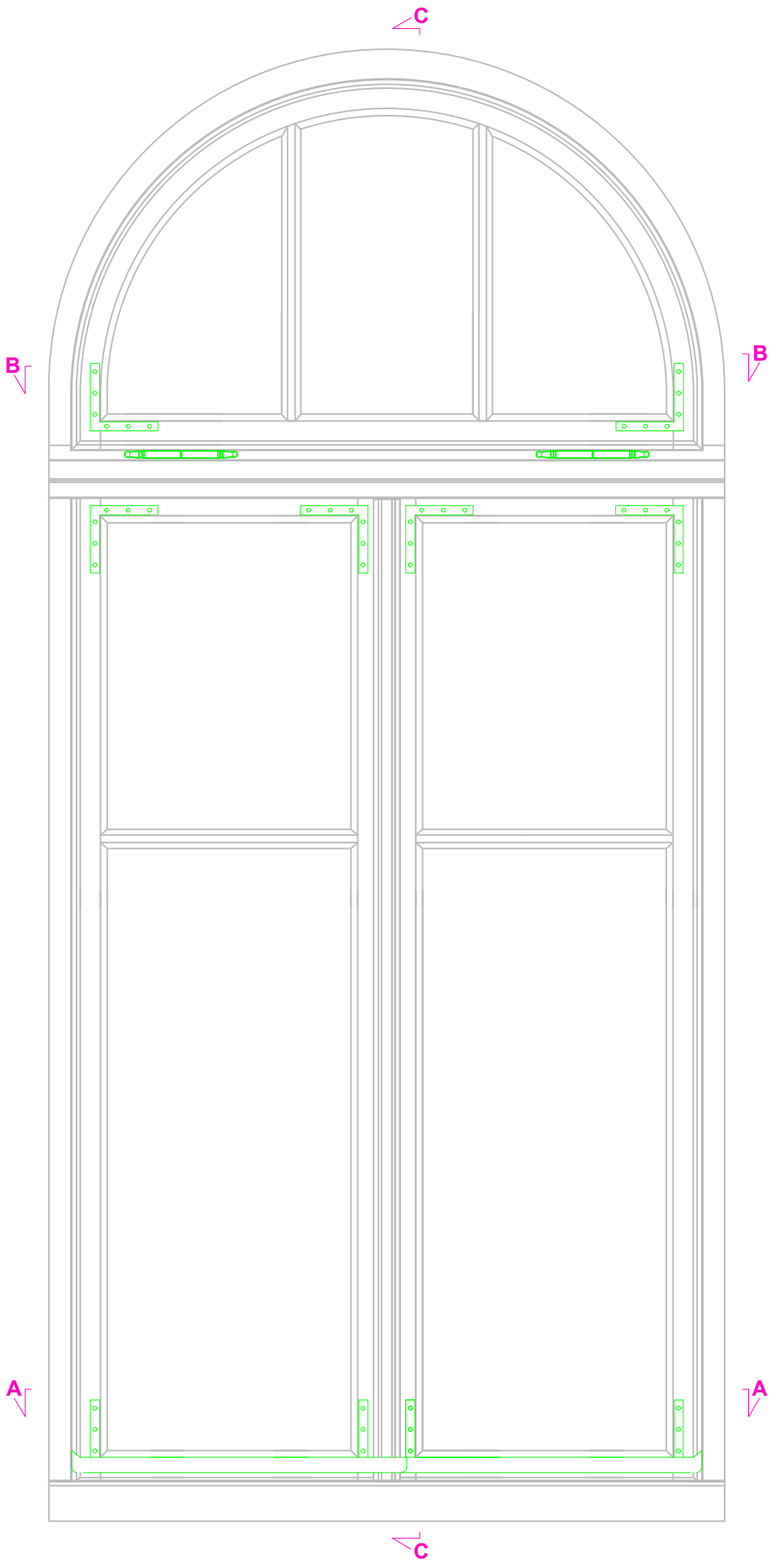

Przekrój C-C

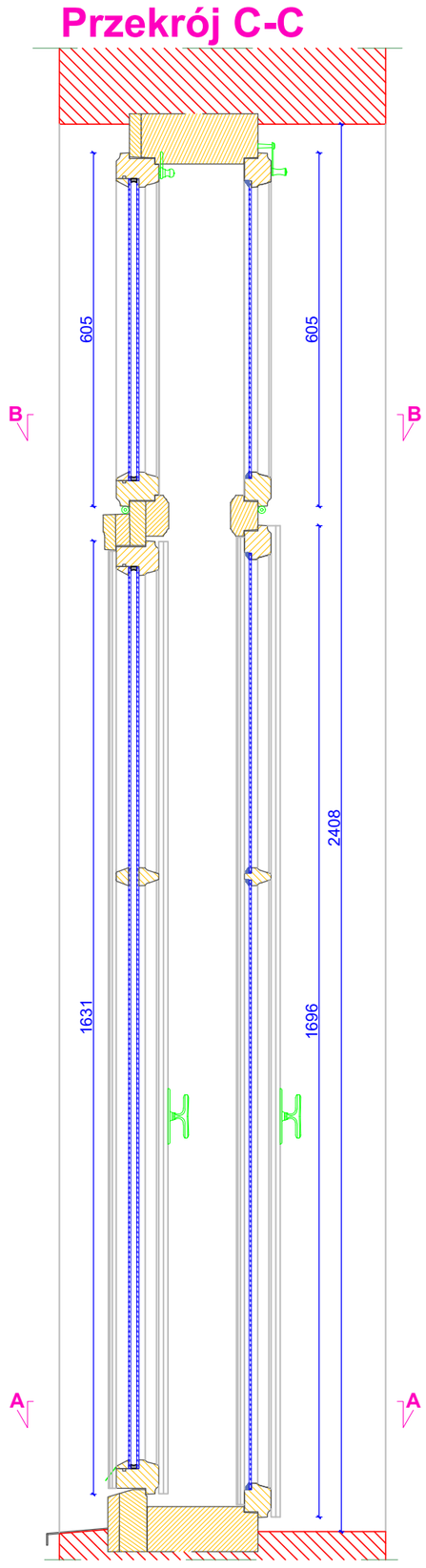

WIDOK WEWNĘTRZNY

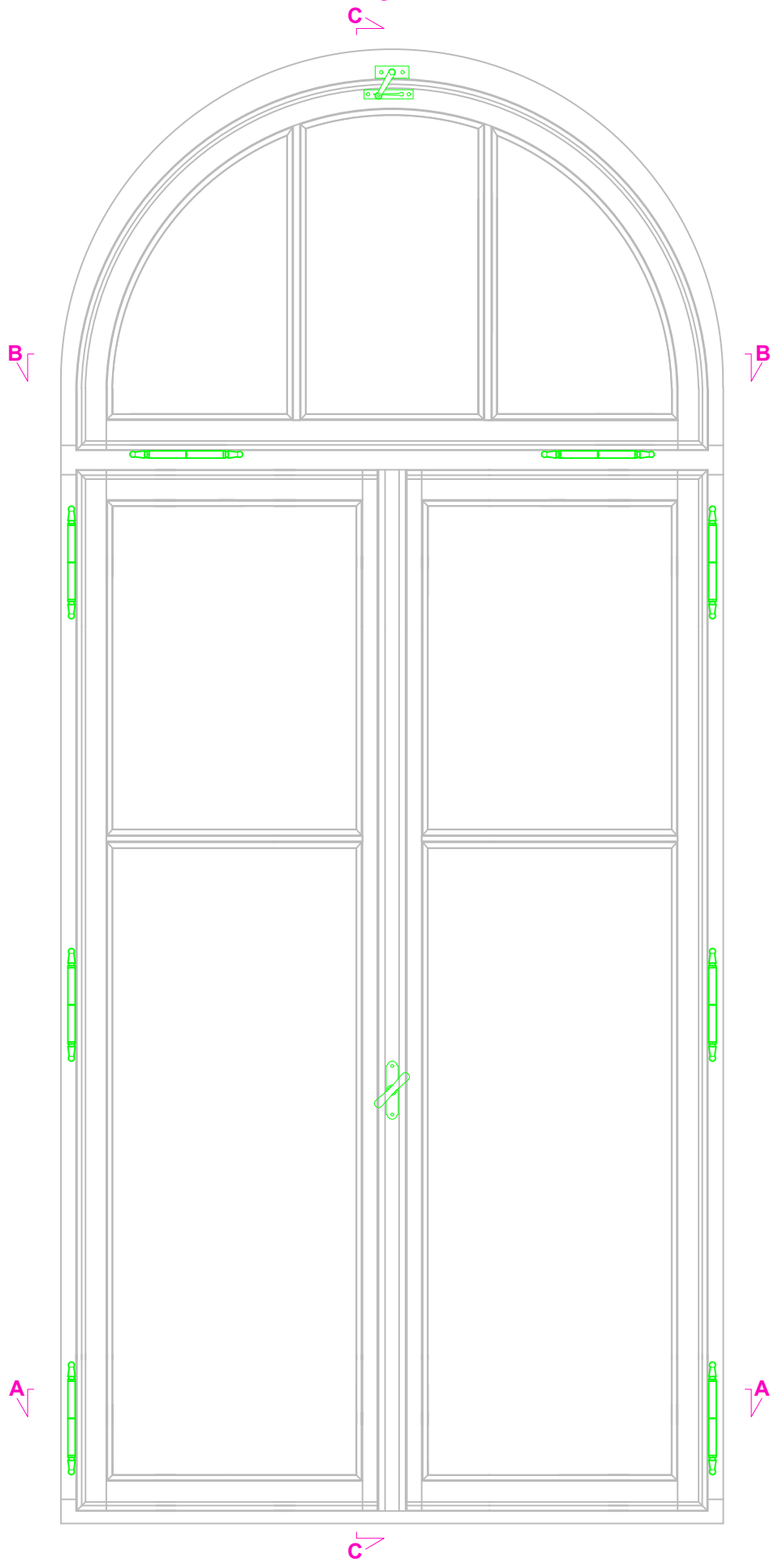

Przekrój A-A

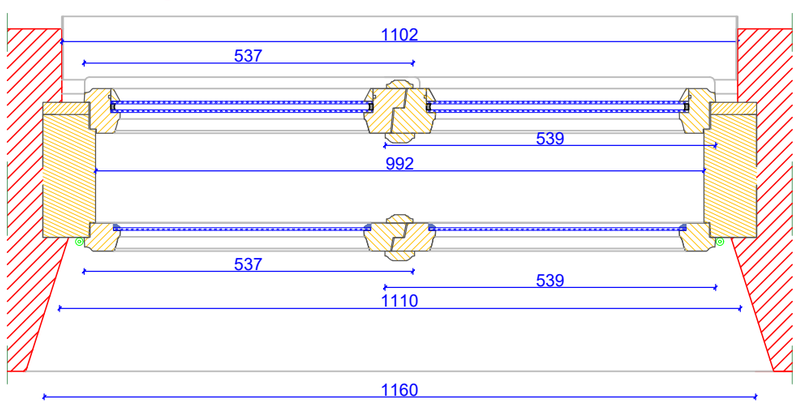

Przekrój B-B

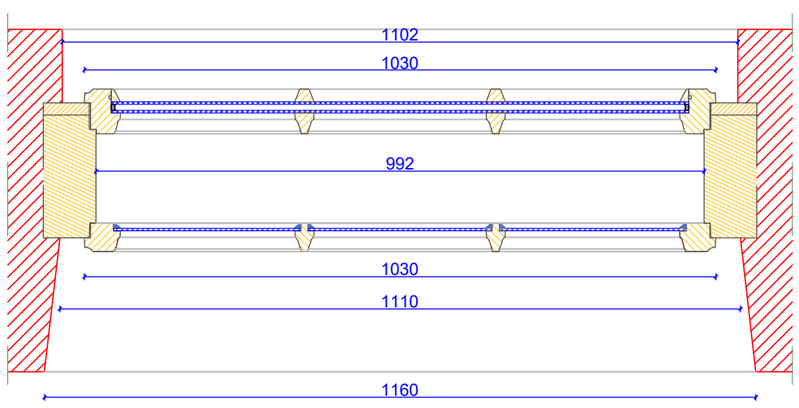

DOKUMENTACJA KONSERWATORSKA STOLARKI OKIENNEJ		
TYTUŁ: Projekt konserwatorski stolarki okiennej		
OBIEKT: Budynek dawnego Towarzystwa Jad Charyjcym, przy ul. Hetmana Jana Tarnowskiego 1 w Jarosławiu		Nr rys.: **13.5**
TREŚĆ: Widoki i przekroje - TYP XIII		Skala: **1:10**
WYKONAWCA:	Ochrona Zabytków KRESY	Data:
AUTOR:	mgr Andrzej Damian Borsuk	**03.2024 r.**
KOREKTA:	mgr Michał Horbowicz	

TYP XIII (proj.)

PRZEKRÓJ B-B

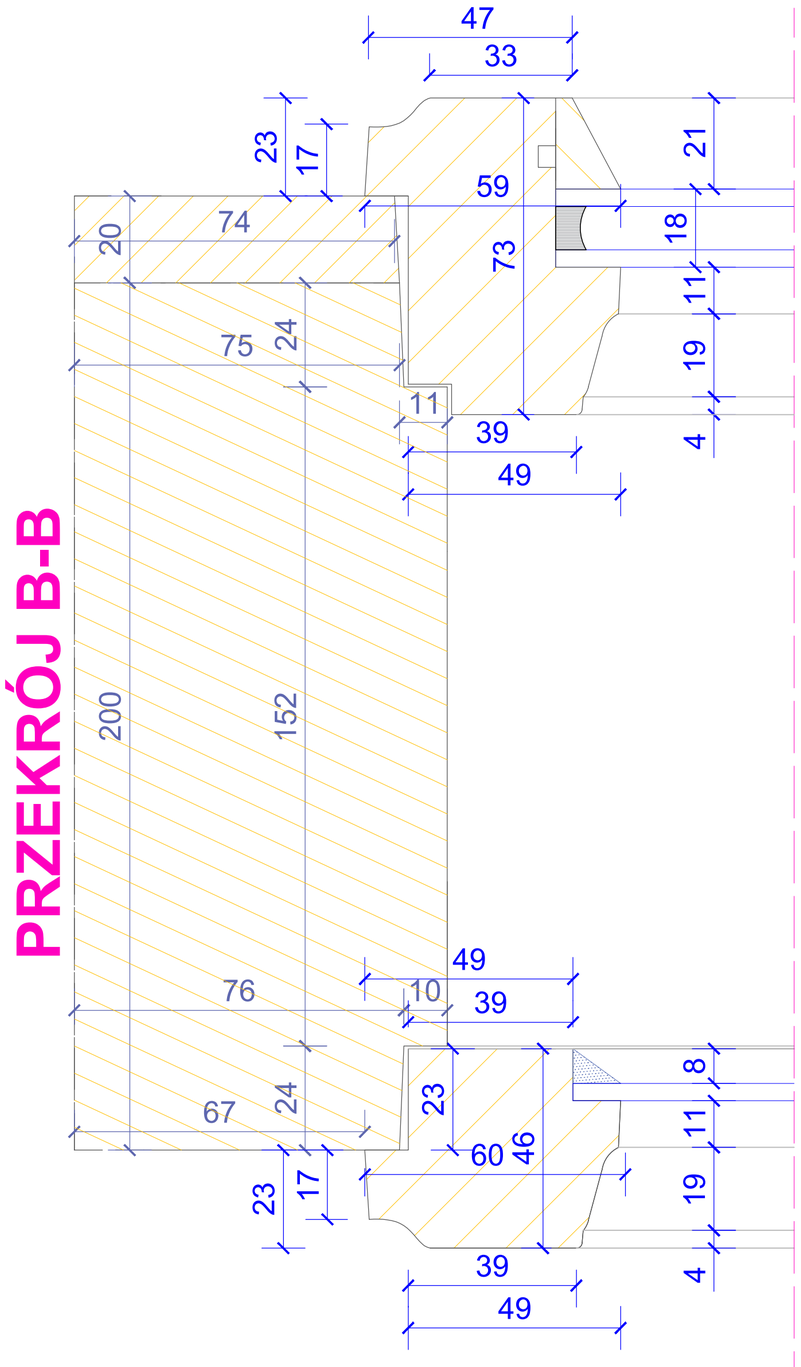

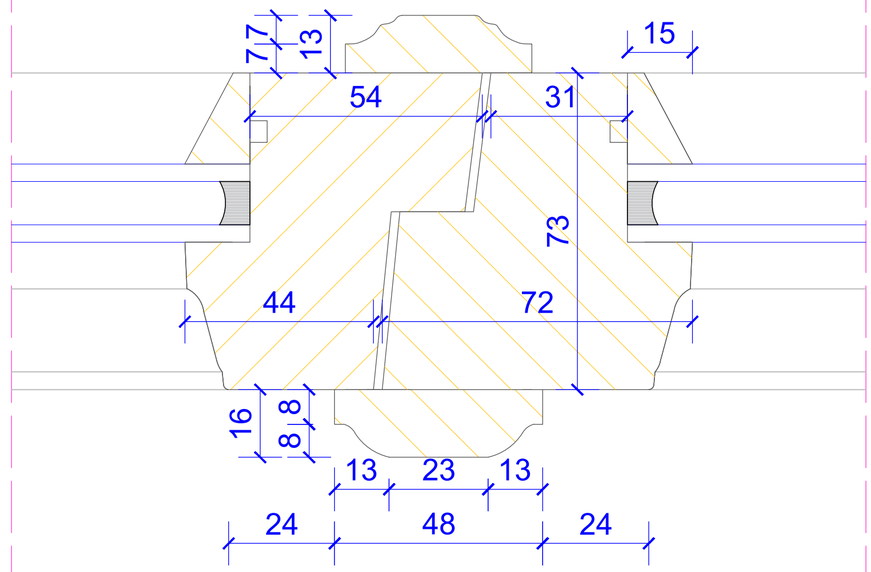

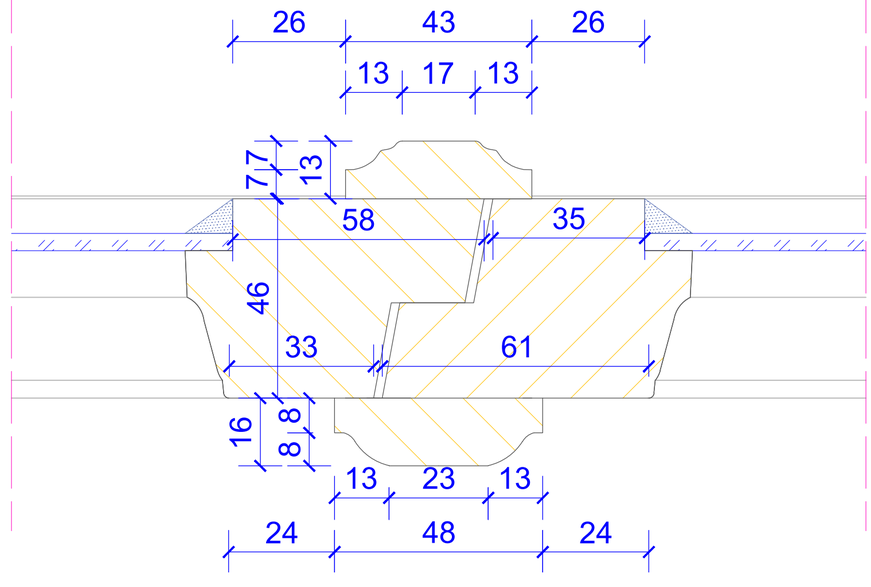

DOKUMENTACJA KONSERWATORSKA STOLARKI OKIENNEJ		
TYTUŁ: Projekt konserwatorski stolarki okiennej		
OBIEKT: Budynek dawnego Towarzystwa Jad Charyjcym, przy ul. Hetmana Jana Tarnowskiego 1 w Jarosławiu		Nr rys.: **13.6**
TREŚĆ: Przekrój A-A - TYP XIII		Skala: **1:1**
WYKONAWCA:	Ochrona Zabytków KRESY	Data:
AUTOR:	mgr Andrzej Damian Borsuk	**03.2024 r.**
KOREKTA:	mgr Michał Horbowicz	

TYP XIII (proj.)

PRZEKRÓJ B-B

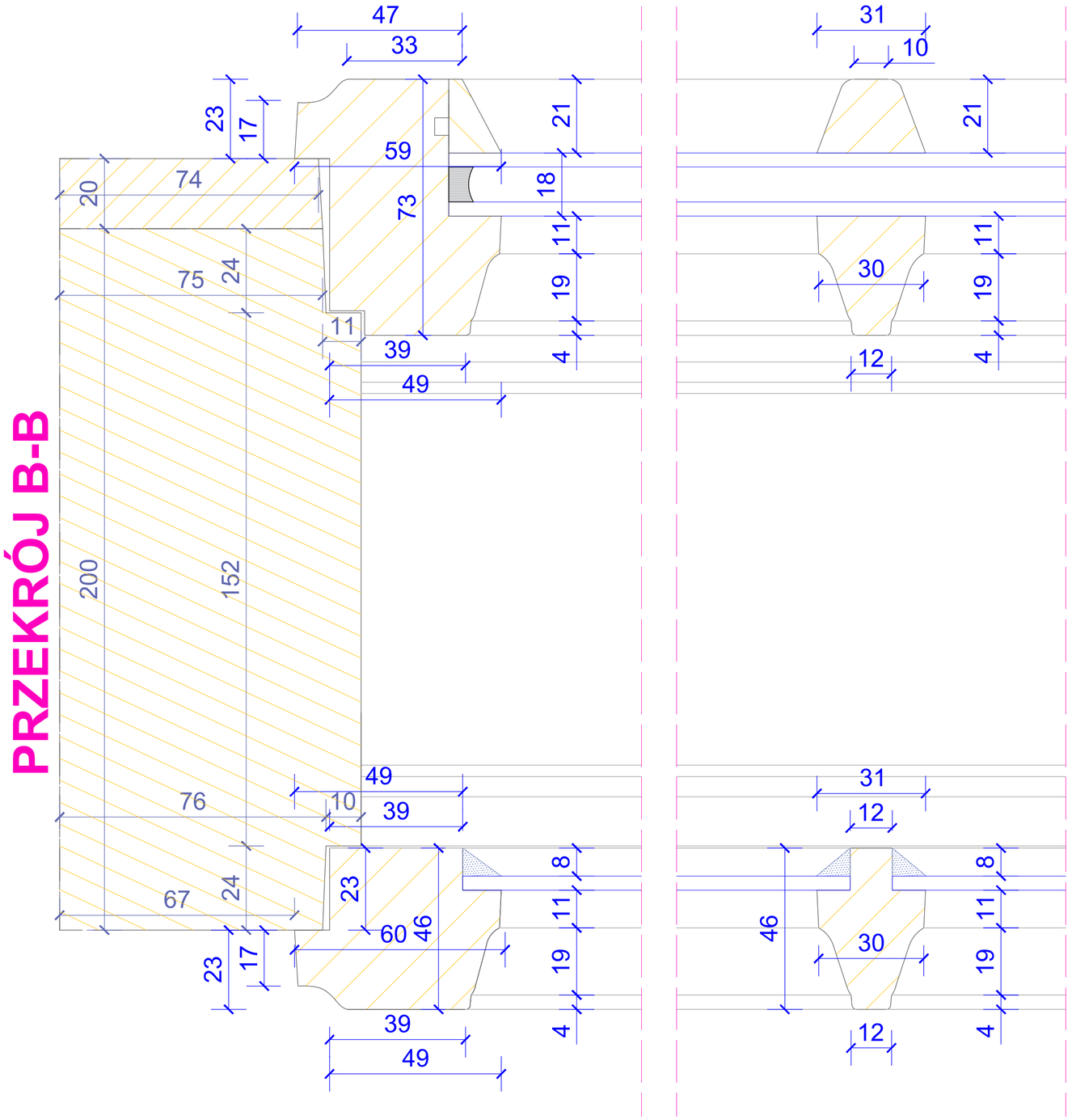

DOKUMENTACJA KONSERWATORSKA STOLARKI OKIENNEJ		
TYTUŁ: Projekt konserwatorski stolarki okiennej		
OBIEKT: Budynek dawnego Towarzystwa Jad Charyjcym, przy ul. Hetmana Jana Tarnowskiego 1 w Jarosławiu		Nr rys.: **13.7**
TREŚĆ: Przekrój B-B - TYP XIII		Skala: **1:1**
WYKONAWCA: Ochrona Zabytków KRESY AUTOR: mgr Andrzej Damian Borsuk KOREKTA: mgr Michał Horbowicz		Data: **03.2024 r.**

TYP XIII (proj.)

PRZEKRÓJ C-C

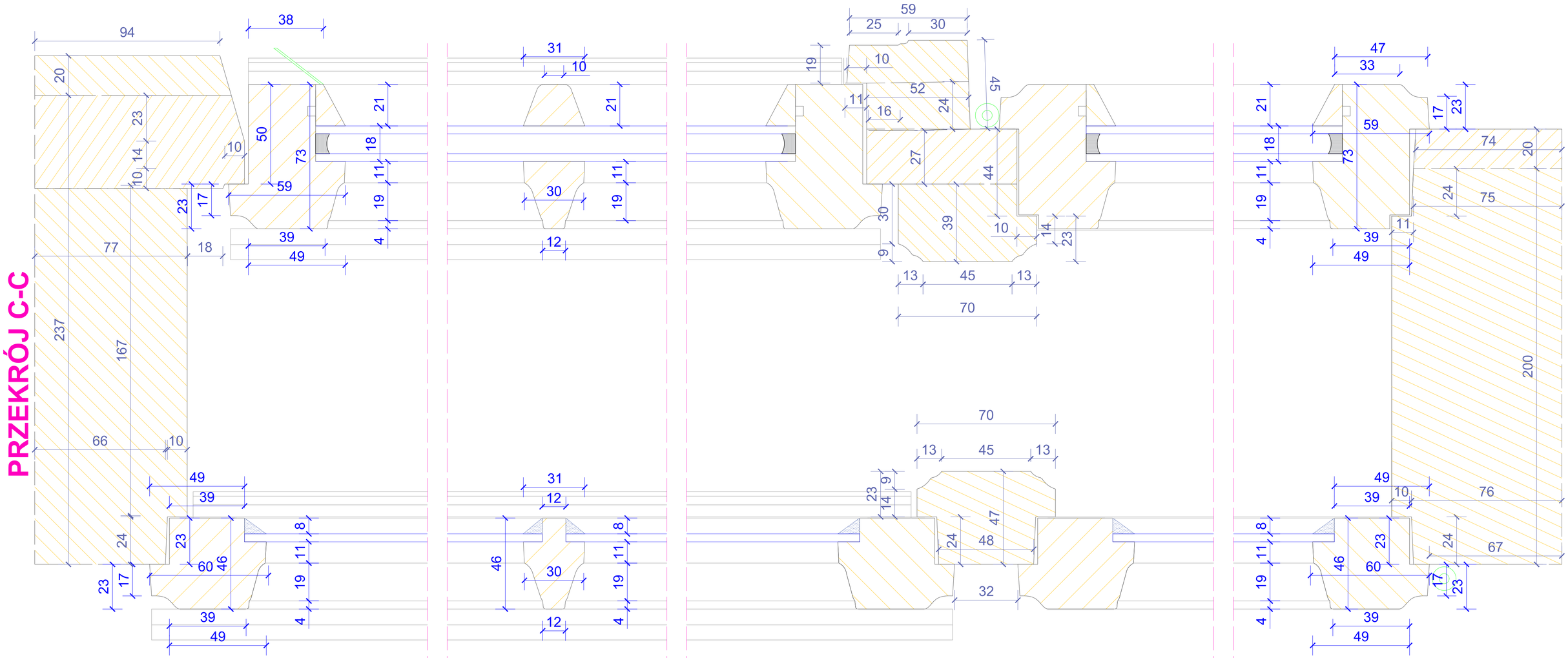

DOKUMENTACJA KONSERWATORSKA STOLARKI OKIENNEJ		
TYTUŁ: Projekt konserwatorski stolarki okiennej		
OBIEKT: Budynek dawnego Towarzystwa Jad Chargzym, przy ul. Helmana Jana Tarnowskiego 1 w Jarosławiu		Nr rys: 13.8
TREŚĆ: Przekrój C-C - TYP XIII		Skala: 1:1
WYKONAWCA: Ochrona Zabytków KRESY AUTOR: mgr Andrzej Damian Borsuk KOREKTA: mgr Michał Horbowicz		Data: 03.2024 r.

TYP XIV

WIDOK ZEWNĘTRZNY

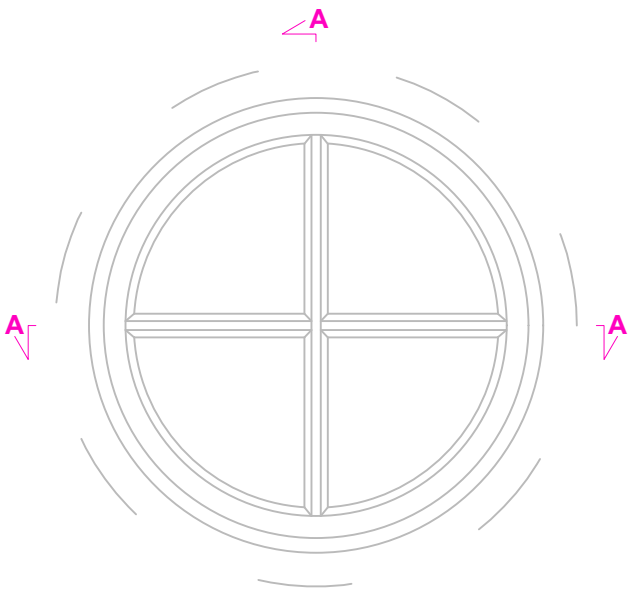

Przekrój A-A

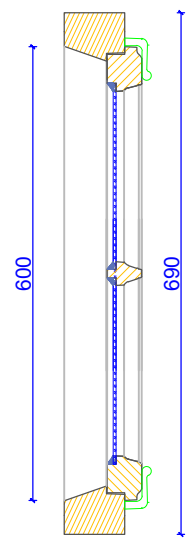

WIDOK WEWNĘTRZNY

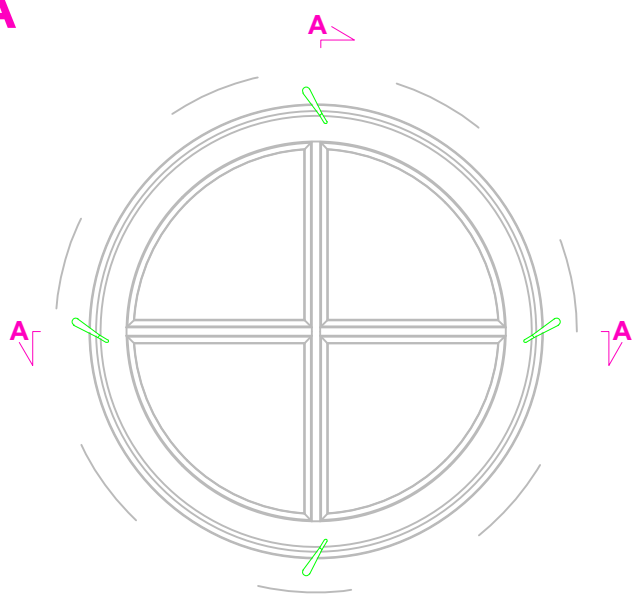

Przekrój A-A

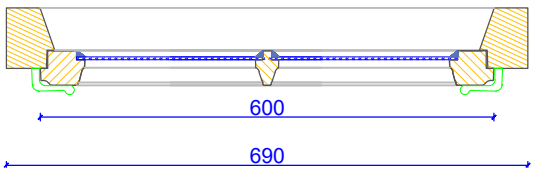

PRZEKRÓJ A-A

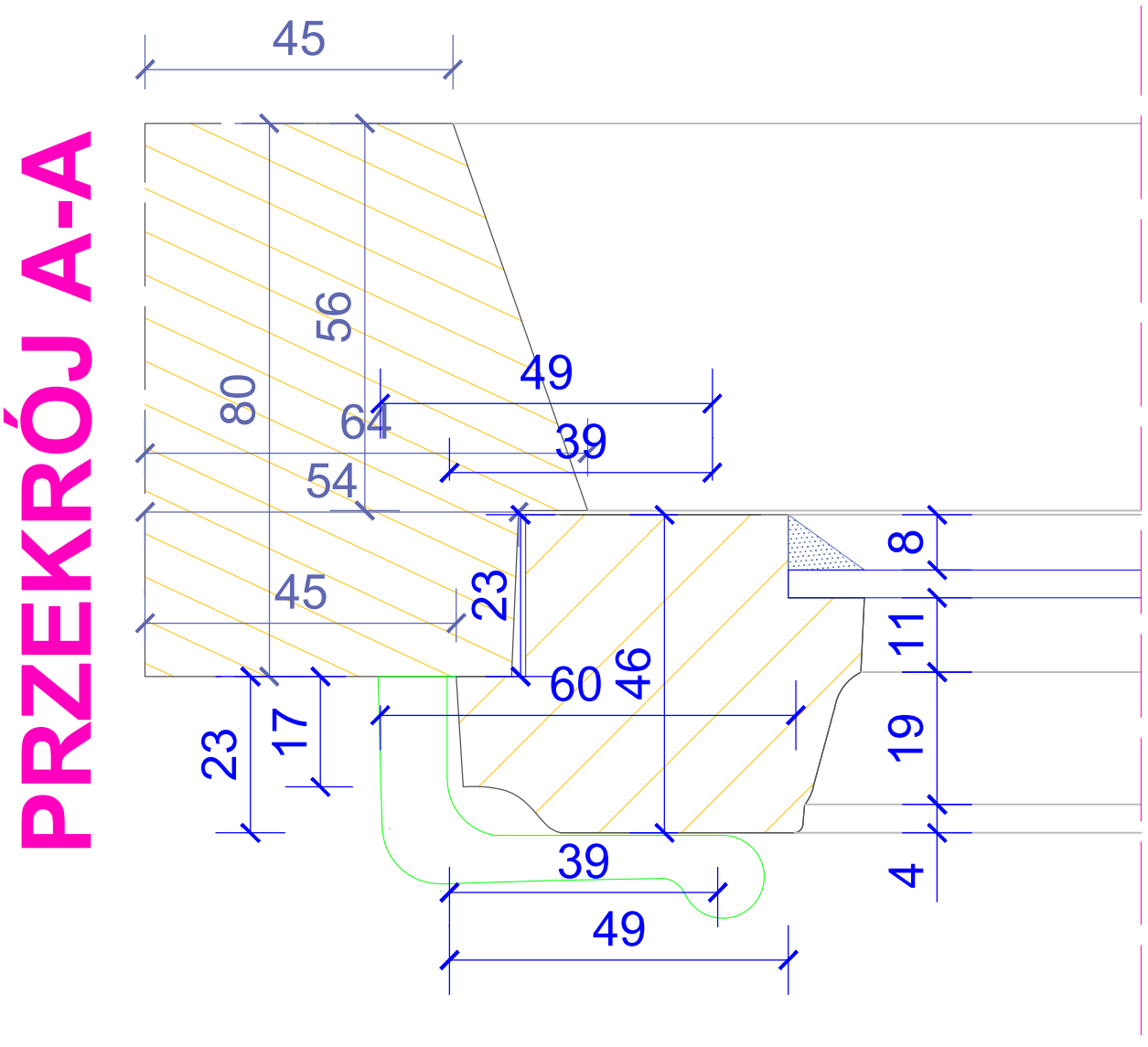

DOKUMENTACJA KONSERWATORSKA STOLARKI OKIENNEJ		
TYTUŁ: Projekt konserwatorski stolarki okiennej		
OBIEKT: Budynek dawnego Towarzystwa Jad Charyjcym, przy ul. Hetmana Jana Tarnowskiego 1 w Jarosławiu		Nr rys.: **14.1**
TREŚĆ: Widoki i przekroje, przekrój A-A - TYP XIV		Skala: **1:10/1:1**
WYKONAWCA: Ochrona Zabytków KRESY AUTOR: mgr Andrzej Damian Borsuk KOREKTA: mgr Michał Horbowicz		Data: **03.2024 r.**

DETAL

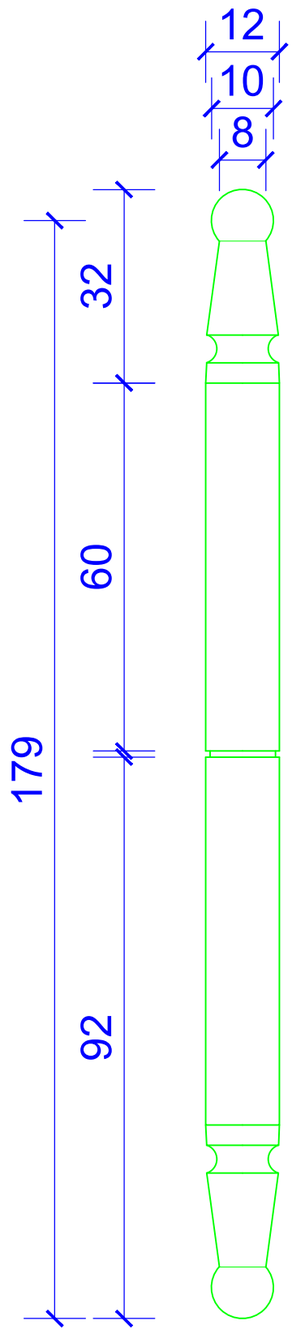

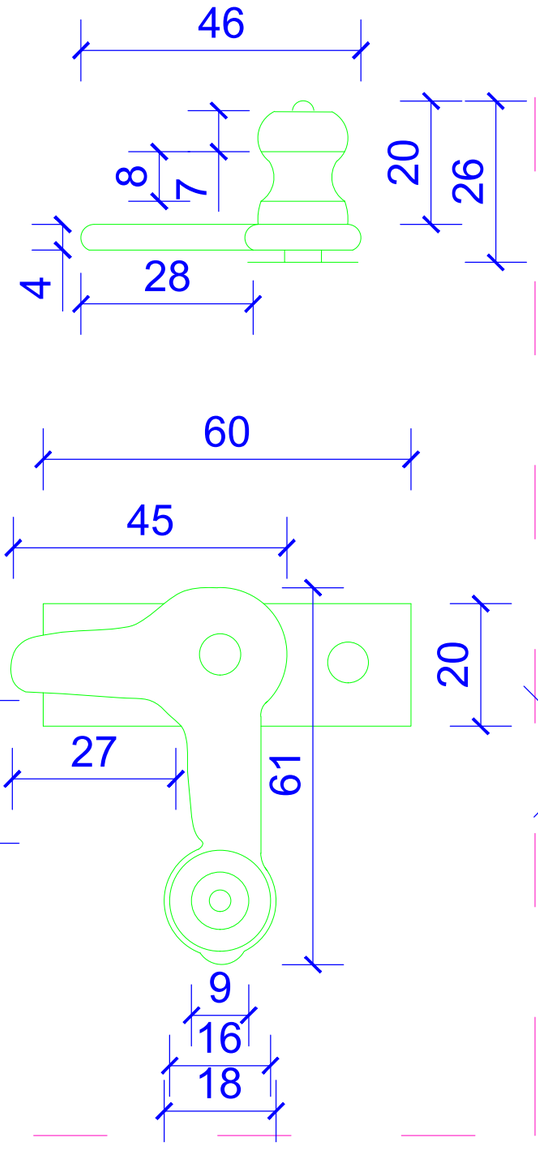

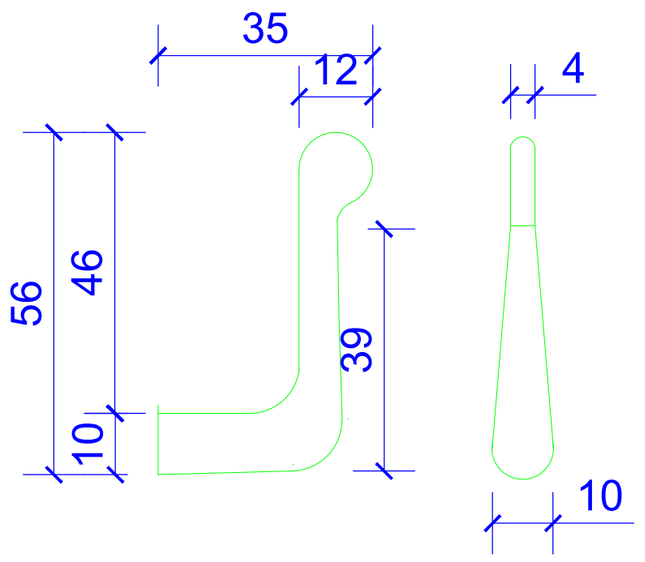

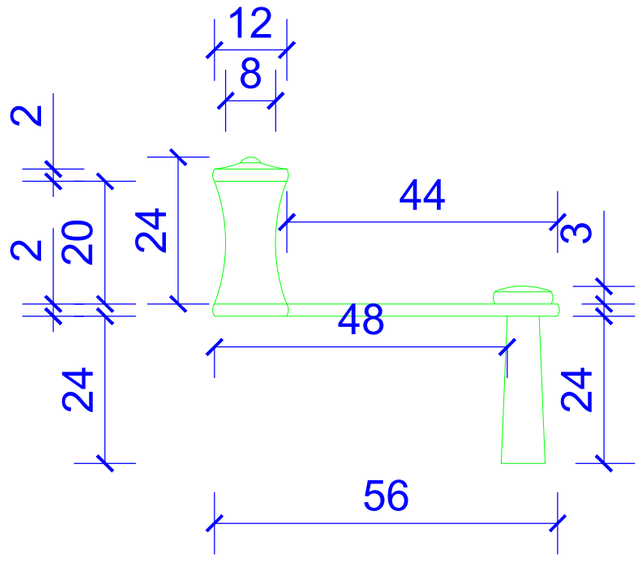

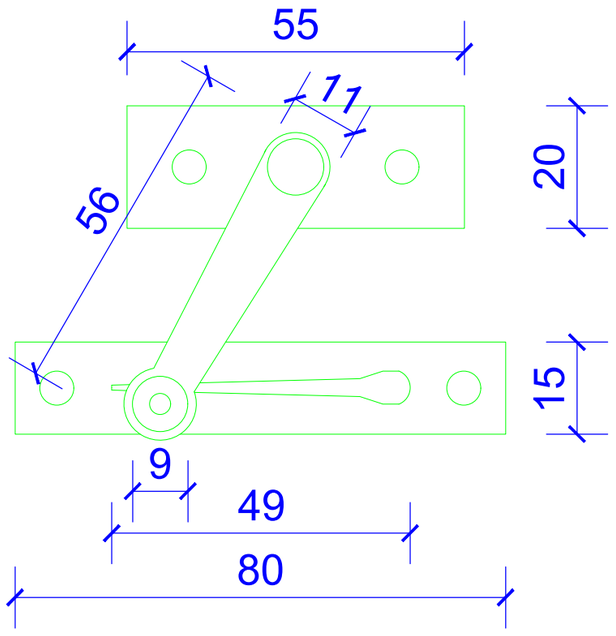

DOKUMENTACJA KONSERWATORSKA STOLARKI OKIENNEJ	
TYTUŁ: Inwentaryzacja konserwatorska stolarki okiennej	
OBIEKT: Budynek dawnego Towarzystwa Jad Charyjcym, przy ul. Hetmana Jana Tarnowskiego 1 w Jarosławiu	Nr rys.: **15.1**
TREŚĆ: Elementy metalowe	Skala: **1:10**
WYKONAWCA: Ochrona Zabytków KRESY AUTOR: mgr Andrzej Damian Borsuk KOREKTA: mgr Michał Horbowicz	Data: **03.2024 r.**

PARAPET

WIDOK OD GÓRY



WIDOK NA WPROST



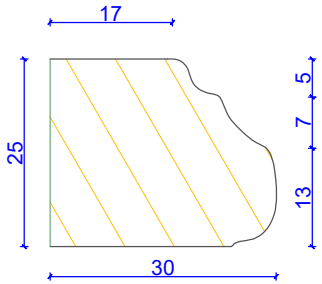

PRZEKRÓJ

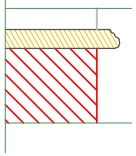

DOKUMENTACJA KONSERWATORSKA STOLARKI OKIENNEJ		
TYTUŁ: Inwentaryzacja konserwatorska stolarki okiennej		
OBIEKT: Budynek dawnego Towarzystwa Jad Charyjcym, przy ul. Hetmana Jana Tarnowskiego 1 w Jarosławiu		Nr rys.: **16.1**
TREŚĆ: Parapet okna VIII B		Skala: **1:10/1:1**
WYKONAWCA:	Ochrona Zabytków KRESY	Data:
AUTOR:	mgr Andrzej Damian Borsuk	**03.2024 r.**
KOREKTA:	mgr Michał Horbowicz	

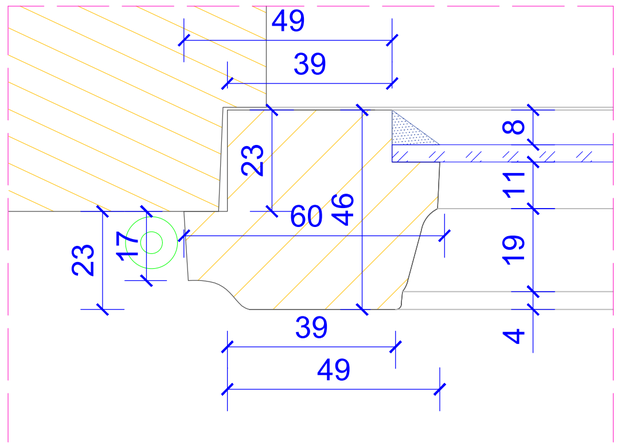

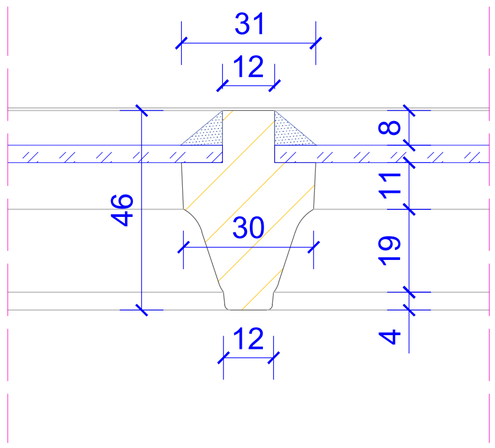

SKRZYDŁO HISTORYCZNE

SKRZYDŁO WTÓRNE

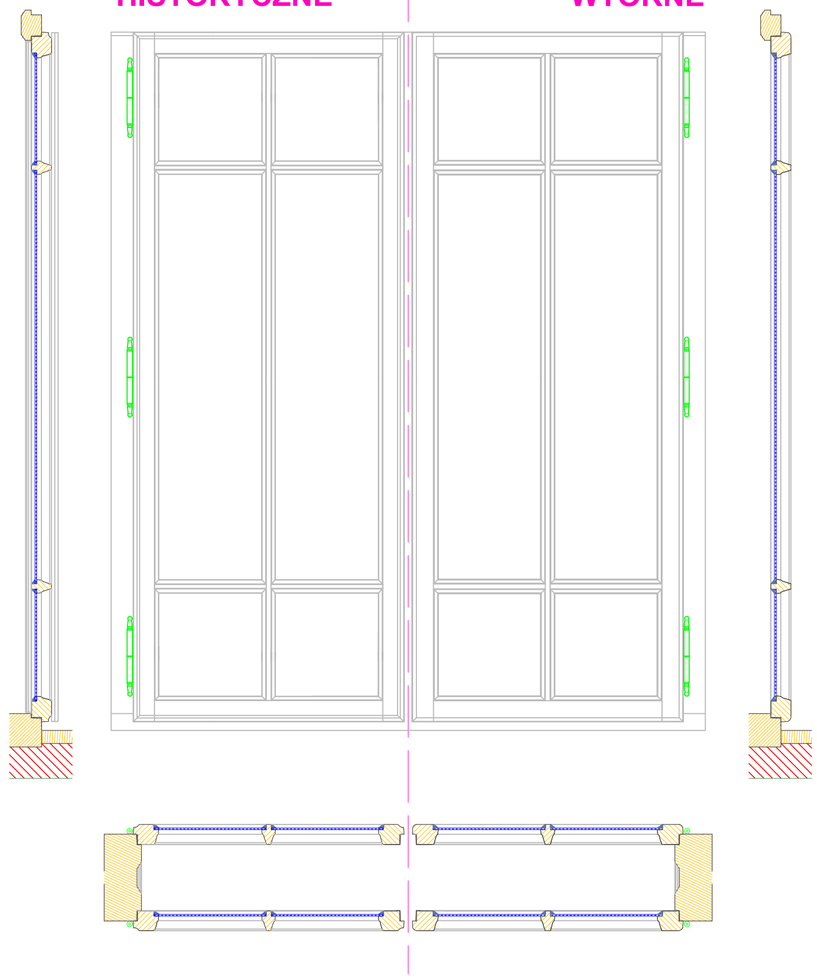

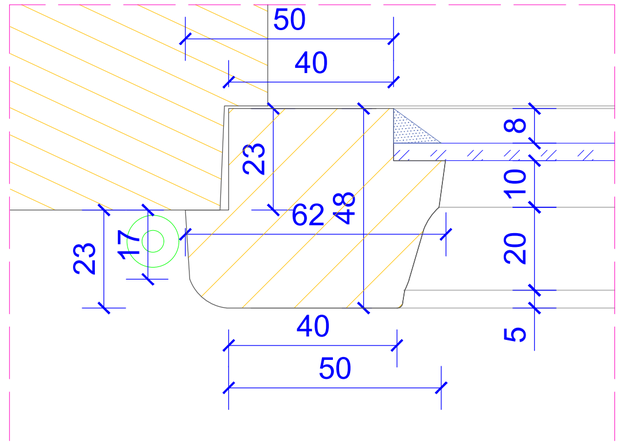

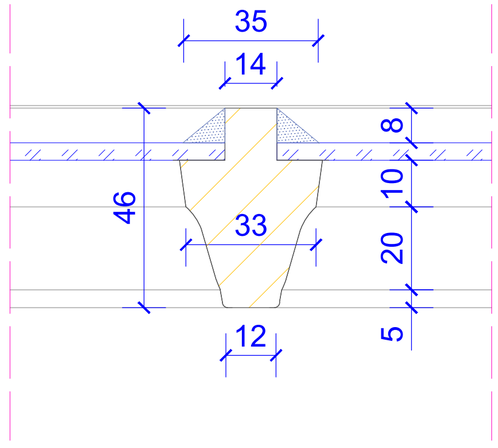

DOKUMENTACJA KONSERWATORSKA STOLARKI OKIENNEJ		
TYTUŁ: Inwentaryzacja konserwatorska stolarki okiennej		
OBIEKT: Budynek dawnego Towarzystwa Jad Charytcym, przy ul. Hetmana Jana Tarnowskiego 1 w Jarosławiu		Nr rys.: **17.1**
TREŚĆ: Zestawienie skrzydeł historycznych i wtórnych		Skala: **1:10/1:1**
WYKONAWCA: Ochrona Zabytków KRESY AUTOR: mgr Andrzej Damian Bonsuk KOREKTA: mgr Michał Horbowicz		Data: **03.2024 r.**